Dílenská příručka
YETI 2010 ➤

Karoserie - montážní práce
Vydání 05.09

Printed in Czech Republic
S00.6315.00.15

Toto dílo je autorskoprávně chráněno.
Každé použití bez souhlasu autora je nepřípustné.

Printed in Czech Republic
S00.6315.00.15

© ŠKODA AUTO a. s.

Přehled dodatků Dílenské příručky

YETI 2010 ➤

Karoserie - montážní práce

Vydání 05.09

Dodatek	Vydání	Název	Objednací číslo
	05.09	Základní vydání Dílenské příručky	S00.6315.00.15
1	06.09	Doplnění základního vydání	S00.6315.01.15

Obsah

00 – Technická data

Technická data ..... 00-1 strana 1
- Údaje o vozidle ..... 00-1 strana 1

50 – Karoserie - přední část

Karoserie - přední část ..... 50-1 strana 1
- Montážní přehled úplného modulu přední stěny ..... 50-1 strana 1
- Servisní nastavení úplného modulu přední stěny ..... 50-1 strana 2
- Montážní přehled spodního krytu motoru ..... 50-1 strana 3
- Montážní přehled spodních krytů podlahy ..... 50-1 strana 5

Přední blatník ..... 50-2 strana 1
- Montážní přehled předního blatníku ..... 50-2 strana 1
- Demontáž a montáž dělicího krytu ..... 50-2 strana 1

55 – Víka

Víko motorového prostoru ..... 55-1 strana 1
- Montážní přehled víka motorového prostoru ..... 55-1 strana 1
- Montážní přehled ovládání víka motorového prostoru ..... 55-1 strana 2
- Demontáž a montáž ovládací páky víka motorového prostoru ..... 55-1 strana 2
- Rozpojení bovdenů ovládání víka motorového prostoru ..... 55-1 strana 3
- Montážní přehled zámku víka motorového prostoru ..... 55-1 strana 4

Víko zavazadlového prostoru ..... 55-2 strana 1
- Montážní přehled víka zavazadlového prostoru ..... 55-2 strana 1
- Demontáž a montáž víka zavazadlového prostoru ..... 55-2 strana 1
- Demontáž a montáž plynové vzpěry víka zavazadlového prostoru ..... 55-2 strana 2
- Odplynění plynové vzpěry ..... 55-2 strana 2
- Montážní přehled zámku víka zavazadlového prostoru ..... 55-2 strana 3

57 – Dveře přední, montované díly, centrální zamykání

Dveře přední ..... 57-1 strana 1
- Montážní přehled předních dveří ..... 57-1 strana 1
- Demontáž a montáž předních dveří ..... 57-1 strana 2
- Seřízení předních dveří ..... 57-1 strana 2
- Demontáž a montáž nosníku agregátu předních dveří ..... 57-1 strana 3
- Demontáž a montáž motoru spouštěče skla ..... 57-1 strana 3
- Demontáž a montáž skla předních dveří ..... 57-1 strana 4
- Montážní přehled těsnění předních dveří ..... 57-1 strana 5
- Lepení vnějšího těsnění předních dveří ..... 57-1 strana 5

Dveře přední - díly ovládání a zamykání ..... 57-2 strana 1
- Montážní přehled kliky a zámku předních dveří ..... 57-2 strana 1
- Demontáž a montáž vložky zámku ..... 57-2 strana 1
- Demontáž a montáž pouzdra zámku předních dveří ..... 57-2 strana 2
- Demontáž a montáž kliky předních dveří ..... 57-2 strana 3
- Demontáž a montáž zámku předních dveří ..... 57-2 strana 4
- Demontáž a montáž vnitřního ovládání předních dveří ..... 57-2 strana 5
- Centrální zamykání ..... 57-2 strana 5

- Montážní přehled výklopného klíčku s radiovým dálkovým ovládáním ..... 57-2 strana 6
- Demontáž a montáž baterie výklopného klíčku s radiovým dálkovým ovládáním ..... 57-2 strana 6

58 – Dveře zadní, montované díly

Dveře zadní ..... 58-1 strana 1
- Montážní přehled zadních dveří ..... 58-1 strana 1
- Demontáž a montáž zadních dveří ..... 58-1 strana 1
- Seřízení zadních dveří ..... 58-1 strana 2
- Demontáž a montáž nosníku agregátu zadních dveří ..... 58-1 strana 2
- Demontáž a montáž motoru spouštěče skla ..... 58-1 strana 3
- Demontáž a montáž skla zadních dveří ..... 58-1 strana 4
- Demontáž a montáž vnějšího panelu rámu dveří ..... 58-1 strana 5
- Montážní přehled těsnění zadních dveří ..... 58-1 strana 6
- Lepení vnějšího těsnění zadních dveří ..... 58-1 strana 6

Dveře zadní - díly ovládání a zamykání ..... 58-2 strana 1
- Montážní přehled kliky a zámku zadních dveří ..... 58-2 strana 1
- Demontáž a montáž pouzdra zámku zadních dveří ..... 58-2 strana 1
- Demontáž a montáž kliky zadních dveří ..... 58-2 strana 2
- Demontáž a montáž zámku zadních dveří ..... 58-2 strana 3
- Demontáž a montáž vnitřního ovládání zadních dveří ..... 58-2 strana 4
- Centrální zamykání ..... 58-2 strana 4

60 – Výklopná, výsuvná střecha

Výklopná, výsuvná střecha se sklem ..... 60-1 strana 1
- Popis funkce ..... 60-1 strana 1
- Montážní přehled výklopné, výsuvné střechy se sklem ..... 60-1 strana 2
- Demontáž a montáž zadního skla ..... 60-1 strana 2
- Demontáž a montáž předního skla ..... 60-1 strana 3
- Výškové nastavení předního a zadního skla ..... 60-1 strana 5
- Montážní přehled montážního rámu ..... 60-1 strana 6
- Demontáž a montáž montážního rámu ..... 60-1 strana 6
- Demontáž a montáž zadního dílu montážního rámu ..... 60-1 strana 8
- Demontáž a montáž zadní podložky motoru a bovdenu sluneční clony ..... 60-1 strana 11
- Demontáž a montáž přední podložky motoru sluneční clony ..... 60-1 strana 12
- Výměna těsnění zadního skla ..... 60-1 strana 13
- Výměna vnitřního těsnění ..... 60-1 strana 14
- Výměna vnějšího těsnění ..... 60-1 strana 15
- Demontáž a montáž sluneční clony ..... 60-1 strana 16
- Demontáž a montáž motoru sluneční clony ..... 60-1 strana 19
- Demontáž a montáž motoru posuvné střechy ..... 60-1 strana 19
- Nastavení nulové polohy motorů posuvné střechy ..... 60-1 strana 20
- Nouzové ovládání ..... 60-1 strana 21
- Demontáž a montáž vyklápěcího mechanismu ..... 60-1 strana 22
- Demontáž a montáž větrného štítu ..... 60-1 strana 24
- Demontáž a montáž uložení větrného štítu ..... 60-1 strana 25
- Čištění odvodňovacích hadic ..... 60-1 strana 26
- Údržba a péče ..... 60-1 strana 27

63 – Nárazníky

Přední nárazník ..... 63-1 strana 1
- Montážní přehled předního nárazníku ..... 63-1 strana 1
- Montážní přehled nosníku předního nárazníku ..... 63-1 strana 2

Zadní nárazník ..... 63-2 strana 1
- Montážní přehled zadního nárazníku ..... 63-2 strana 1
- Montážní přehled nosníku zadního nárazníku ..... 63-2 strana 2

64 – Zasklení

Lepená skla ..... 64-1 strana 1
- Demontáž a montáž lepených skel ..... 64-1 strana 1
- Montážní přehled předního skla ..... 64-1 strana 2
- Demontáž a montáž předního skla ..... 64-1 strana 2
- Montážní přehled zadního skla ..... 64-1 strana 5
- Demontáž a montáž zadního skla ..... 64-1 strana 5
- Montážní přehled bočního skla ..... 64-1 strana 7
- Demontáž a montáž bočního skla ..... 64-1 strana 7
- Příprava příruby k zasklení ..... 64-1 strana 8
- Lepení ..... 64-1 strana 9
- Doba tvrdnutí ..... 64-1 strana 11
- Oprava poškozeného laku ..... 64-1 strana 11
- Čištění a odstraňování lepicího tmelu ..... 64-1 strana 11

66 – Vnější výbava

Vložka blatníku ..... 66-1 strana 1
- Demontáž a montáž vložky předního blatníku ..... 66-1 strana 1
- Demontáž a montáž vložky zadního blatníku ..... 66-1 strana 1

Zpětné zrcátko ..... 66-2 strana 1
- Montážní přehled zpětného zrcátka ..... 66-2 strana 1
- Demontáž a montáž skla a pouzdra vnějšího zpětného zrcátka ..... 66-2 strana 1

Kryt oddělovacího prostoru ..... 66-3 strana 1
- Demontáž a montáž krytu oddělovacího prostoru ..... 66-3 strana 1

Tažné zařízení ..... 66-4 strana 1
- Montážní přehled tažného zařízení ..... 66-4 strana 1
- Demontáž a montáž řídicí jednotky tažného zařízení ..... 66-4 strana 2

Vnější obložení ..... 66-5 strana 1
- Demontáž a montáž bočních ochranných lišt ..... 66-5 strana 1
- Montážní přehled lišt prahů ..... 66-5 strana 2
- Montážní přehled vnějšího krytu sloupku A ..... 66-5 strana 3
- Montážní přehled vnějšího krytu sloupku D ..... 66-5 strana 4

Střešní nosič ..... 66-6 strana 1
- Montážní přehled střešního nosiče ..... 66-6 strana 1

Ozdobné díly ..... 66-7 strana 1
- Montážní pokyny pro znaky a nápisy ..... 66-7 strana 1
- Montážní přehled zadního znaku Škoda a nápisu ..... 66-7 strana 1

68 – Vnitřní výbava

Vnitřní zrcátko ..... 68-1 strana 1
- Demontáž a montáž vnitřního zrcátka bez senzoru deště ..... 68-1 strana 1

- Oprava pomocí lepidla ..... 68-1 strana 1
- Demontáž a montáž vnitřního zrcátka se senzorem deště ..... 68-1 strana 2
- Nalepení držáku pro patku zrcátka ..... 68-1 strana 2

Kryty, odkládací prostory a clony ..... 68-2 strana 1
- Montážní přehled středního panelu ..... 68-2 strana 1
- Demontáž a montáž sluneční clony ..... 68-2 strana 2
- Demontáž a montáž odkládací schránky ..... 68-2 strana 2

Stropní madlo ..... 68-3 strana 1
- Demontáž a montáž stropního madla ..... 68-3 strana 1

69 – Ochrana cestujících

Bezpečnostní pásy ..... 69-1 strana 1
- Bezpečnostní předpisy pro práci s předepínači pásů ..... 69-1 strana 1
- Bezpečnostní pásy vpředu - montážní přehled ..... 69-1 strana 2
- Bezpečnostní pásy vzadu - montážní přehled ..... 69-1 strana 3

Kontrola bezpečnostních pásů ..... 69-2 strana 1
- Kontroly ..... 69-2 strana 1

Airbag ..... 69-3 strana 1
- Přehled systému airbag ..... 69-3 strana 1
- Zásady bezpečnosti práce při opravách systému airbag ..... 69-3 strana 2
- Výměna dílů systému airbag ..... 69-3 strana 3
- Demontáž a montáž modulu airbagu řidiče ..... 69-3 strana 4
- Montážní přehled volantu ..... 69-3 strana 6
- Demontáž a montáž vratného kroužku s kluzným kroužkem ..... 69-3 strana 6
- Demontáž a montáž modulu airbagu spolujezdce ..... 69-3 strana 6
- Demontáž a montáž modulu kolenního airbagu ..... 69-3 strana 7
- Montážní přehled modulu bočního airbagu ..... 69-3 strana 8
- Demontáž a montáž modulu hlavového airbagu ..... 69-3 strana 9
- Montážní přehled modulu zadního bočního airbagu ..... 69-3 strana 9
- Demontáž a montáž tlakového senzoru bočního nárazu ..... 69-3 strana 11
- Demontáž a montáž akceleračního senzoru bočního nárazu ..... 69-3 strana 11
- Demontáž a montáž řídicí jednotky systému airbag ..... 69-3 strana 12
- Demontáž a montáž vypínače airbagů spolujezdce ..... 69-3 strana 13

Likvidace pyrotechnických dílů před sešrotováním vozidla ..... 69-4 strana 1
- Likvidace modulů airbagu a předepínačů pásů před sešrotováním vozidla ..... 69-4 strana 1

Zablokování a aktivace modulů airbagu (přizpůsobení) ..... 69-5 strana 1
- Zablokování a aktivace modulů airbagu spolujezdce (přizpůsobení) ..... 69-5 strana 1

70 – Výplně, panely

Přístrojová deska ..... 70-1 strana 1
- Demontáž a montáž přístrojové desky ..... 70-1 strana 1
- Demontáž a montáž odkládací schránky spolujezdce ..... 70-1 strana 5
- Demontáž a montáž centrální trubky ..... 70-1 strana 6

Výplně dveří ..... 70-2 strana 1
- Demontáž a montáž výplně dveří řidiče ..... 70-2 strana 1
- Demontáž a montáž výplně dveří spolujezdce ..... 70-2 strana 2
- Demontáž a montáž výplně zadních dveří ..... 70-2 strana 3
- Demontáž a montáž kliky spouštěče skla ..... 70-2 strana 5

Výplně a panely ..... 70-3 strana 1
- Demontáž a montáž horního panelu sloupku A (vozy bez hlavového airbagu) ..... 70-3 strana 1
- Demontáž a montáž horního panelu sloupku A (vozy s hlavovým airbagem) ..... 70-3 strana 1
- Demontáž a montáž spodního panelu sloupku A ..... 70-3 strana 2
- Demontáž a montáž horního panelu sloupku B (vozy bez hlavového airbagu) ..... 70-3 strana 2
- Demontáž a montáž horního panelu sloupku B (vozy s hlavovým airbagem) ..... 70-3 strana 3
- Demontáž a montáž spodního panelu sloupku B ..... 70-3 strana 3
- Demontáž a montáž horního panelu sloupku C (vozy bez hlavového airbagu) ..... 70-3 strana 4
- Demontáž a montáž horního panelu sloupku C (vozy s hlavovým airbagem) ..... 70-3 strana 4
- Demontáž a montáž spodního panelu sloupku C ..... 70-3 strana 5
- Demontáž a montáž horního panelu sloupku D ..... 70-3 strana 6

Výplně a panely zavazadlového prostoru ..... 70-4 strana 1
- Demontáž a montáž horního panelu víka zavazadlového prostoru ..... 70-4 strana 1
- Demontáž a montáž spodního panelu víka zavazadlového prostoru ..... 70-4 strana 1
- Demontáž a montáž bočních výplní zavazadlového prostoru ..... 70-4 strana 2
- Demontáž a montáž panelu prahu zavazadlového prostoru ..... 70-4 strana 3

Panelový strop ..... 70-5 strana 1
- Demontáž a montáž panelového stropu ..... 70-5 strana 1

72 – Sedadla

Přední sedadla ..... 72-1 strana 1
- Demontáž a montáž předních sedadel ..... 72-1 strana 1
- Montážní přehled předního sedadla ..... 72-1 strana 1
- Demontáž a montáž opěry od sedáku ..... 72-1 strana 2
- Demontáž a montáž bederní opěry ..... 72-1 strana 3
- Demontáž a montáž mechanismu výškového nastavení ..... 72-1 strana 5

Zadní sedadla ..... 72-2 strana 1
- Demontáž a montáž zadního sedadla ..... 72-2 strana 1
- Montážní přehled krytů zadního sedadla ..... 72-2 strana 2
- Demontáž a montáž nosičů pro upevnění zadních sedadel ..... 72-2 strana 3

74 – Potahy a čalounění sedadel

Potahy a čalounění předních sedadel ..... 74-1 strana 1
- Montážní přehled potahů a čalounění sedáku ..... 74-1 strana 1
- Montážní přehled potahu a čalounění opěry ..... 74-1 strana 2

Potahy a čalounění zadních sedadel ..... 74-2 strana 1
- Montážní přehled potahů a čalounění opěry (krajní sedadla) ..... 74-2 strana 1
- Montážní přehled potahů a čalounění sedáku (krajní sedadla) ..... 74-2 strana 2
- Montážní přehled potahu a čalounění opěry (střední sedadlo) ..... 74-2 strana 3
- Montážní přehled potahů a čalounění sedáku (střední sedadlo) ..... 74-2 strana 4

00 – Technická data

00-1 Technická data

Údaje o vozidle

Identifikační číslo vozidla je vyraženo na pravém uložení tlumičové vzpěry.

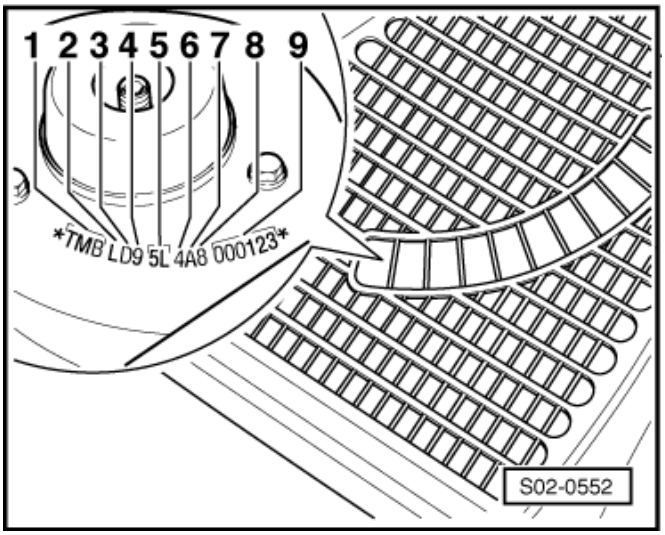

Identifikační číslo vozidla je také umístěno v levém spodním rohu předního okna.

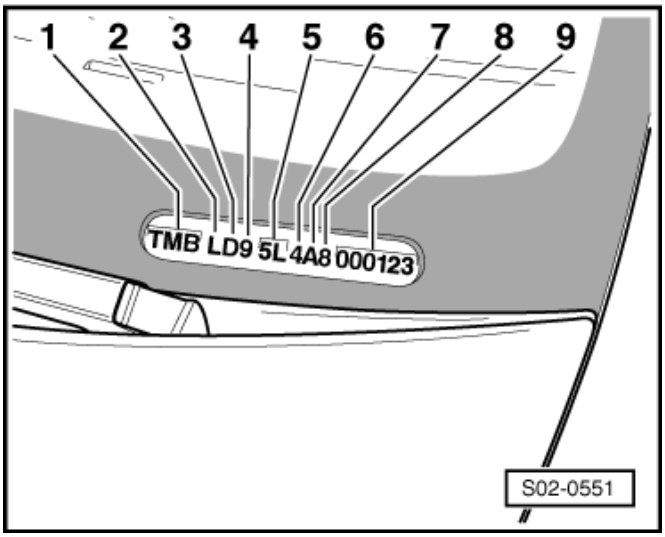

1 - Světový kód výrobce
2 - Typ karoserie a výbava
3 - Typ motoru
4 - Systém airbag
5 - Typ vozidla
6 - Interní kód
7 - Modelový rok
8 - Výrobní závod
9 - Číslo karoserie

Upozornění

Podrobné informace o významu jednotlivých znaků ⇒ Údržba – přesné pokyny; sešit Yeti.

50 – Karoserie - přední část

50-1 Karoserie - přední část

Montážní přehled úplného modulu přední stěny

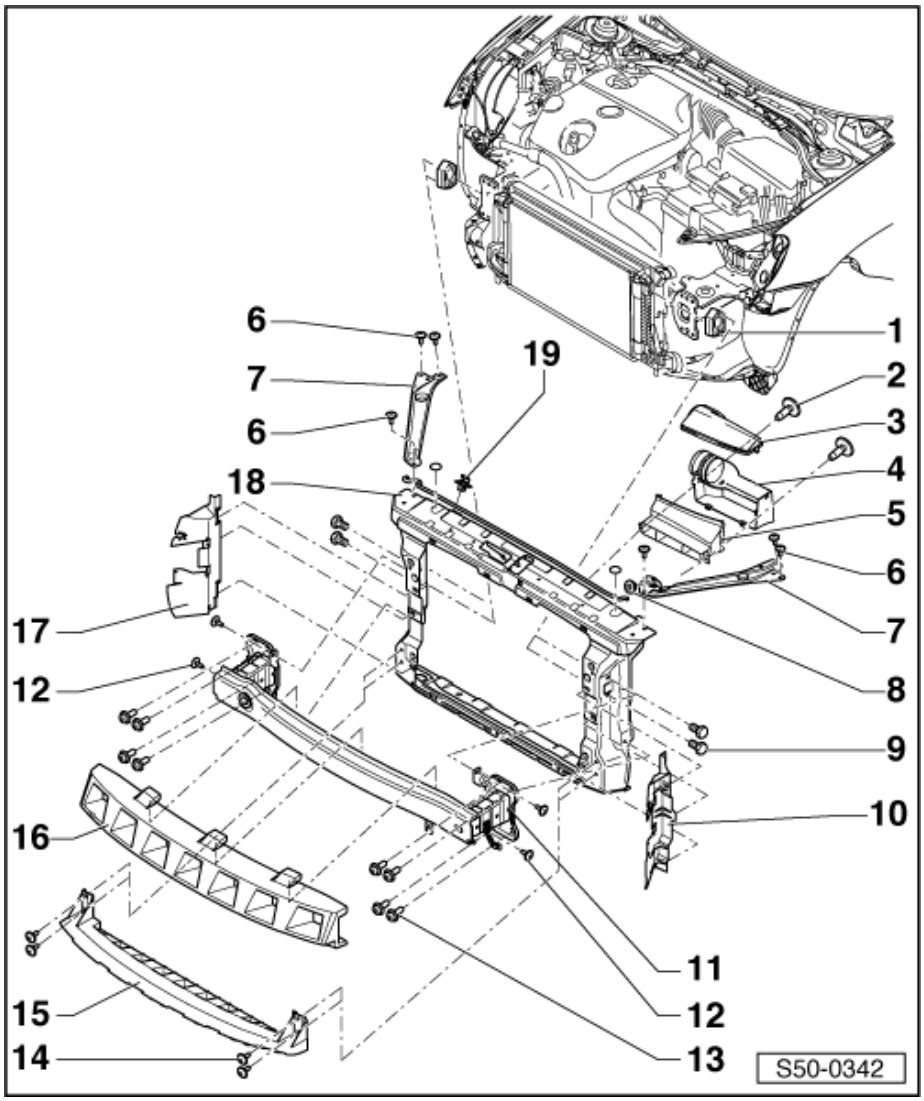

1 - Lůžko chladiče
2 - 2 Nm
3 - Horní kryt kanálu vzduchu
4 - Rozdělovač kanálu vzduchu
5 - Kanál vzduchu
6 - 9 Nm
7 - Nosná vzpěra
8 - Gumové lůžko pro vzpěru víka motorového prostoru
9 - 4,5 Nm
10 - Vedení vzduchu levé
11 - Nosník předního nárazníku
❑ demontáž a montáž ⇒ Kapitola „Montážní přehled nosníku předního nárazníku“ v 63-1
12 - 9 Nm
13 - 30 Nm
14 - 3,5 Nm
15 - Příčník
16 - Pěnovka
17 - Vedení vzduchu pravé
18 - Přední stěna
❑ demontáž:
– Odpojit kostřicí kabel akumulátoru ⇒ Elektrická zařízení ⇒ opr. sk. 27.
– Demontovat spodní kryt motoru ⇒ 50-1 strana 3.
– Demontovat přední nárazník ⇒ Kapitola „Montážní přehled předního nárazníku“ v 63-1.
– Demontovat pěnovku -16-.
– Demontovat šrouby -14- a sejmout příčník -15-.
– Demontovat přední světlomety ⇒ Elektrická zařízení ⇒ opr. sk. 94.
– Demontovat nosník předního nárazníku ⇒ Kapitola „Montážní přehled nosníku předního nárazníku“ v 63-1.
– Rozpojit bovden ovládání víka motorového prostoru ⇒ Kapitola „Rozpojení bovdenů ovládání víka motorového prostoru“ v 55-1.
– Vycvaknout horní kryt kanálu vzduchu -3- a uvolnit rozdělovač kanálu vzduchu -4- od kanálu vzduchu -5-.
– Rozpojit svorkovnici zámku víka motorového prostoru a uvolnit el. vedení z přední stěny.
– Demontovat šrouby -6- nosné vzpěry na přední stěnu.
– Upevnit chladič a kondenzátor vhodným způsobem v motorovém prostoru.

Upozornění

- *Kondenzátor nezavěšovat na vedení.*
- *Hadice kondenzátoru se nesmí zlomit.*

– Demontovat šrouby -9- lůžek chladiče.

– Přední stěnu vytáhnout z lůžek chladiče.

❑ montáž:
Montáž se provede opačným postupem.

POZOR!

Dodržet postup připojení akumulátoru!

19 - Držák el. vedení

Servisní nastavení úplného modulu přední stěny

Upozornění

Při servisním nastavení úplného modulu přední stěny dojde k vylepšení přístupu do přední části motorového prostoru. Modul přední stěny se posune o cca 70 mm směrem dopředu.

– Demontovat přední nárazník ⇒ Kapitola „Montážní přehled předního nárazníku“ v 63-1.

– Demontovat přední světlomety ⇒ Elektrická zařízení ⇒ opr. sk. 94.

– Demontovat spodní kryt motoru ⇒ 50-1 strana 3.

– Uvolnit kanál vzduchu od přední stěny ⇒ 50-1 strana 1.

– Bovden zámku vyvléknout z příchytek na přední stěně.

– Olepit rohy blatníků lepicí páskou.

– Víko motorového prostoru podepřít vhodným způsobem a řádně zajistit.

– Demontovat spodní šrouby -1- (30 Nm) a ihned místo nich našroubovat šrouby -2- (např. M10 x 120). ►

– Demontovat horní šrouby -1- (30 Nm) a místo nich našroubovat šrouby -2-.

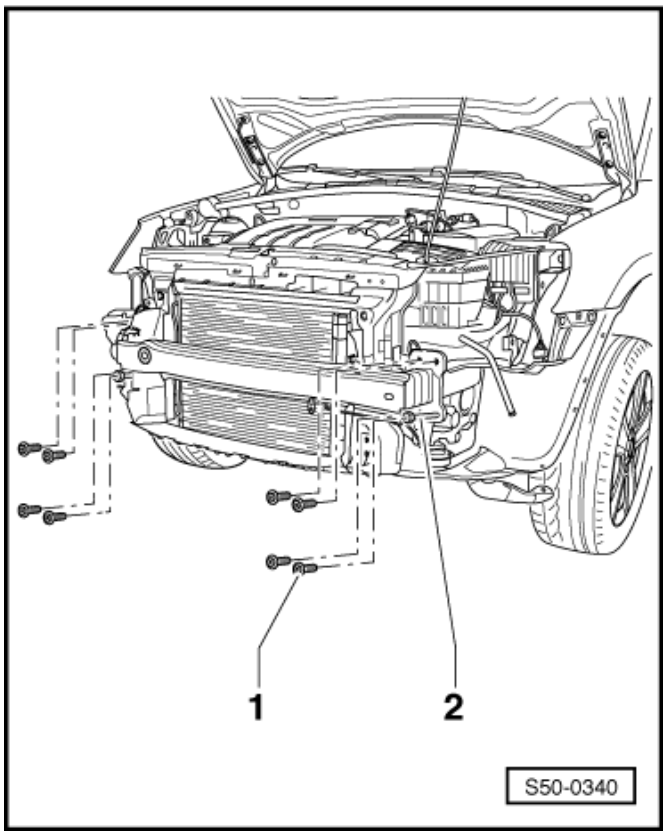

– Demontovat šrouby -2- (9 Nm).
– Vytáhnout úplný modul přední stěny -1- směrem dopředu o cca 50 - 70 mm.

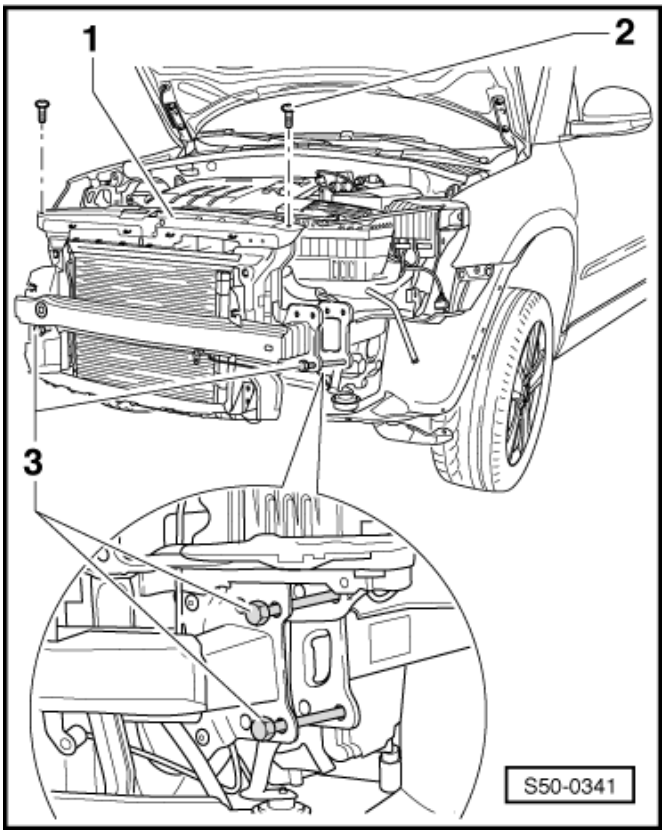

Upozornění

Montáž úplného předního modulu se provede opačným postupem.

Montážní přehled spodního krytu motoru

Pro vozy se vznětovými motory

1 - Spodní kryt motoru
- ❑ demontáž:
- – Demontovat šrouby -2- a -3-.
- – Sejmout spodní kryt motoru.
- ❑ montáž:

Montáž se provede opačným postupem.

2 - 6 Nm

3 - 2 Nm

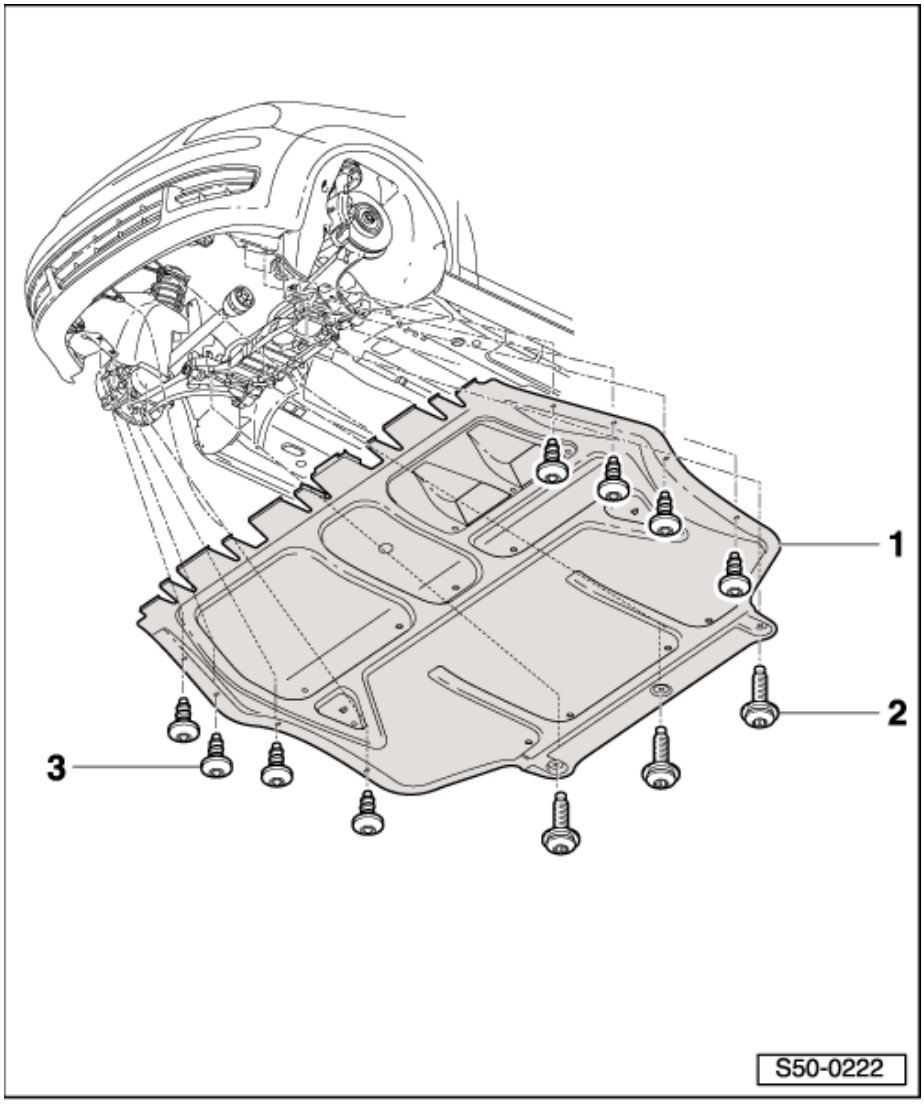

Pro vozy se zážehovými motory

1 - 2 Nm

2 - Spodní kryt motoru

❑ demontáž:

– Demontovat šrouby -1-.

– Sejmout spodní kryt motoru.

❑ montáž:

Montáž se provede opačným postupem.

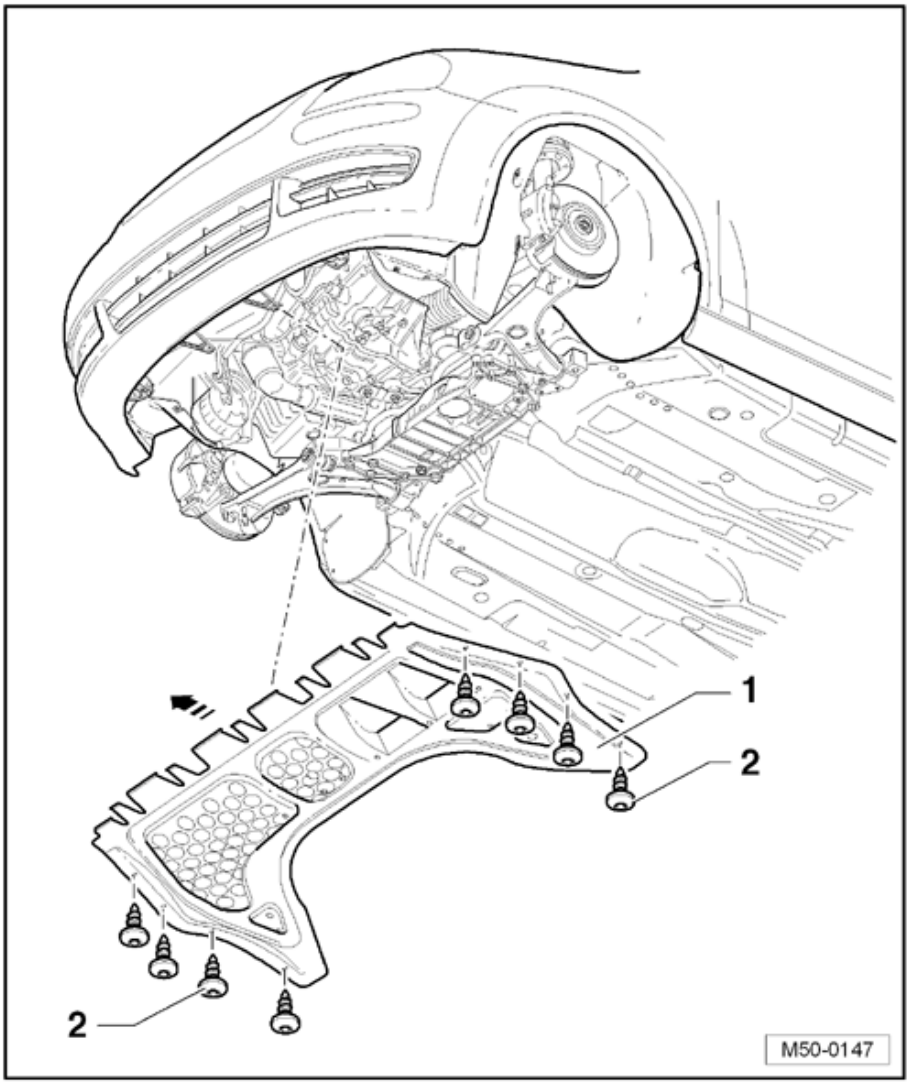

Montážní přehled spodních krytů podlahy

Upozornění

Na obrázku je znázorněna pouze pravá strana vozidla. Demontáže a montáže levých spodních krytů se provádějí analogicky.

1 - Pravý spodní kryt podlahy
- ❑ demontáž:
- – Demontovat kryt -3-.
- – Demontovat matice -2-.
- – Sejmout spodní kryt podlahy.
- ❑ montáž:

Montáž se provede opačným postupem.

2 - Matice, 2 Nm

3 - Kryt

4 - 2 Nm

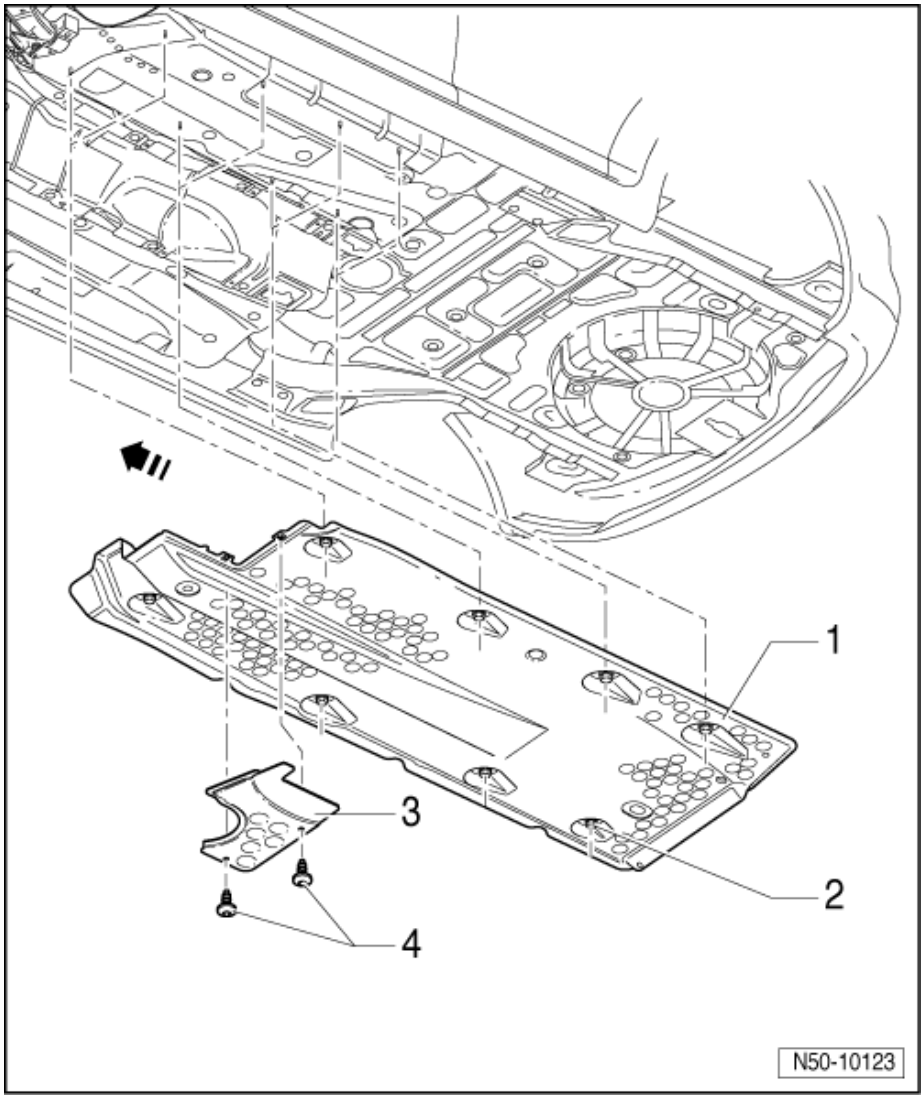

50-2 Přední blatník

Montážní přehled předního blatníku

1 - Protihluková izolace

2 - Matice, 8 Nm

3 - Přední blatník

❑ demontáž:

– Demontovat vnější kryt sloupku A ⇒ Kapitola „Montážní přehled vnějšího krytu sloupku A“ v 66-5.

– Demontovat vložku předního blatníku ⇒ Kapitola „Demontáž a montáž vložky předního blatníku“ v 66-1.

– Demontovat dělicí kryt ⇒ 50-2 strana 1.

– Vyjmout protihlukovou izolaci -1-.

– Demontovat matice -2-.

– Částečně uvolnit roh předního nárazníku.

– Demontovat upevňovací šrouby předního blatníku -4-.

– Sejmout přední blatník.

❑ montáž:

Montáž se provede opačným postupem, přičemž je třeba dbát na následující:

Nalícovat přední blatník ⇒ Karoserie - Klempířské práce ⇒ opr. sk. 00.

4 - 8 Nm

5 - Horní držák blatníku

6 - Spodní držák blatníku

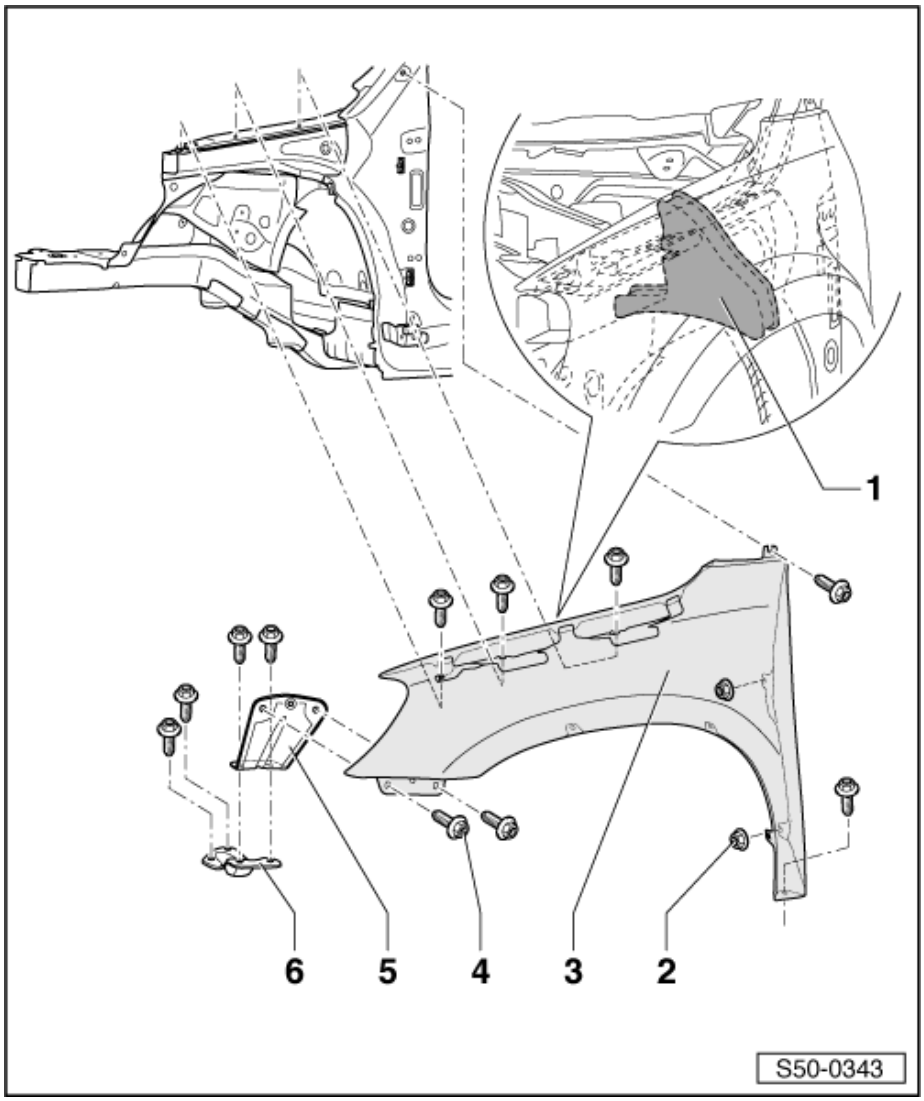

Demontáž a montáž dělicího krytu

Demontáž

– Demontovat vložku předního blatníku ⇒ Kapitola „Demontáž a montáž vložky předního blatníku“ v 66-1.
– Vyšroubovat matice -2- (2,5 Nm).
– Vyjmout dělicí kryt blatníku -1-.

Montáž

Montáž se provede opačným postupem.

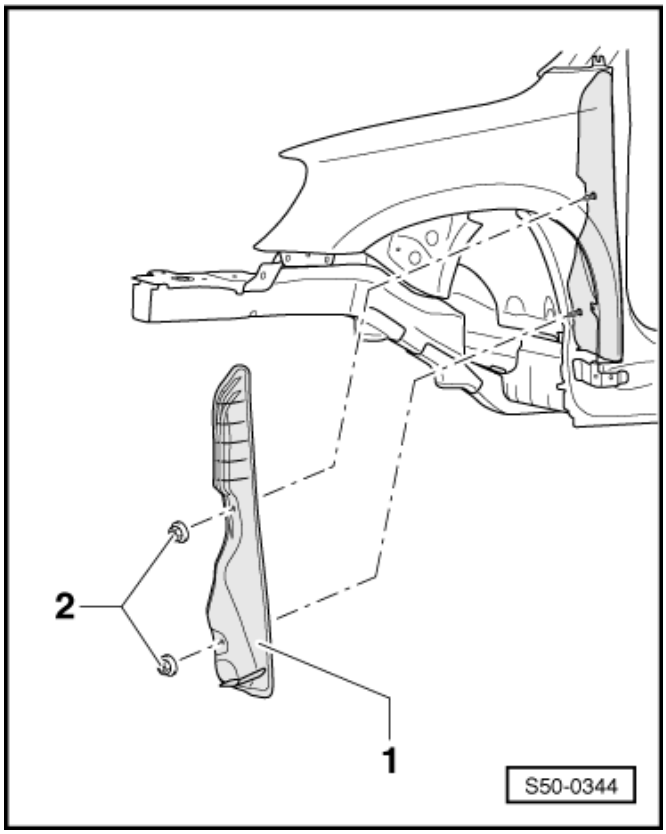

55 – Víka

55-1 Víko motorového prostoru

Montážní přehled víka motorového prostoru

1 - Víko motorového prostoru

Upozornění

Pro demontáž a montáž je zapotřebí dvou mechaniků.

❑ demontáž:

– Demontovat šrouby -4- a víko sejmout.

❑ montáž:

Montáž se provede opačným postupem, přičemž je třeba dbát na následující:

Nalícovat víko motorového prostoru ⇒ Karoserie - klempířské práce ⇒ opr. sk. 00.

Dodržet rovnoměrnou mezeru mezi víkem a karoserií.

Nastavit dorazy a vyzkoušet otevírání a zavírání víka.

2 - Vzpěra víka motorového prostoru

3 - Závěs víka motorového prostoru

4 - 20 Nm

5 - Gumové uložení

6 - Vodicí díl

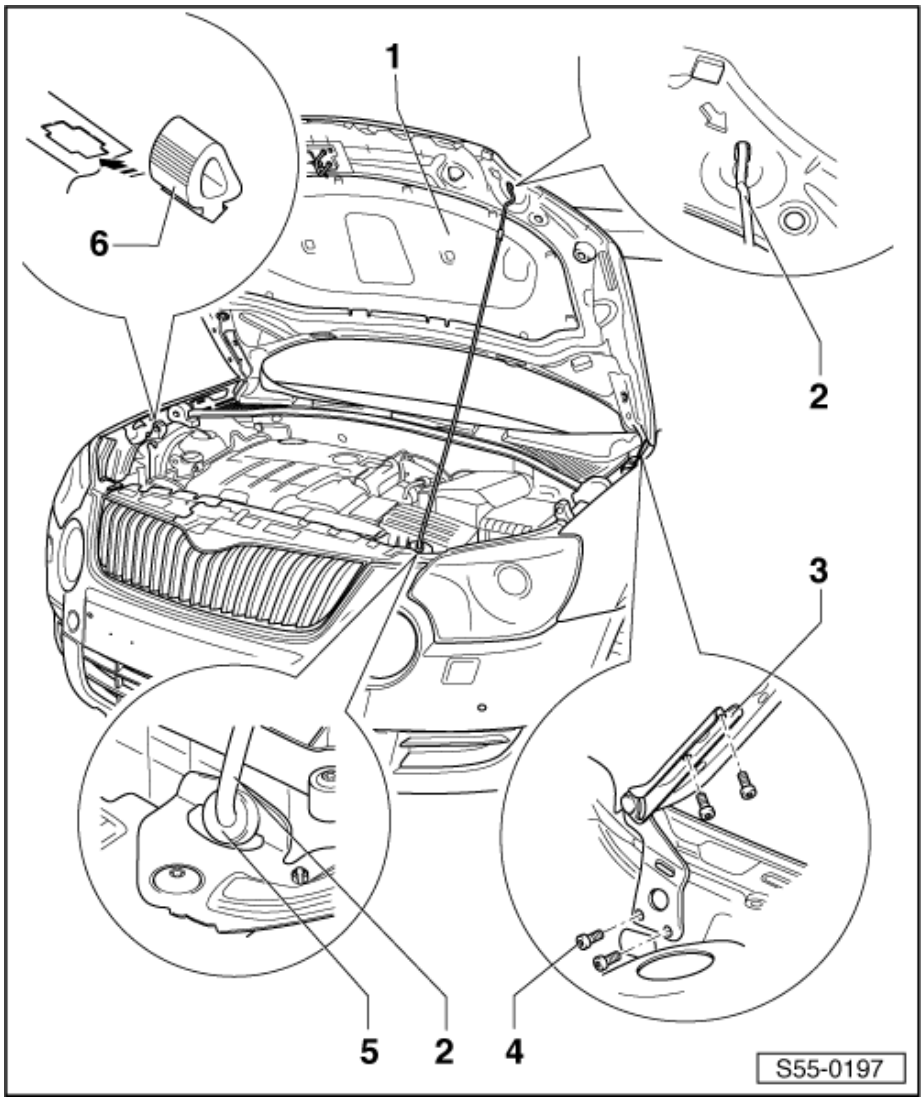

Montážní přehled ovládání víka motorového prostoru

1 - Matice, 3 Nm

2 - Krytka bovdenu

3 - Průchodka

4 - Bovden

- ❑ přední a zadní část bovdenového vedení lze měnit samostatně
- ❑ bovdenové vedení rozděleno na dvě části v bovdenové spojce -10-
- ❑ rozpojení ⇒ 55-1 strana 3

5 - Rozpěrná matice

6 - Konzola

7 - 2,5 Nm

8 - Spodní panel sloupku A

- ❑ demontáž a montáž ⇒ Kapitola „Demontáž a montáž spodního panelu sloupku A“ v 70-3

9 - Ovládací páka víka motorového prostoru

- ❑ demontáž a montáž ⇒ 55-1 strana 2

10 - Bovdenová spojka

- ❑ rozpojení bovdenů ⇒ 55-1 strana 3

11 - Schéma ovládání víka motorového prostoru

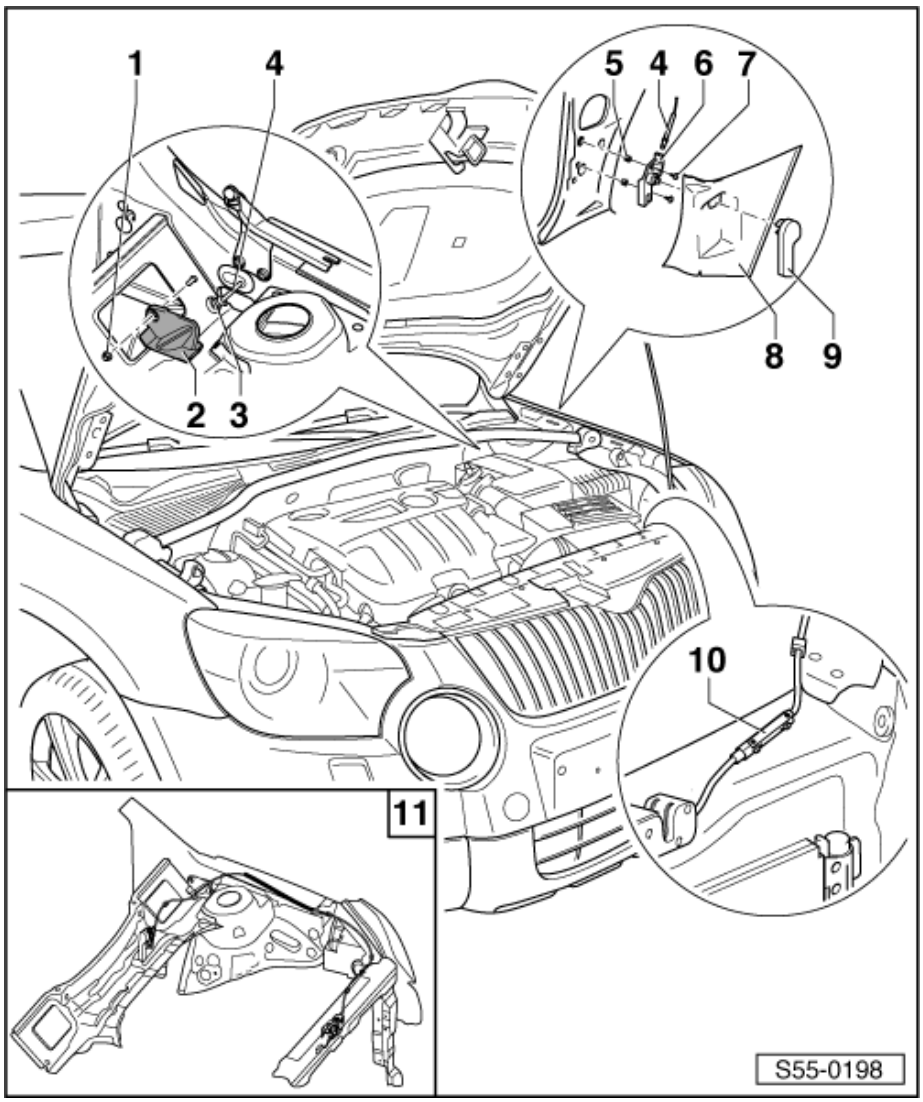

Demontáž a montáž ovládací páky víka motorového prostoru

Demontáž

– Zezadu odjistit západku -1- ovládací páky -2- pomocí ► vhodného přípravku (např. šroubovákem).

– Ovládací páku víka motorového prostoru vyjmout.

Montáž se provede opačným postupem.

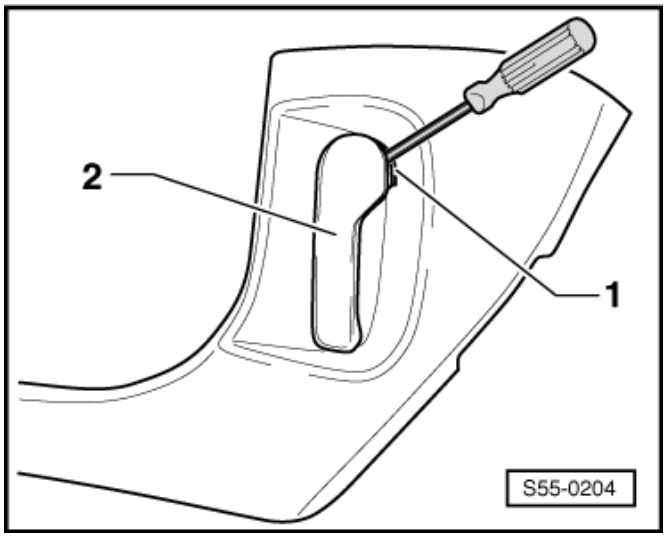

Rozpojení bovdenů ovládání víka motorového prostoru

– Rozpojit spojku bovdenů uvolněním západky -šipka- (např. šroubovákem).

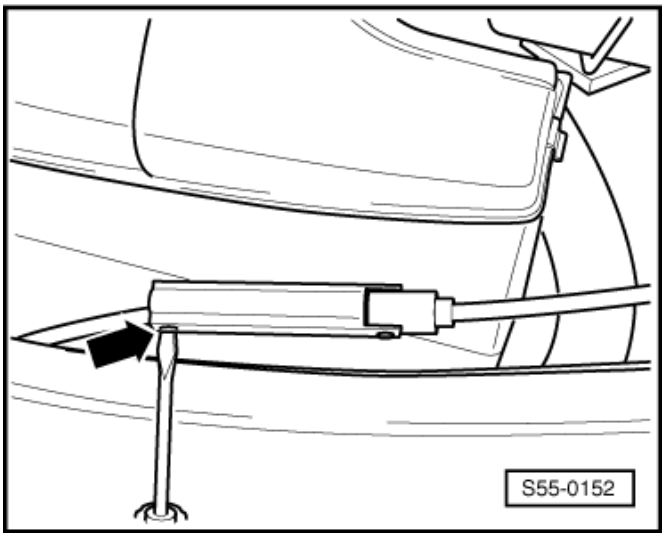

– Vyjmout bovden -1- ze spojky -2-.

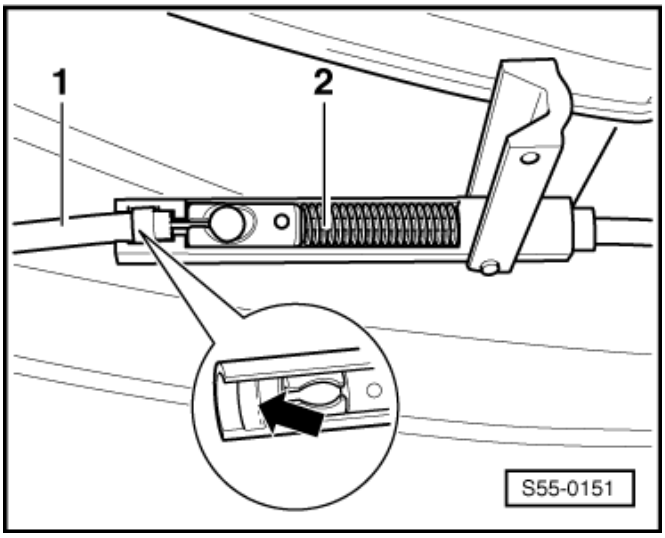

Upozornění

Při montáži je nutné se přesvědčit, zda je bovden správně usazen ve spojce -šipka- a zda je spojka správně usazena.

Montážní přehled zámku víka motorového prostoru

1 - Doraz

2 - Výškový doraz

- ❑ otáčením doprava nebo doleva nastavit výškové ustavení víka vůči blatníkům

3 - Zámek víka motorového prostoru

- ❑ demontáž:
- – Vyvěsit bovdenové vedení -6-.
- – Rozpojit svorkovnici zámku víka motorového prostoru.
- – Demontovat šrouby -4- a -5-.
- – Vyjmout zámek víka motorového prostoru.
- ❑ montáž:

Montáž se provede opačným postupem.

4 - 9 Nm

5 - 20 Nm

6 - Bovdenové vedení

7 - 9 Nm

8 - Pojistný hák

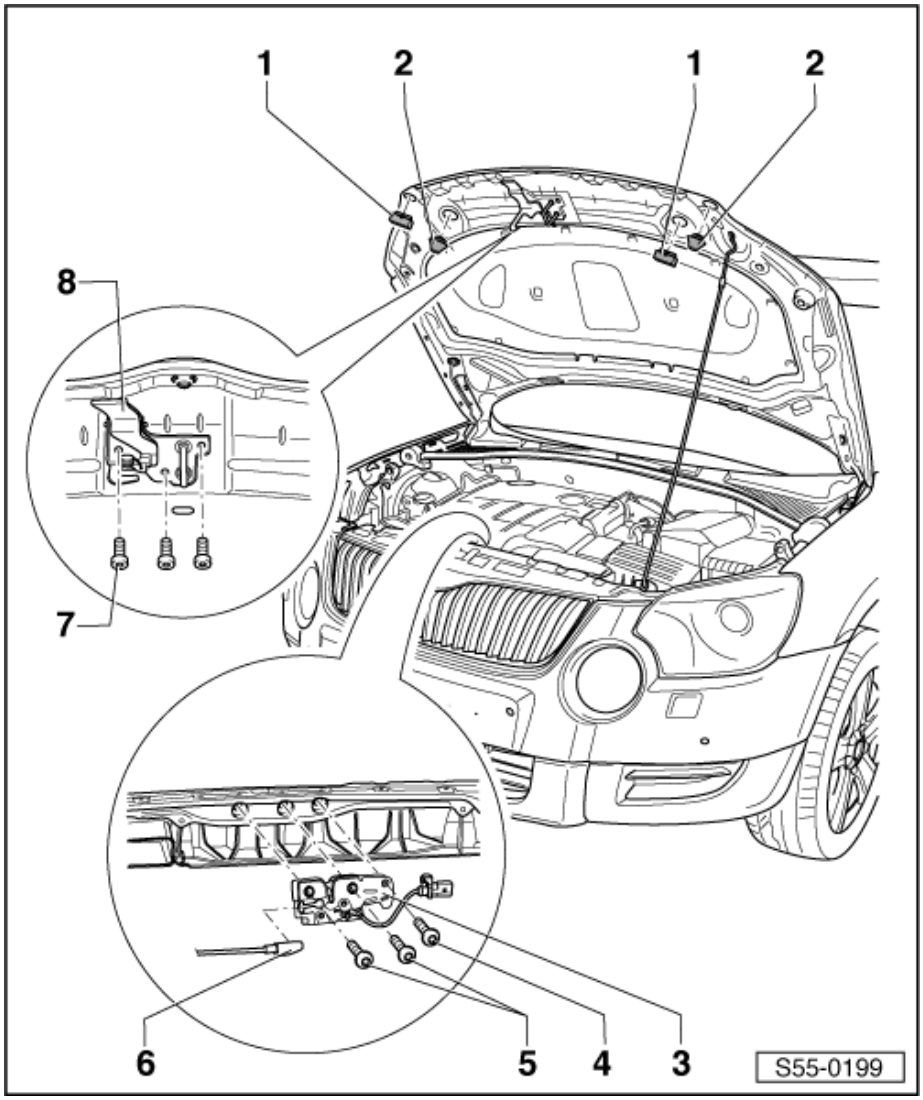

55-2 Víko zavazadlového prostoru

Montážní přehled víka zavazadlového prostoru

1 - Kryt dorazu
2 - 10 Nm
3 - Doraz
4 - Gumová krytka dorazu
5 - Spodní panel víka zavazadlového prostoru
- ❑ demontáž a montáž ⇒ Kapitola „Demontáž a montáž spodního panelu víka zavazadlového prostoru“ v 70-4

6 - Víko zavazadlového prostoru
- ❑ demontáž a montáž ⇒ 55-2 strana 1

7 - 8 Nm
8 - Držák kulového čepu
9 - Plynová vzpěra
- ❑ demontáž a montáž ⇒ 55-2 strana 2
- ❑ odplynění ⇒ 55-2 strana 2

10 - 8 Nm
11 - Klínový doraz
12 - Kulový čep
- ❑ utahovací moment 20 Nm

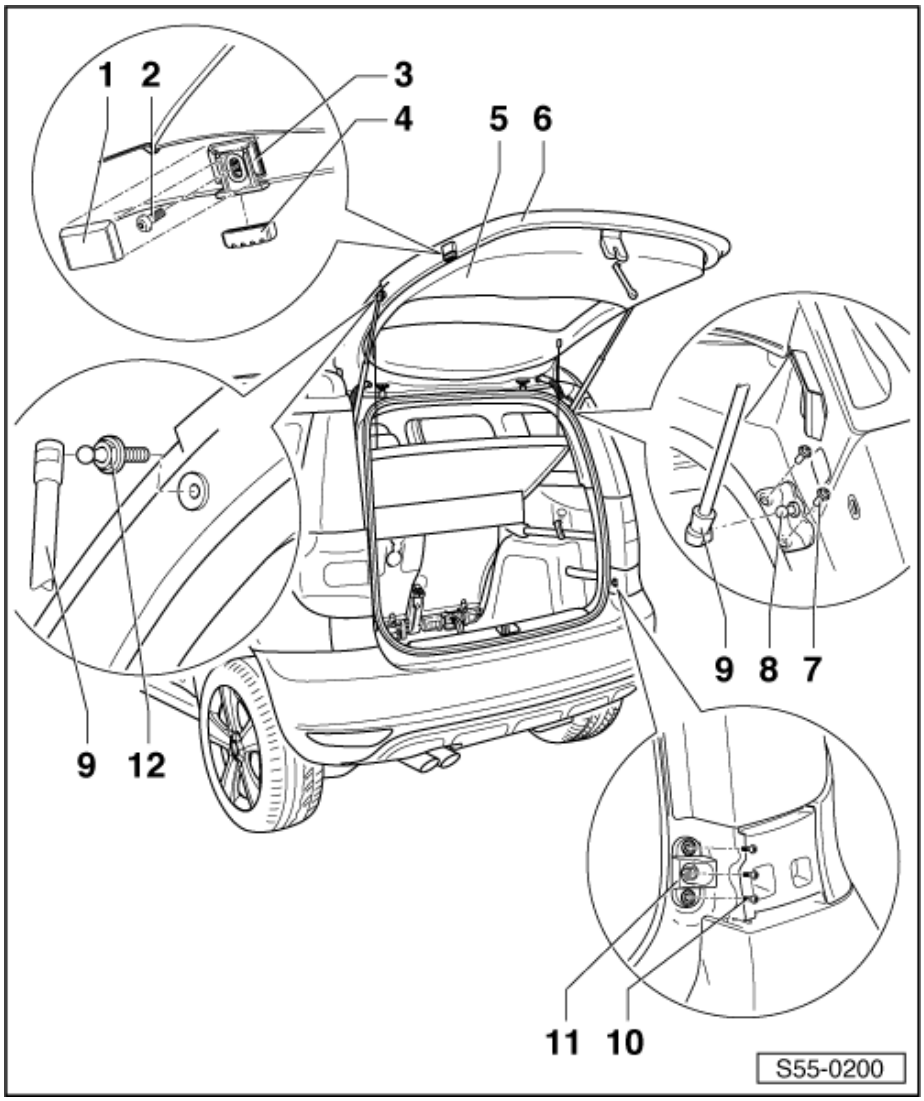

Demontáž a montáž víka zavazadlového prostoru

Upozornění

Pro demontáž a montáž je zapotřebí dvou mechaniků.

Demontáž

– Demontovat panely víka zavazadlového prostoru ⇒ 70-4 strana 1.
– Rozpojit svorkovnice elektrické instalace a vyjmout svazek z víka zavazadlového prostoru.
– Demontovat plynové vzpěry ⇒ 55-2 strana 2.
– Přidržet víko zavazadlového prostoru druhým mechanikem.

– Demontovat upevňovací šrouby -1- (20 Nm) závěsů a víko zavazadlového prostoru -2- sejmout.

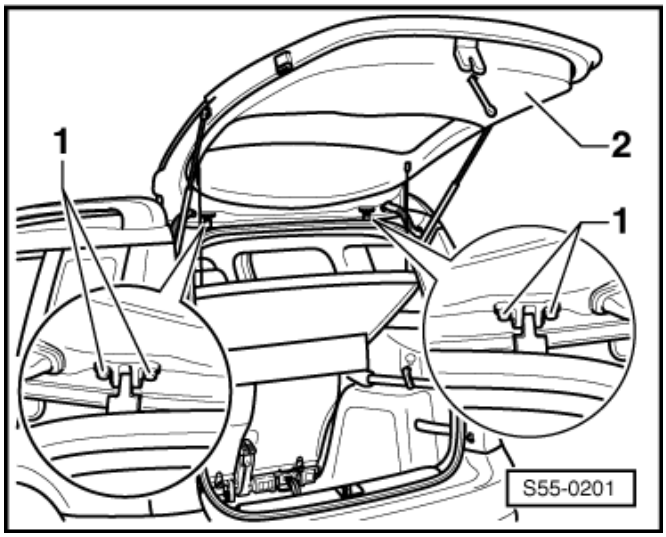

Montáž

Montáž se provede opačným postupem, přičemž je třeba dbát na následující:

Nalícovat víko zavazadlového prostoru ⇒ Karoserie - klempířské práce ⇒ opr. sk. 00.

Dodržet rovnoměrnou mezeru mezi víkem a karoserií.

Nastavit dorazy a vyzkoušet otevírání a zavírání víka.

Demontáž a montáž plynové vzpěry víka zavazadlového prostoru

Demontáž

– Otevřít víko zavazadlového prostoru, podepřít a zajistit ho.
– Nadzvednout šroubovákem jisticí třmen -2- a plynovou vzpěru -1- stáhnout z kulového čepu -3-.

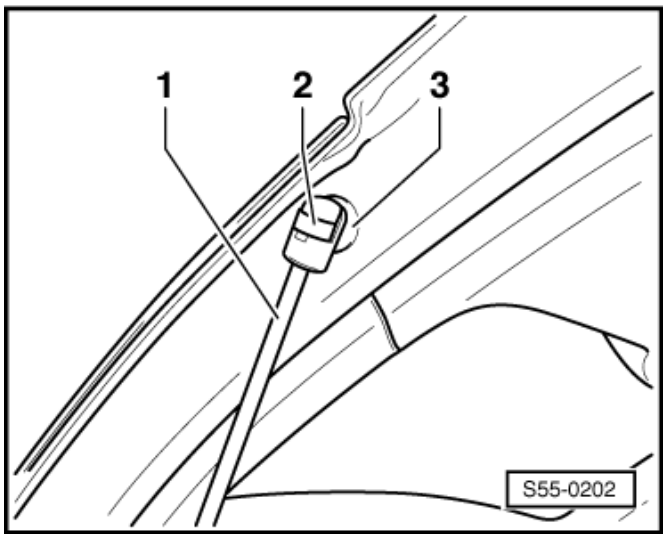

Upozornění

Pokud se plynová vzpěra použije znovu, nesmí se jisticí třmen vytáhnout zcela z kulové pánve, neboť by došlo k jeho poškození.

1 - Plynová vzpěra
2 - Jisticí třmen
3 - Kulový čep

Montáž

Montáž se provede opačným postupem.

Odplynění plynové vzpěry

– Upnout plynovou vzpěru ve vzdálenosti -a = 50 mm- do svěráku.

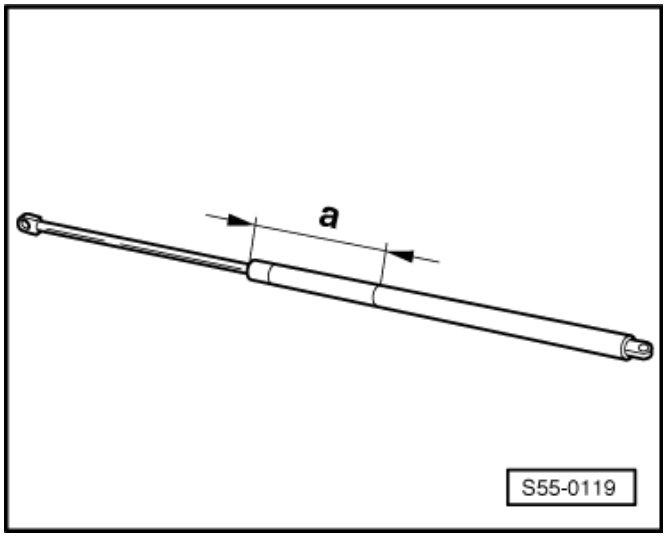

POZOR!

Upnutí plynové vzpěry se musí provést pouze ve výše předepsané vzdálenosti, jinak hrozí nebezpečí úrazu!

– Naříznout válec plynové vzpěry v první třetině jeho délky - měřeno od hrany válce na straně pístnice.

Upozornění

- *Při řezání používat ochranné brýle.*
- *Oblast řezu během řezání zakrýt hadrem.*
- *Olej a čisticí hadry se likvidují podle předpisů o ochraně životního prostředí.*
- *Plynovou vzpěru je možné po odplynění vyřadit jako šrot.*

Montážní přehled zámku víka zavazadlového prostoru

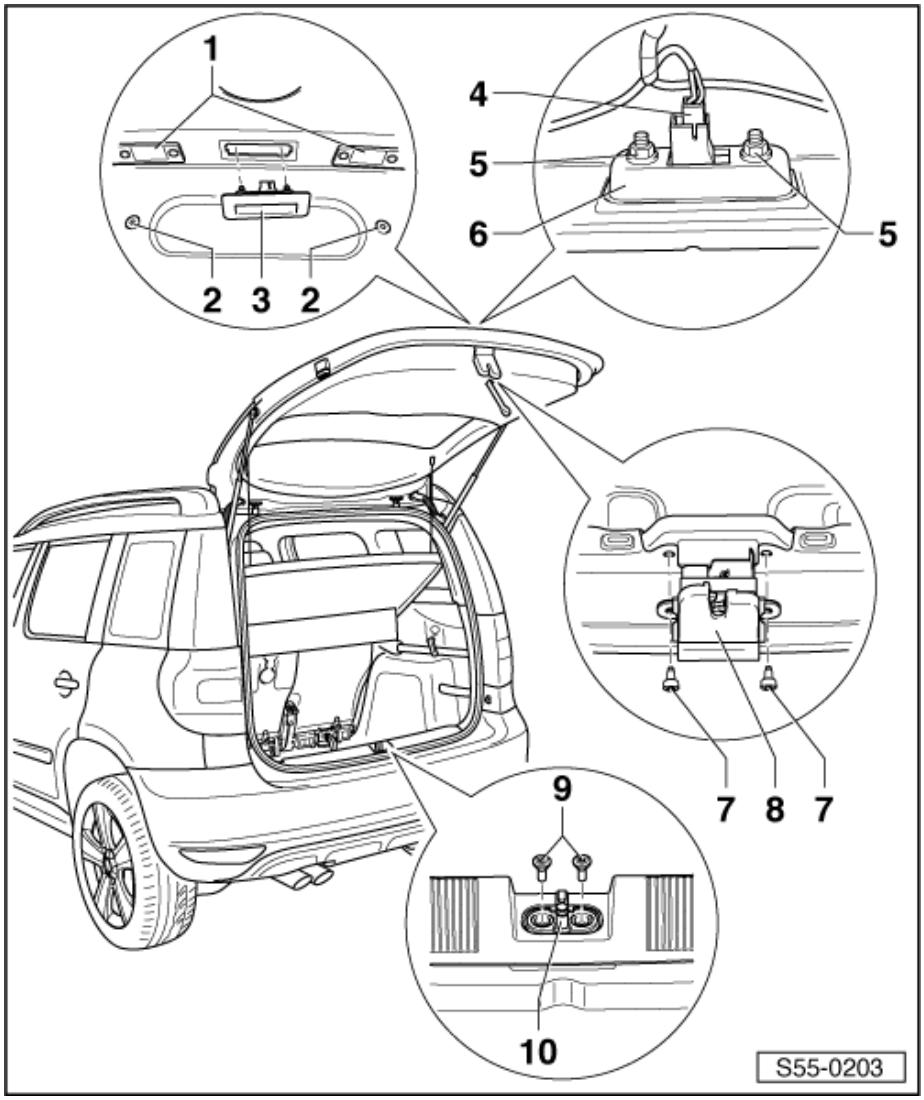

1 - Osvětlení registrační značky
- ❑ demontáž a montáž ⇒ Elektrická zařízení ⇒ opr. sk. 94

2 - Rozpěrná matice
- ❑ pro podložku registrační značky

3 - Spínač otevírání víka zavazadlového prostoru
- ❑ demontáž:
- – Demontovat spodní panel víka zavazadlového prostoru ⇒ Kapitola „Demontáž a montáž spodního panelu víka zavazadlového prostoru“ v 70-4.
- – Odpojit svorkovnici -4-.
- – Demontovat upevňovací matice -5- a sejmout upevňovací misku -6-.
- – Spínač vyjmout z víka zavazadlového prostoru.
- ❑ montáž:
  Montáž se provede opačným postupem.

4 - Svorkovnice
- ❑ spínače otevírání víka zavazadlového prostoru -3-

5 - Matice, 6 Nm

6 - Upevňovací miska

7 - 20 Nm

8 - Zámek víka zavazadlového prostoru
- ❑ demontáž:
- – Demontovat spodní panel víka zavazadlového prostoru ⇒ Kapitola „Demontáž a montáž spodního panelu víka zavazadlového prostoru“ v 70-4.
- – Odpojit svorkovnici zámku víka zavazadlového prostoru.
- – Demontovat upevňovací šrouby -7- a zámek vyjmout.
- ❑ montáž:
  Montáž se provede opačným postupem.

9 - 20 Nm

10 - Oko zámku
- ❑ víko musí lícovat s karoserií
- ❑ víko se musí volně otevírat a zavírat

57 – Dveře přední, montované díly, centrální zamykání

57-1 Dveře přední

POZOR!

Platí pouze pro vozidla s bočními airbagy:

Systém airbag pracuje s tlakovými snímači bočního nárazu umístěnými v předních dveřích. Aby byla zajištěna bezchybná funkce systému airbag, nesmějí se na předních dveřích provádět žádné úpravy (např. demontáž nebo dodatečná montáž reproduktorů).

Nejezdit s vozidlem pokud nejsou zkompletované přední dveře.

Neschválené úpravy předních dveří nebo nekompletní přední dveře mohou negativně ovlivnit funkci systému airbag.

Montážní přehled předních dveří

1 - Vložka zámku
- ❑ demontáž a montáž ⇒ Kapitola „Demontáž a montáž vložky zámku“ v 57-2

2 - Klika dveří
- ❑ demontáž a montáž ⇒ Kapitola „Demontáž a montáž kliky předních dveří“ v 57-2

3 - 20 Nm

4 - 40 Nm

5 - Závěs dveří horní

6 - 9 Nm

7 - 30 Nm

8 - Omezovač dveří

9 - Závěs dveří spodní

10 - Vnitřní ovládání dveří
- ❑ demontáž a montáž ⇒ Kapitola „Demontáž a montáž vnitřního ovládání předních dveří“ v 57-2

11 - Bovden

12 - Zámek dveří
- ❑ demontáž a montáž ⇒ Kapitola „Demontáž a montáž zámku předních dveří“ v 57-2

13 - 20 Nm

14 - Krytka

15 - Krytka

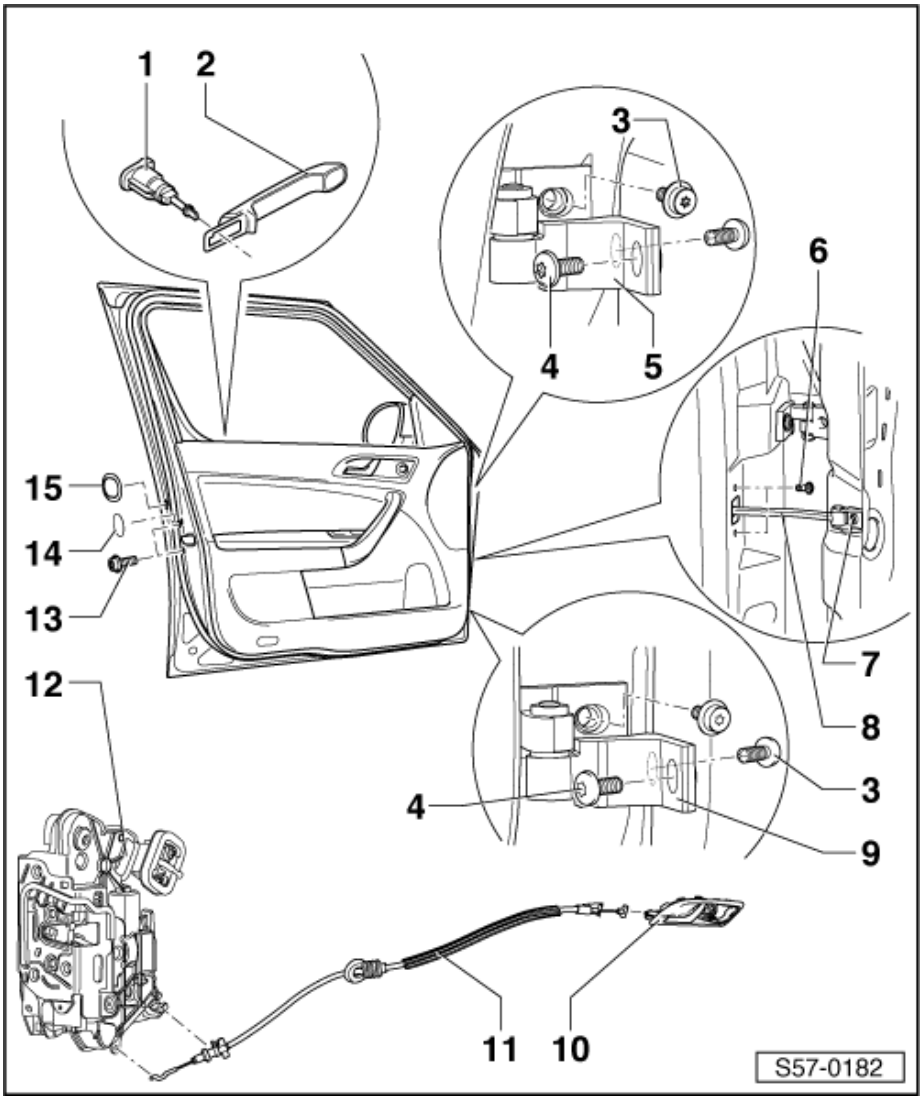

Demontáž a montáž předních dveří

POZOR!

Před zahájením prací na elektrickém zařízení odpojit kostřicí kabel akumulátoru.

Při odpojení a následném připojení kostřicího kabelu akumulátoru je nutné provést některé dodatečné práce Elektrická zařízení opr. sk. 27.

Při manipulaci s tlakovým senzorem bočního nárazu dodržet bezpečnostní předpisy Kapitola „Zásady bezpečnosti práce při opravách systému airbag“ v 69-3.

Demontáž

– Stáhnout průchodku -6- ze sloupku A.
– Rozpojit svorkovnice -4-.
– Demontovat matice -2- ze závěsů -1-.
– Vyšroubovat šroub -5- z omezovače dveří -3-.
– Dveře vyháknout směrem nahoru.

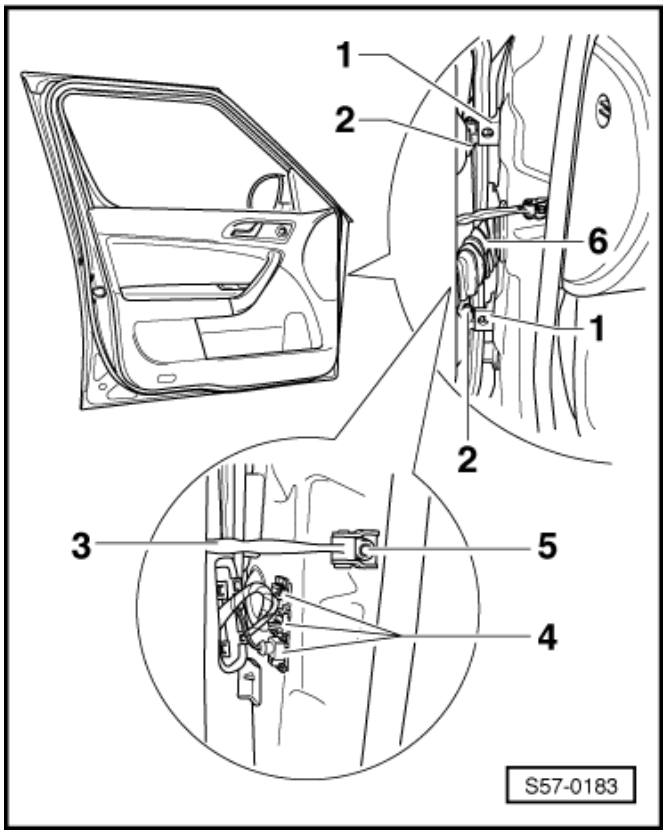

Montáž

Montáž se provede opačným postupem, přičemž je třeba dbát na následující:

– Vyjmout držák průchodky -2- ze sloupku A.
– Nasadit držák průchodky -2- do průchodky -1- a držák s průchodkou namontovat do sloupku A.

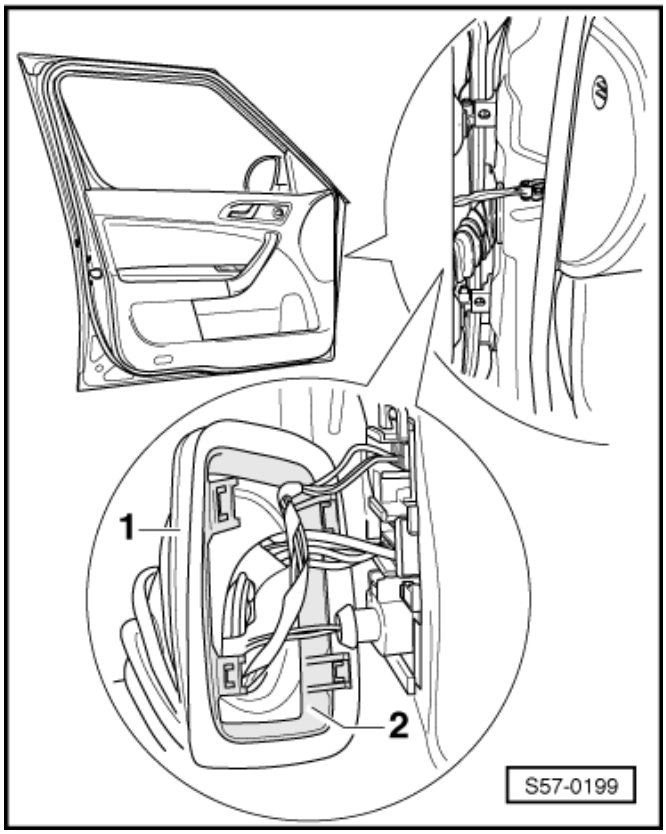

Upozornění

V případě poškození držáku průchodky -2- nahradit novým originálním dílem.

♦ Před připojením akumulátoru zapnout zapalování.

POZOR!

Při připojování akumulátoru se nesmí ve vozidle nacházet žádná osoba.

Při odpojení a následném připojení kostřicího kabelu akumulátoru je nutné provést některé dodatečné práce Elektrická zařízení opr. sk. 27.

Seřízení předních dveří

Aby bylo možno dveře přesně seřídit, je třeba povolit závěsy jak na sloupku tak na dveřích. Jiné způsoby seřízení, např. přihnutí směrem nahoru, jsou zcela neúčinné, neboť následně dojde opět k jejich poklesu.

– Povolit šrouby tak, aby bylo možno dveřmi posouvat.

• Dveře jsou správně seřízené, když mají v uzavřeném stavu všude rovnoměrný odstup od rámu dveří.

Demontáž a montáž nosníku agregátu předních dveří

Demontáž

POZOR!

Před zahájením prací na elektrickém zařízení odpojit kostřicí kabel akumulátoru.

Při odpojení a následném připojení kostřicího kabelu akumulátoru je nutné provést některé dodatečné práce Elektrická zařízení opr. sk. 27.

Upozornění

Nosník agregátu se demontuje ve spojení se spouštěčem skla.

– Demontovat výplň předních dveří ⇒ 70-2 strana 1.
– Demontovat sklo předních dveří ⇒ 57-1 strana 4.
– Rozpojit svorkovnici -3- motoru spouštěče skla a uvolnit el. vedení z příchytek -4-.
– Demontovat šrouby -1- a vyjmout nosník agregátu -2- ze dveří.

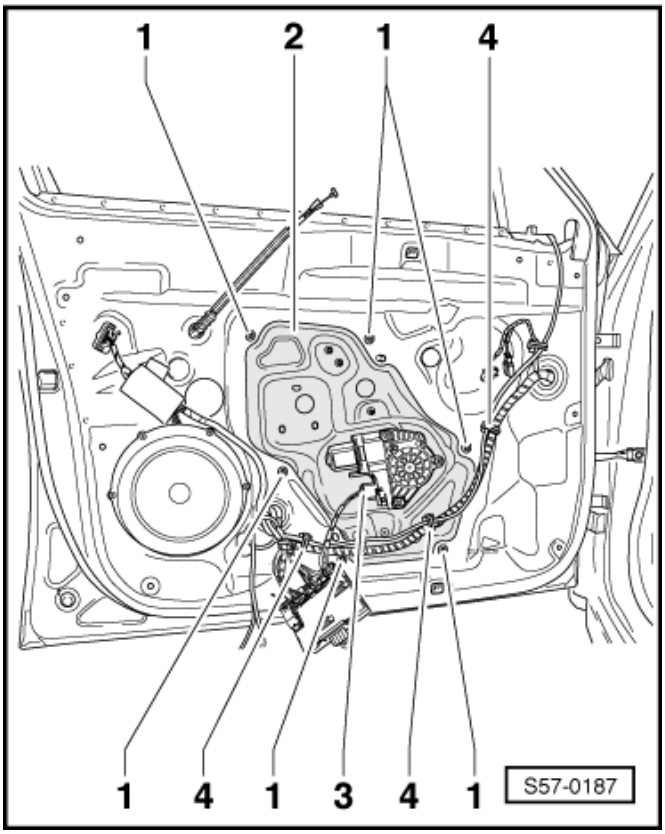

Montáž

Montáž se provede opačným postupem, přičemž je třeba dbát na následující:

Utahovací moment upevňovacích šroubů nosníku agregátu: 10 Nm.

Při odpojení a následném připojení kostřicího kabelu akumulátoru je nutné provést některé dodatečné práce ⇒ Elektrická zařízení ⇒ opr. sk. 27.

Demontáž a montáž motoru spouštěče skla

Demontáž

POZOR!

Před zahájením prací na elektrickém zařízení odpojit kostřicí kabel akumulátoru.

Při odpojení a následném připojení kostřicího kabelu akumulátoru je nutné provést některé dodatečné práce Elektrická zařízení opr. sk. 27.

– Demontovat výplň předních dveří ⇒ 70-2 strana 1.
– Odpojit svorkovnici -3- motoru spouštěče skla.
– Demontovat upevňovací šrouby -1- a vyjmout motor spouštěče skla -2- z nosníku agregátu.

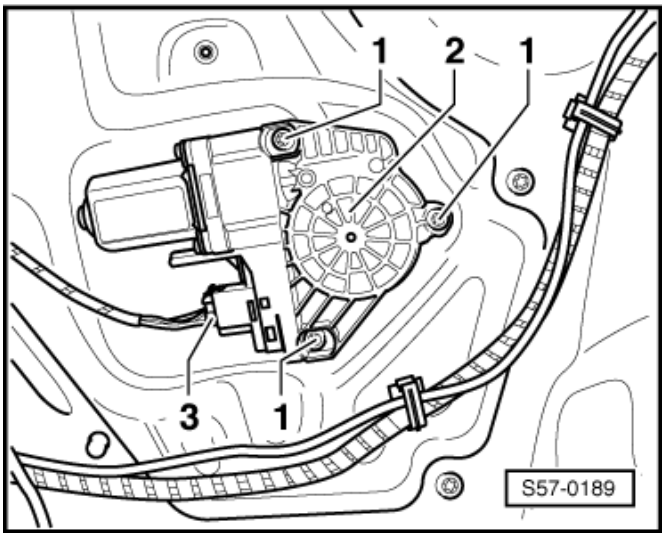

Montáž

– Nasadit motor spouštěče -2- na přírubu.

– Utáhnout upevňovací šrouby -1- (6,5 Nm).
– Zapojit svorkovnici -3-.
– Namontovat výplň předních dveří ⇒ 70-2 strana 1.
– Připojit kostřicí kabel akumulátoru.

POZOR!

Při odpojení a následném připojení kostřicího kabelu akumulátoru je nutné provést některé dodatečné práce Elektrická zařízení opr. sk. 27.

– Zapnout a vypnout zapalování.
– Zapalování opět zapnout.
– Vytáhnout sklo nahoru až nadoraz a spínač spouštěče skla přidržet asi 3 vteřiny. Dojde k nastavení základní polohy a současně je aktivována automatická funkce spouštění.

Demontáž a montáž skla předních dveří

Demontáž

– Demontovat výplň předních dveří ⇒ 70-2 strana 1.
– Demontovat vnitřní stírací těsnění (poz. 3) ⇒ 57-1 strana 5.
– Vycvaknout horní úchyt ŘJ dveří např. plastovým klínem ve směru -šipky A- a vytáhnout ŘJ dveří -1- z nosníku agregátu ve směru -šipek B-.

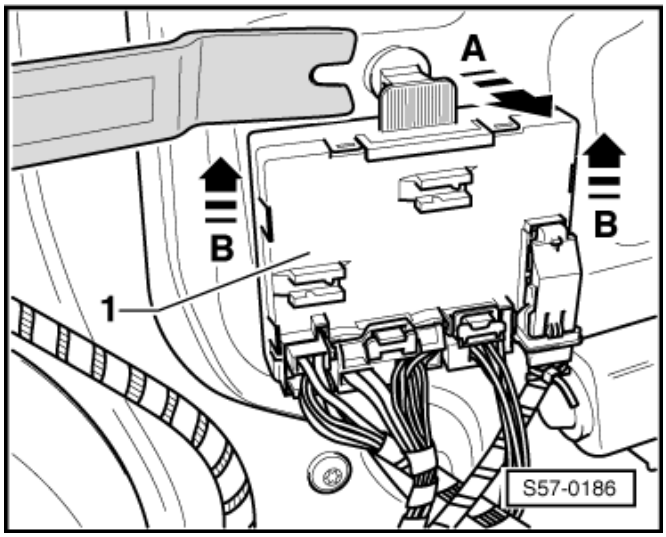

ŘJ dveří není třeba odpojovat. Stačí ji volně zavěsit za vedení, přičemž je třeba dbát zvýšené opatrnosti, aby nedošlo k jejímu poškození a poškození svorkovnic a vedení.

– Připojit ovládání spouštěče z výplně dveří (pouze u demontáže skla dveří řidiče).
– Vycvaknout krytky -2-.
– Sjet spouštěčem skla tak, až jsou v otvorech nosníku agregátu viditelné šrouby -1-.
– Demontovat šrouby -1-.
– Spustit spouštěč skla dolů až na doraz a vytáhnout sklo ze dveří.

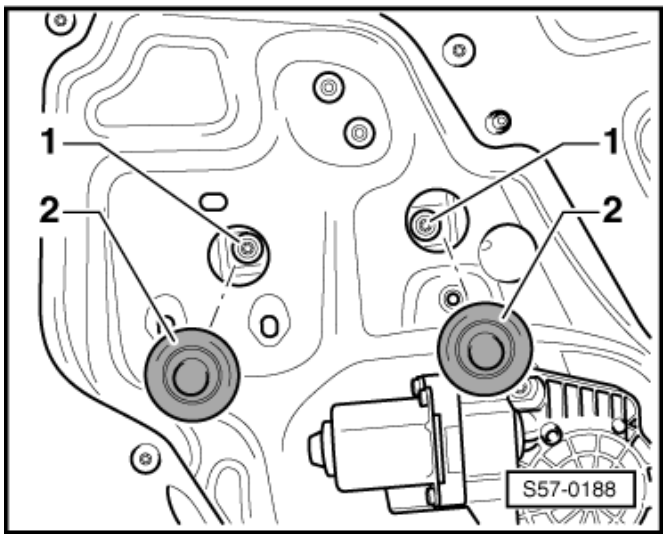

Montáž

Montáž se provede opačným postupem.

Montážní přehled těsnění předních dveří

1 - Přední dveře

2 - Vnější těsnění

- ❑ nalepení ⇒ 57-1 strana 5

3 - Vnitřní stírací těsnění

4 - Tlumení

- ❑ nalepeno pomocí butylové těsnicí pásky

5 - Doraz

6 - Vnitřní těsnění dveří

- ❑ spoj se musí nacházet ve vzdálenosti -A-: cca. 310 mm od prahu

7 - Vodicí těsnění skla

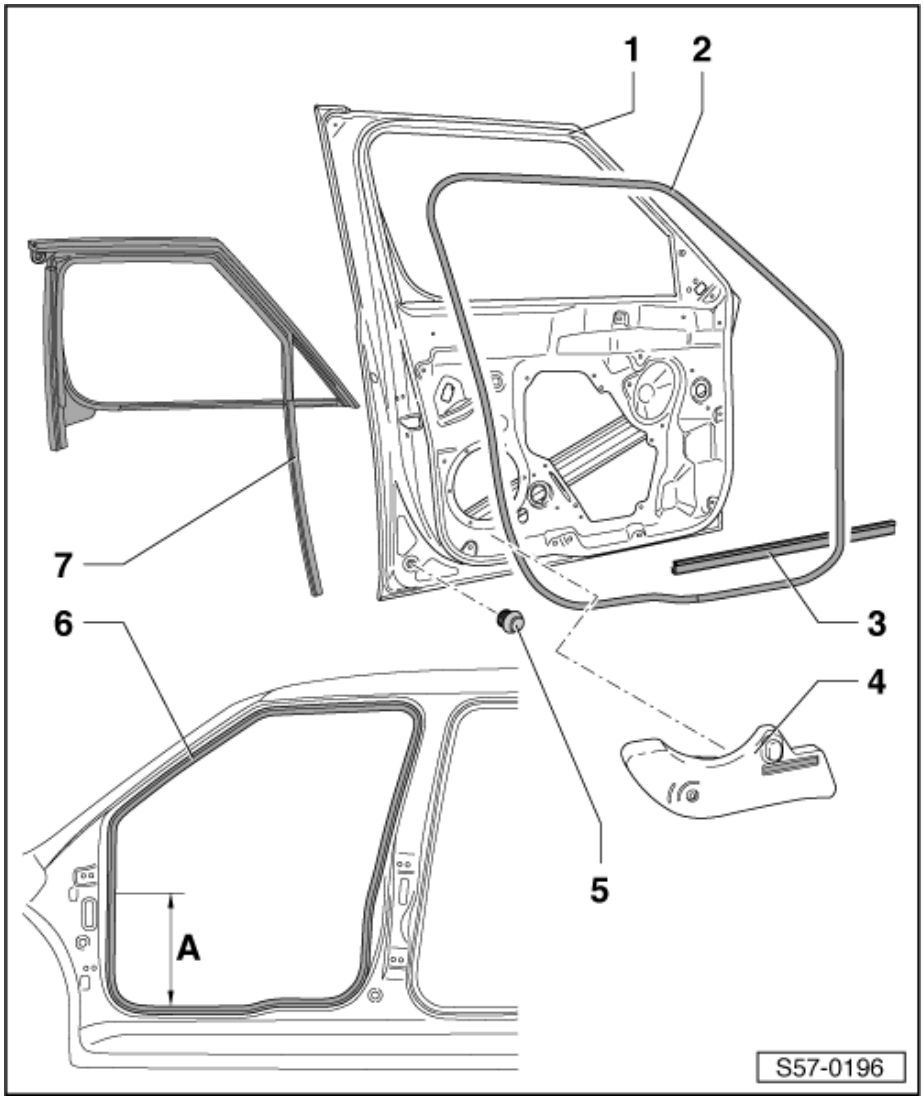

Lepení vnějšího těsnění předních dveří

– Odstranit zbytky starého lepidla.

Upozornění

Lepení provádět při okolní teplotě vyšší než 15 C .

– Lepenou plochu očistit odstraňovačem lepidla např. -D 002 000 10-.
– Lepené plochy zbavit prachu a tuku a použít čistič např. -D 009 401 04-.
– Spoj těsnění musí být uprostřed vstupního prahu -šipka- ►
– Stáhnout krycí fólii a těsnění postupně lepit na určené místo.

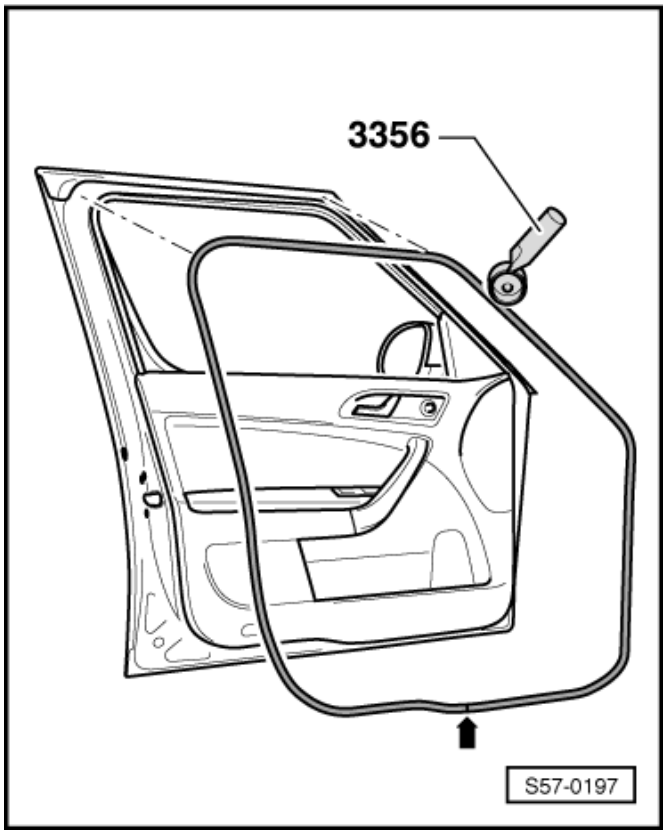

– Těsnění nenatahovat, aby nebyl konec těsnění příliš ► dlouhý.
– Celou lepenou plochu těsnění -3- dobře přitisknout po celém obvodu např. přítlačnou kladkou -3356- ke dveřím -1-.
– Těsnění zatlačit natolik stranou -šipka- , aby přítlačná kladka -3356- dosedla přímo na lepenou plochu těsnění -2-.
– V případě potřeby upravit délku těsnění a konce přitlačit kladkou.

Upozornění

Po nalepení vnějšího těsnění nechat po dobu 2 hodin otevřené dveře, aby nedošlo k posunutí těsnění.

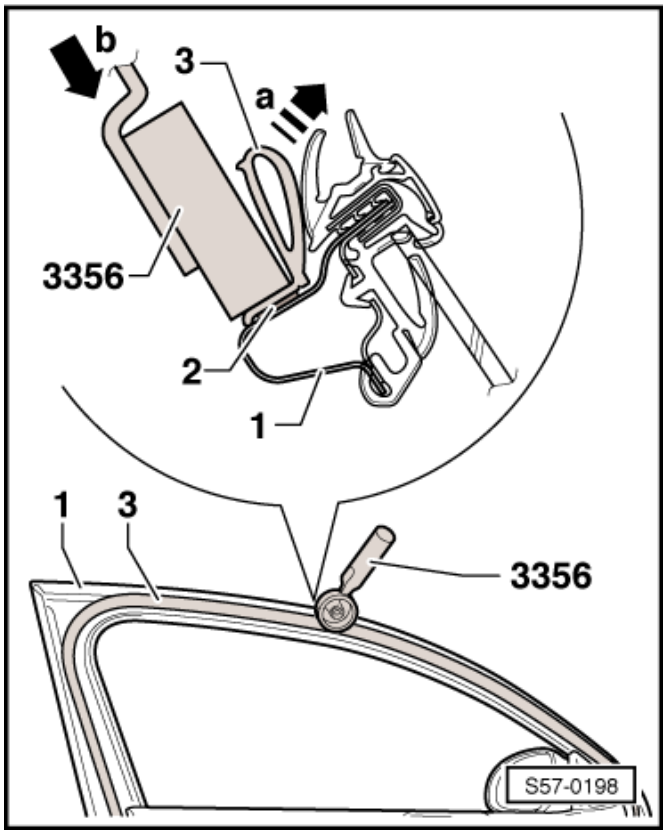

57-2 Dveře přední - díly ovládání a zamykání

Montážní přehled kliky a zámku předních dveří

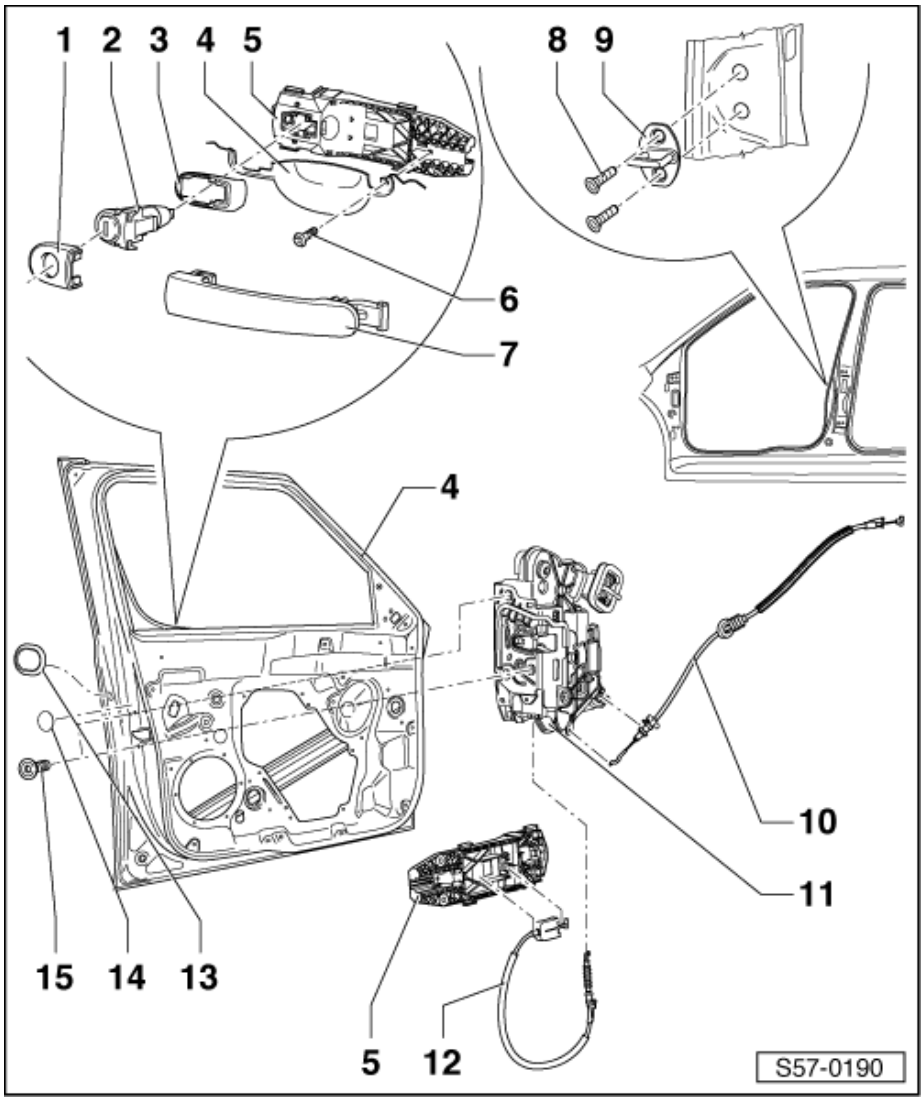

1 - Krytka
- ❑ krytka se montuje do dveří řidiče

2 - Vložka zámku
- ❑ demontáž a montáž vložky zámku ⇒ 57-2 strana 1
- ❑ vložka zámku s krytkou -1- je u dveří spolujezdce nahrazena pouzdrem zámku
- ❑ demontáž a montáž pouzdra zámku ⇒ 57-2 strana 2

3 - Podložka

4 - Přední dveře

5 - Třmen vnější kliky
- ❑ demontáž:
  - – Demontovat nosník agregátu ⇒ Kapitola „Demontáž a montáž nosníku agregátu předních dveří“ v 57-1.
  - – Demontovat kliku předních dveří ⇒ 57-2 strana 3.
  - – Demontovat šroub -6-.
  - – Sejmout třmen, vyháknout bovden -12-.
  - – Vyjmout třmen ze dveří.
- ❑ montáž:
  Montáž se provede opačným postupem.

6 - 1,7 Nm

7 - Klika předních dveří
- ❑ demontáž a montáž ⇒ 57-2 strana 3

8 - 22 Nm

9 - Západka

10 - Bovden přední
- ❑ od zámku dveří k vnitřní klice dveří

11 - Zámek dveří
- ❑ demontáž a montáž ⇒ 57-2 strana 4

12 - Bovden zadní
- ❑ od třmenu vnější kliky -5- k zámku dveří

13 - Krytka

14 - Krytka

15 - 20 Nm

Demontáž a montáž vložky zámku

Demontáž

– Vycvaknout krytku vložky zámku (poz. 1) ⇒ 57-2 strana 1.
– Vyjmout krytku -3-.
– Demontovat šroub -2-.
– Povolit šroub -1- až na doraz a zatlačit na něj směrem dovnitř dveří. Tím dojde k odjištění vložky zámku.

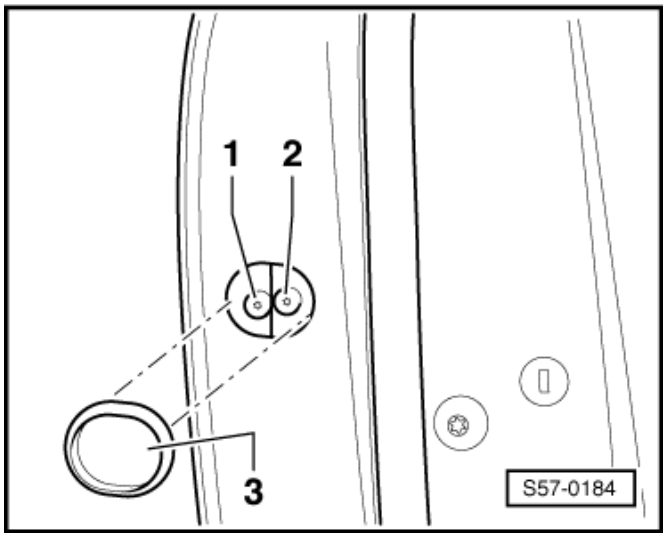

– Povytáhnout kliku dveří -2- a přidržet.
– Vyjmout vložku zámku -1- ze dveří.

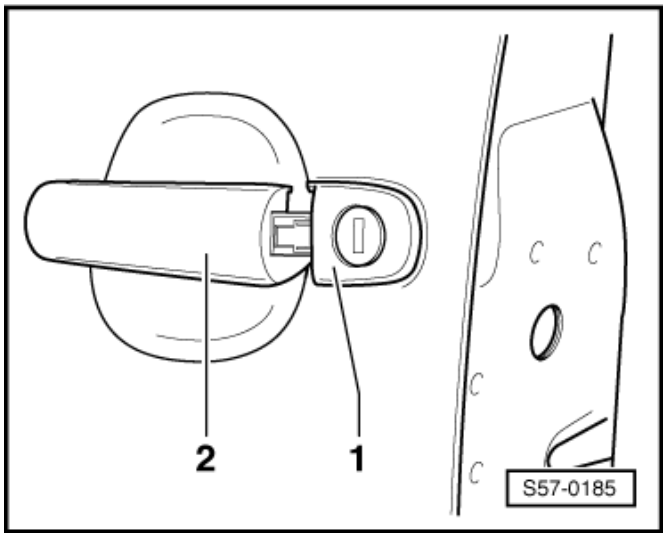

Montáž

Montáž se provede opačným postupem.

Demontáž a montáž pouzdra zámku předních dveří

Potřebné speciální nářadí, kontrolní a měřicí přístroje a pomocné prostředky

♦ Montážní hák -T10389-

Demontáž

– Vycvaknout krytku v místě otvorů -3-.
– Vložit montážní hák -T10389- do dveří a zaháknout za třmen -2-.
– Zatáhnout za montážní hák -T10389- ve směru -šipky-. Tím dojde k odjištění třmenu.

1 - Pouzdro zámku
2 - Třmen
3 - Krytka

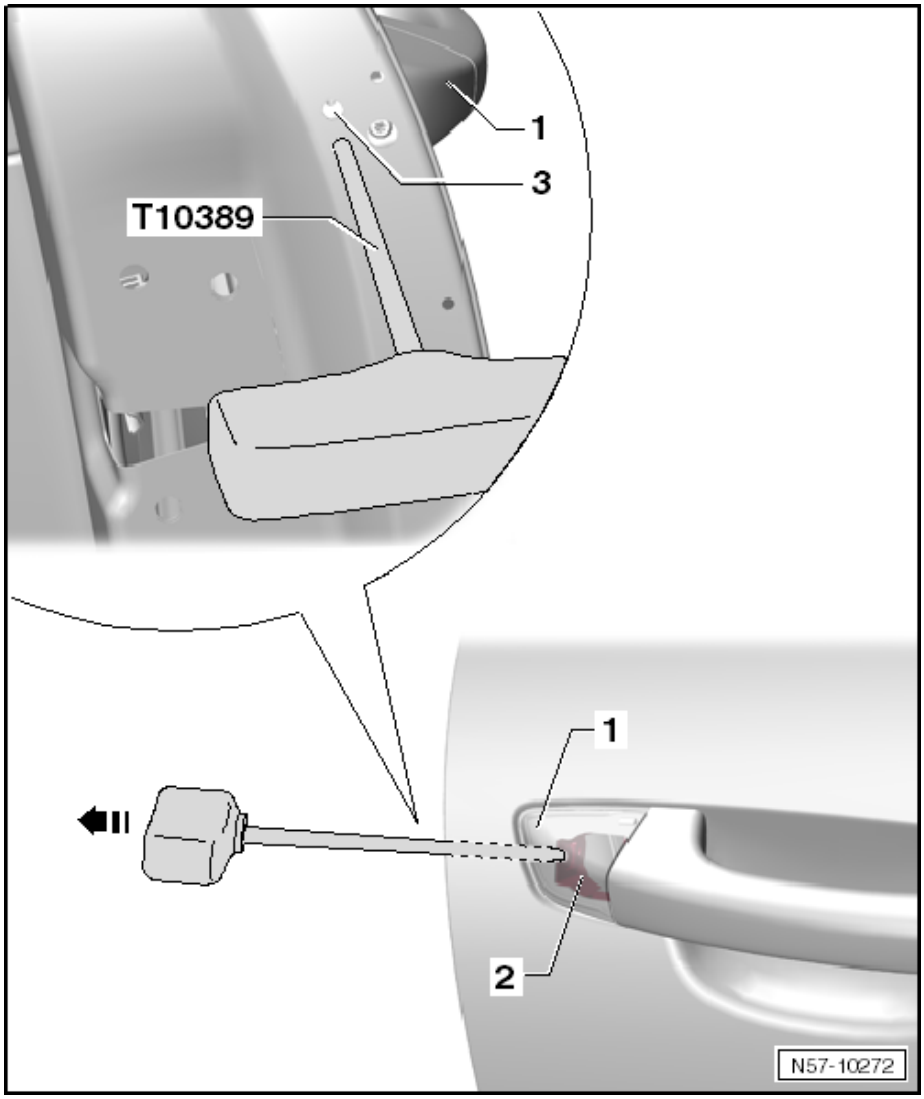

– Přitáhnout kliku k sobě a pouzdro zámku vytáhnout.

Montáž

Montáž se provede opačným postupem.

Demontáž a montáž kliky předních dveří

Demontáž

– Demontovat vložku zámku ⇒ 57-2 strana 1 nebo pouzdro zámku ⇒ 57-2 strana 2.
– Přitáhnout kliku k sobě a vytáhnout ve směru -šipky-. ►

Montáž

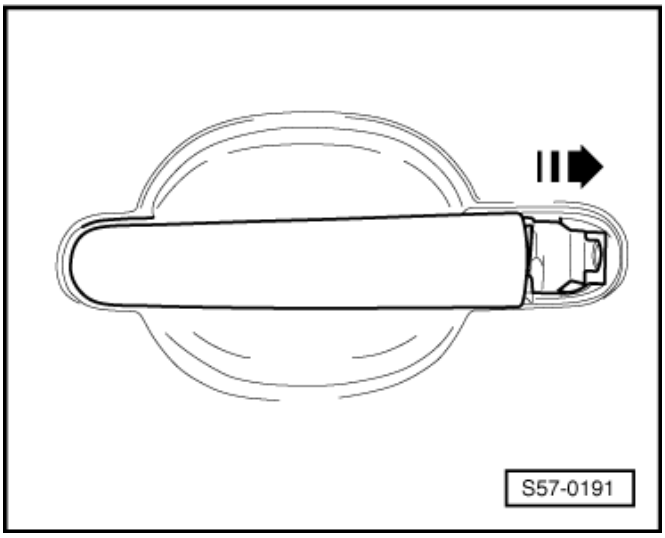

– Demontovat výplň dveří ⇒ 70-2 strana 1.
– Do dveří prostrčit např. šroubovák -1- do prostoru třmenu vnější kliky (poz. 5) ⇒ 57-2 strana 1.
– Nasadit kliku do dveří a nechat ji povysunutou.
– Zatlačit na třmen vnější kliky -2- až bude koncový váleček bovdenu -4- v krajní poloze a kliku -3- zacvaknout.
– Namontovat vložku zámku ⇒ 57-2 strana 1 nebo pouzdro zámku ⇒ 57-2 strana 2.
– Namontovat výplň dveří ⇒ 70-2 strana 1.

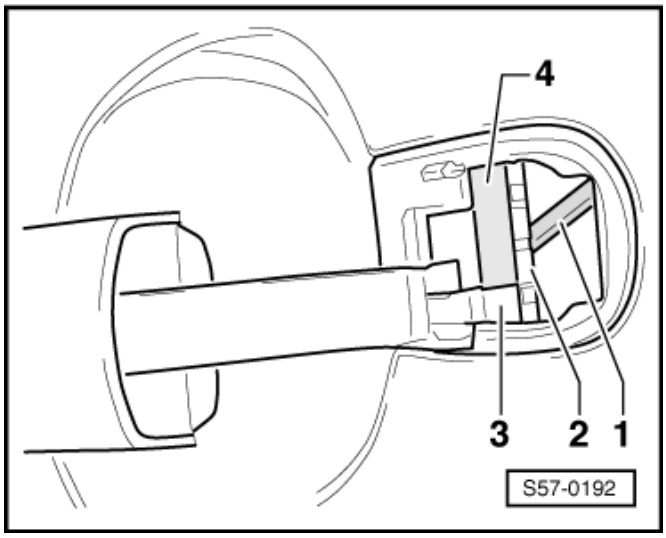

Demontáž a montáž zámku předních dveří

Demontáž

POZOR!

Před zahájením prací na elektrickém zařízení odpojit kostřicí kabel akumulátoru.

Při odpojení a následném připojení kostřicího kabelu akumulátoru je nutné provést některé dodatečné práce Elektrická zařízení opr. sk. 27.

– Demontovat nosník agregátu ⇒ Kapitola „Demontáž a montáž nosníku agregátu předních dveří“ v 57-1.
– Odpojit svorkovnici -1- zámku dveří a uvolnit gumovou průchodku -2- bovdenu vnitřní kliky dveří.

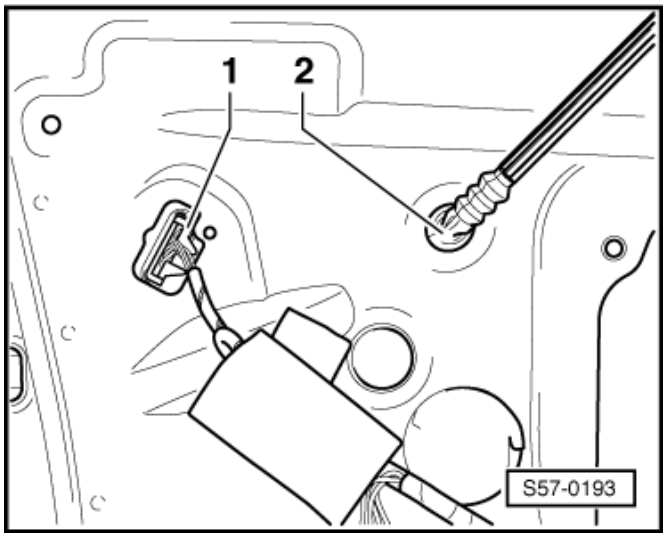

– Vyšroubovat upevňovací šrouby -1- zámku dveří.
– Protáhnout zámek s bovdeny dveřmi k otvoru po nosníku agregátu.

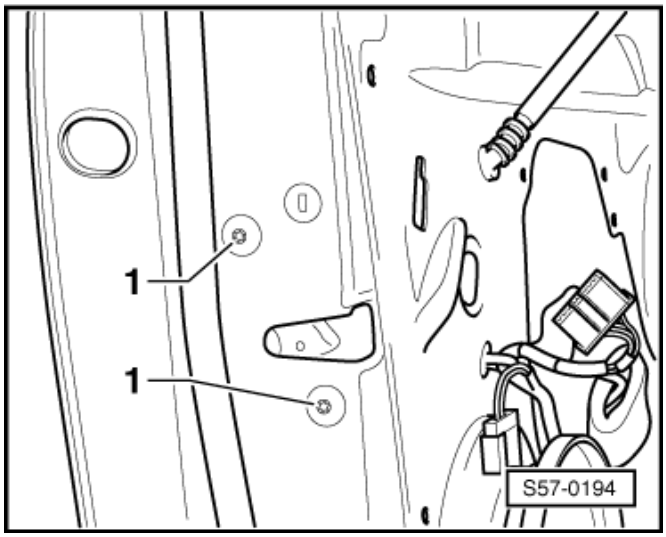

– Odjistit bovden: zajišťovací západku -1- nadzvednout pomocí např. šroubováku a otočit ji ve směru -šipky-.
– Vyháknout bovden z úchytu -3- a zámek -2- vyjmout.

Montáž

Montáž se provede opačným postupem, přičemž je třeba dbát na následující:

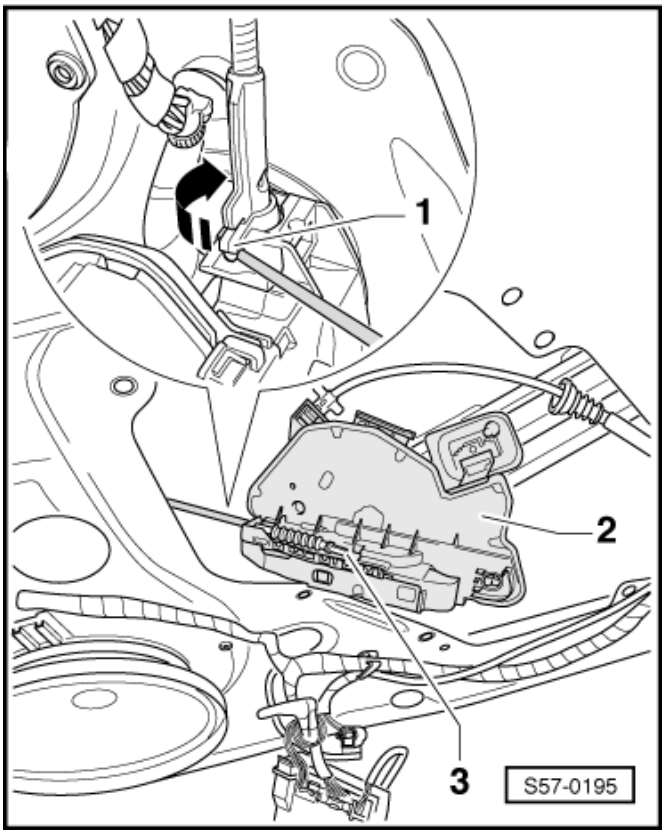

POZOR!

Při odpojení a následném připojení kostřicího kabelu akumulátoru je nutné provést některé dodatečné práce Elektrická zařízení opr. sk. 27.

Demontáž a montáž vnitřního ovládání předních dveří

Demontáž

– Demontovat výplň předních dveří ⇒ 70-2 strana 1.
– Vycvaknout vnitřní ovládání dveří -1- z výplně dveří.

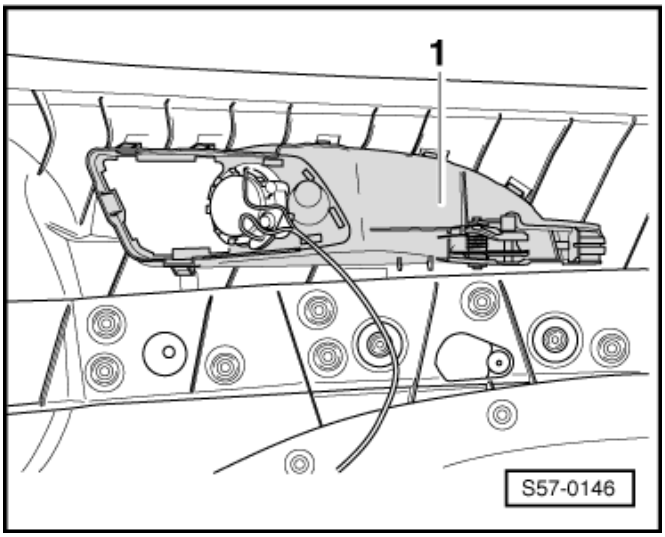

Montáž

Montáž se provede opačným postupem.

Centrální zamykání

Upozornění

Ovládací motory centrálního zamykání předních a zadních dveří jsou součástí dveřních zámků a nemohou být vyměněny samostatně.

– Demontáž a montáž zámku dveří ⇒ 57-2 strana 4.
– Po výměně dveřního zámku s motorkem centrálního zamykání provést výpis a výmaz paměti závad ⇒ Diagnostický, měřicí a informační systém VAS 505x; vlastní diagnostika komfortsystému.

Montážní přehled výklopného klíčku s radiovým dálkovým ovládáním

1 - Klíček vybavený transpondérem s proměnným kódem

2 - Horní díl pouzdra rádiového dálkového ovládání

3 - Svítící dioda

- ❑ tato dioda musí při zapnutí rádiového dálkového ovládání zablikat
- ❑ pokud tato dioda nebliká, je baterie vybitá a je nutné ji vyměnit

4 - Baterie

5 - Spodní díl pouzdra rádiového dálkového ovládání

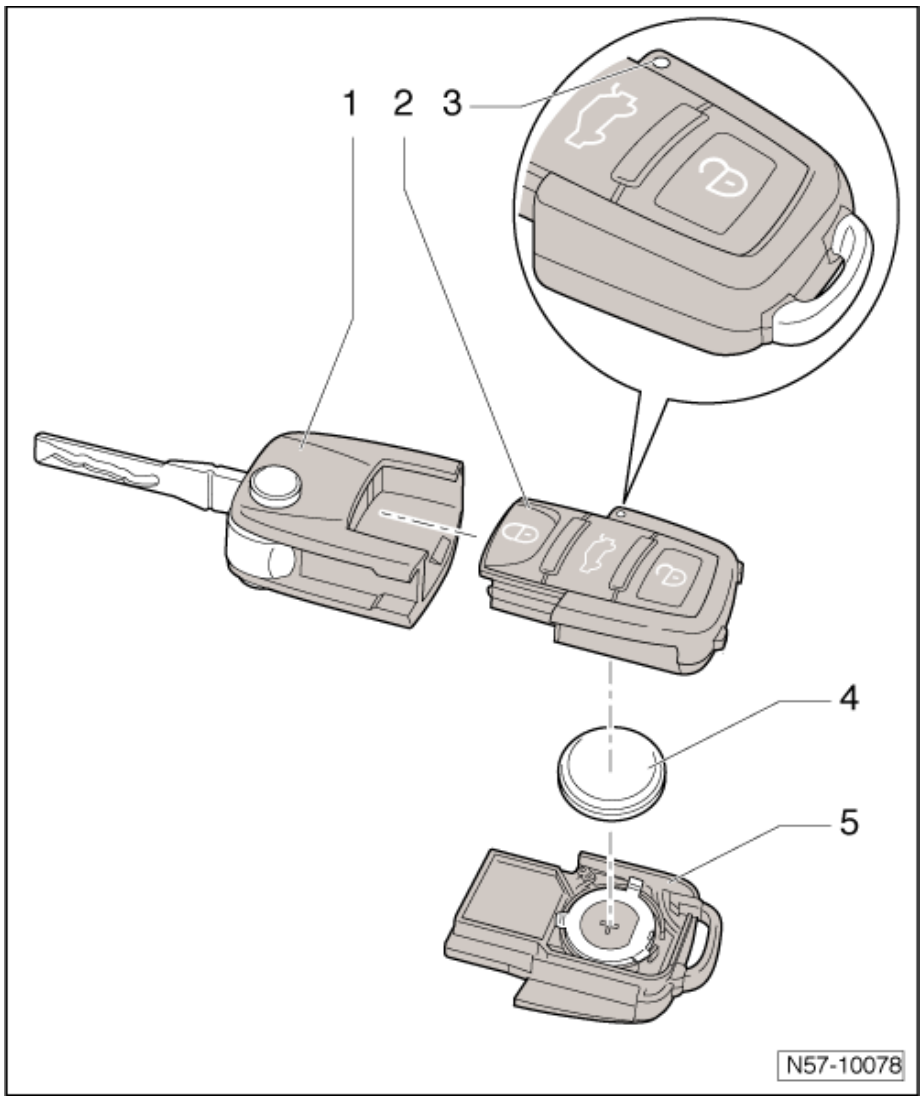

Demontáž a montáž baterie výklopného klíčku s radiovým dálkovým ovládáním

Demontáž

– Zasunout šroubovák do zářezu mezi pouzdrem dálkového ovládání -1- a klíčkem -2-. ►

– Otočit šroubovákem ve směru -šipky - a oddělit tak pouzdro radiového dálkového ovládání od klíčku.

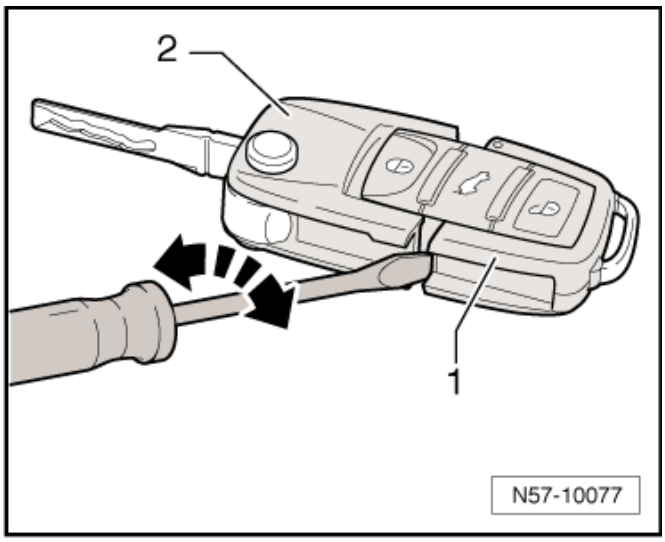

– Pouzdro dálkového ovládání -1- a těleso klíčku oddělit od sebe ve směru -šipky -. ►

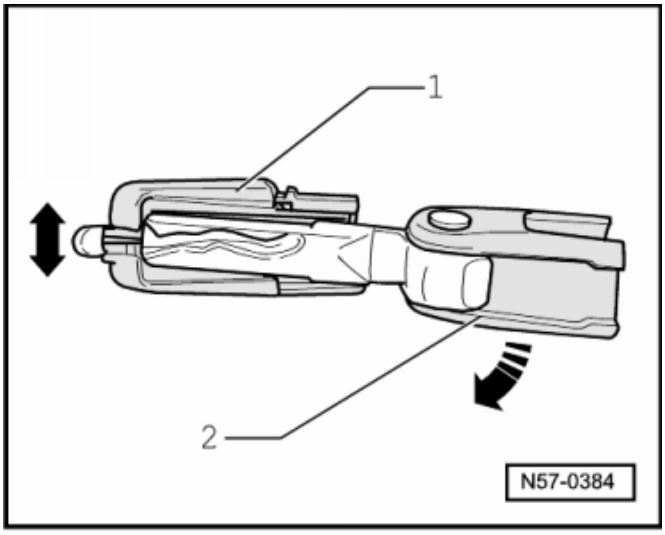

– Šroubovákem vymáčknout baterii -1- z úchytů -2- ve směru - šipky -. ►

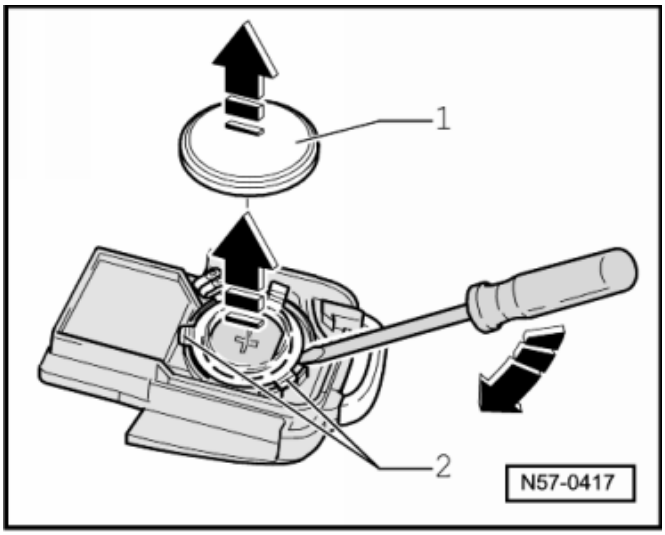

Montáž

Upozornění

- *Před montáží baterie je nutno bezpodmínečně jednou stisknout libovolné tlačítko. Tím se pouzdro radiového dálkového ovládání vynuluje do stavu, kdy je nové a může teprve nyní zjistit nové baterie.*
- *Při montáži baterie dbát na správnou polaritu a montážní polohu.*

– Vložit baterii -1- kladným pólem dolů do pouzdra dálkového ovládání -2- - kladný pól je vyznačen v pouzdru. ►

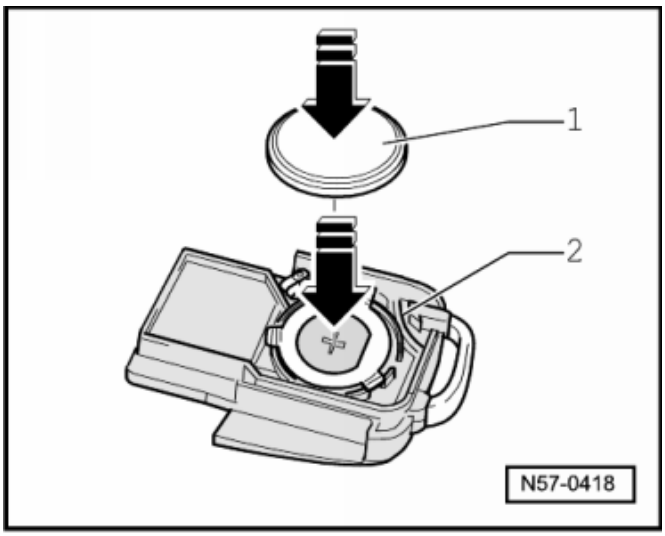

– Lehkým tlakem zaklesnout baterii v pouzdru dálkového ovládání.

– Spojit kryt s pouzdrem dálkového ovládání (nepoškodit těsnění).

– Zacvaknout pouzdro dálkového ovládání s klíčkem.

58 – Dveře zadní, montované díly

58-1 Dveře zadní

Montážní přehled zadních dveří

1 - **Dveře zadní**
  - ❑ demontáž a montáž ⇒ 58-1 strana 1

2 - **Klika dveří**
  - ❑ demontáž a montáž ⇒ Kapitola „Demontáž a montáž kliky zadních dveří“ v 58-2

3 - **Pouzdro zámku**
  - ❑ demontáž a montáž ⇒ Kapitola „Demontáž a montáž pouzdra zámku zadních dveří“ v 58-2

4 - **Závěs dveří horní**

5 - **20 Nm**

6 - **40 Nm**

7 - **9 Nm**

8 - **30 Nm**

9 - **Omezovač dveří**

10 - **Závěs dveří spodní**

11 - **Vnitřní ovládání dveří**
  - ❑ demontáž a montáž ⇒ Kapitola „Demontáž a montáž vnitřního ovládání zadních dveří“ v 58-2

12 - **Bovden**

13 - **Zámek dveří**
  - ❑ demontáž a montáž ⇒ Kapitola „Demontáž a montáž zámku zadních dveří“ v 58-2

14 - **20 Nm**

15 - **Krytka**

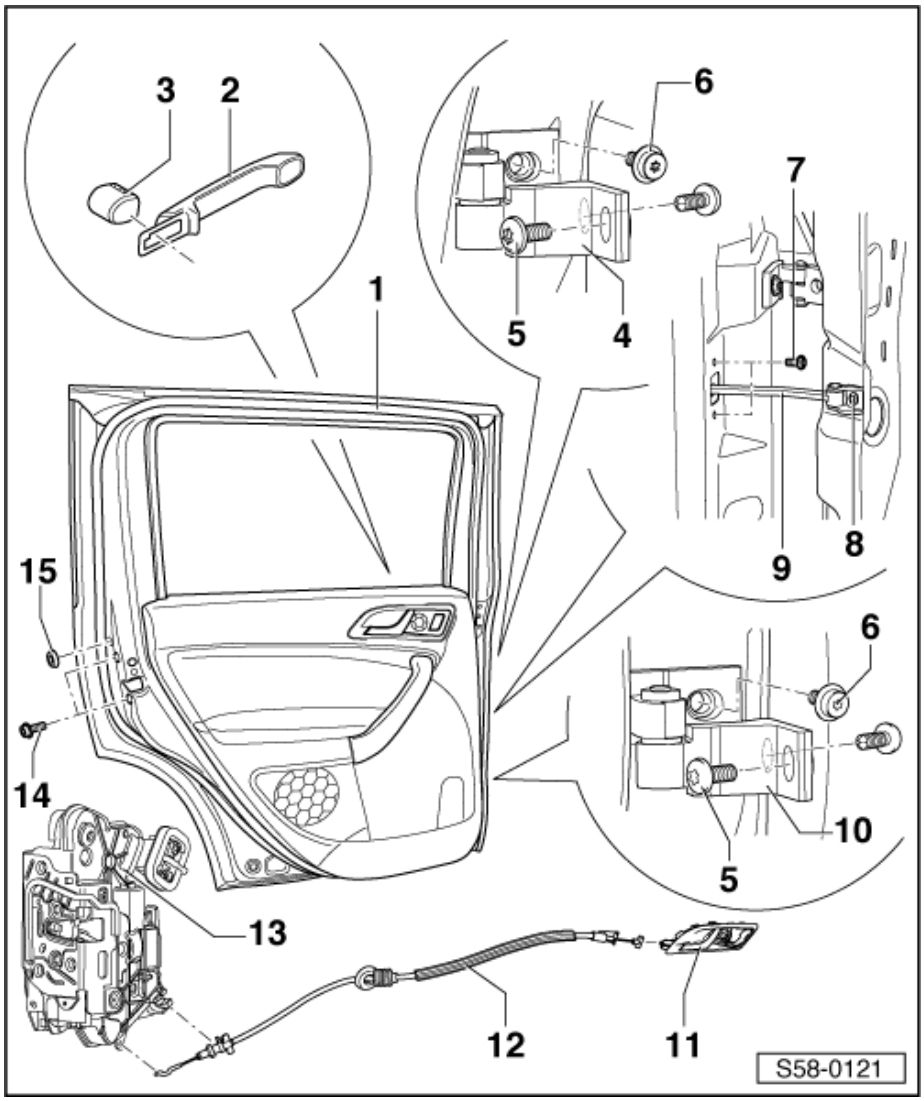

Demontáž a montáž zadních dveří

POZOR!

Před zahájením prací na elektrickém zařízení odpojit kostřicí kabel akumulátoru.

Při odpojení a následném připojení kostřicího kabelu akumulátoru je nutné provést některé dodatečné práce Elektrická zařízení opr. sk. 27.

Demontáž

– Stáhnout průchodku -6- ze sloupku B.
– Rozpojit svorkovnice -4-.
– Demontovat matice -2- ze závěsů -1-.
– Vyšroubovat šroub -5- z omezovače dveří -3-.
– Dveře vyháknout směrem nahoru.

Montáž

Montáž se provede opačným postupem, přičemž je třeba dbát na následující:

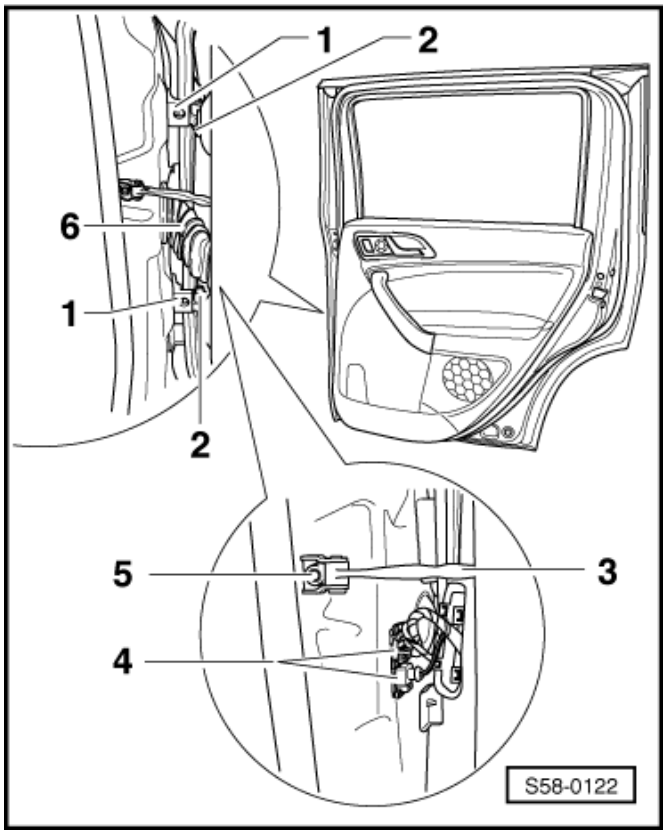

– Vyjmout držák průchodky -2- ze sloupku B.
– Nasadit držák průchodky -2- do průchodky -1- a držák s průchodkou namontovat do sloupku B.

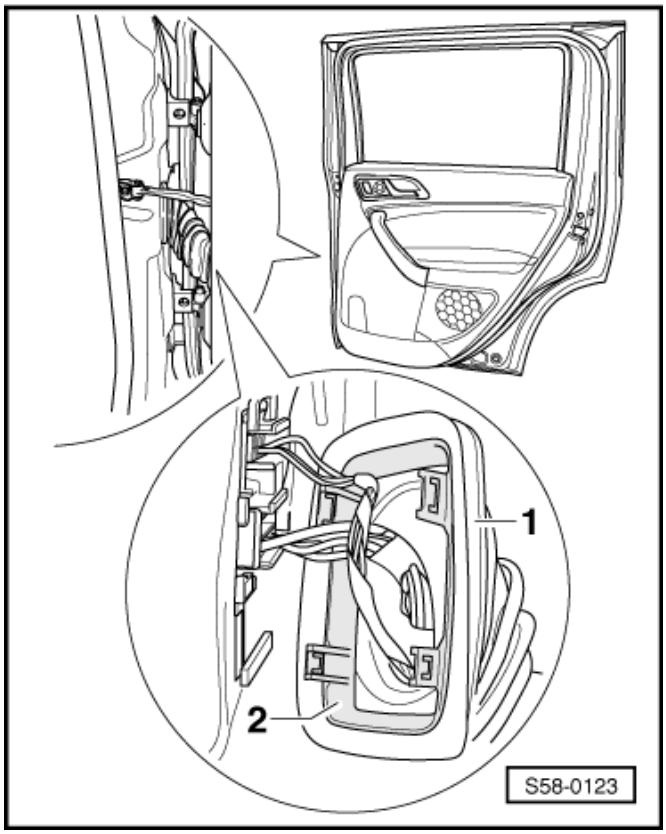

Upozornění

V případě poškození držáku průchodky -2- nahradit novým originálním dílem.

POZOR!

Při odpojení a následném připojení kostřicího kabelu akumulátoru je nutné provést některé dodatečné práce Elektrická zařízení opr. sk. 27.

Seřízení zadních dveří

Aby bylo možno dveře přesně seřídit, je třeba povolit závěsy jak na sloupku tak na dveřích. Jiné způsoby seřízení, např. přihnutí směrem nahoru, jsou zcela neúčinné, neboť následně dojde opět k jejich poklesu.

– Povolit šrouby tak, aby bylo možno dveřmi posouvat.

- Dveře jsou správně seřízené, když mají v uzavřeném stavu všude rovnoměrný odstup od rámu dveří.

Demontáž a montáž nosníku agregátu zadních dveří

Demontáž

POZOR!

Před zahájením prací na elektrickém zařízení odpojit kostřicí kabel akumulátoru.

Při odpojení a následném připojení kostřicího kabelu akumulátoru je nutné provést některé dodatečné práce Elektrická zařízení opr. sk. 27.

Upozornění

Nosník agregátu se demontuje ve spojení se spouštěčem skla.

– Demontovat výplň zadních dveří ⇒ Kapitola „Demontáž a montáž výplně zadních dveří“ v 70-2.
– Odpojit sklo zadních dveří od spouštěče, vysunout jej nahoru a zajistit lepicí páskou ⇒ 58-1 strana 4.
– Rozpojit svorkovnice motoru spouštěče skla a uvolnit el. vedení z příchytek.
– Demontovat šrouby -1- a nosník agregátu -2- vyjmout ze dveří. ►

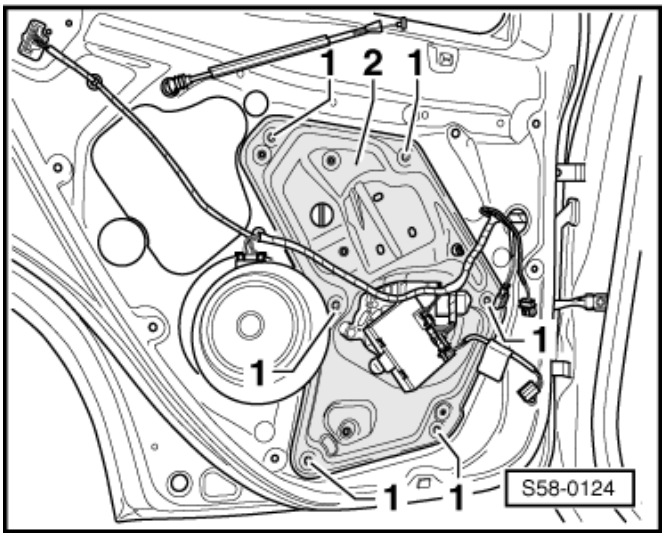

Montáž

Montáž se provede opačným postupem, přičemž je třeba dbát na následující:

Utahovací moment upevňovacích šroubů nosníku agregátu: 10 Nm.

POZOR!

Při odpojení a následném připojení kostřicího kabelu akumulátoru je nutné provést některé dodatečné práce Elektrická zařízení opr. sk. 27.

Demontáž a montáž motoru spouštěče skla

Demontáž

POZOR!

Před zahájením prací na elektrickém zařízení odpojit kostřicí kabel akumulátoru.

Při odpojení a následném připojení kostřicího kabelu akumulátoru je nutné provést některé dodatečné práce Elektrická zařízení opr. sk. 27.

– Demontovat výplň zadních dveří ⇒ Kapitola „Demontáž a montáž výplně zadních dveří“ v 70-2.
– Odpojit svorkovnici -3- motoru spouštěče skla. ►
– Demontovat upevňovací šrouby -1- a vyjmout motor spouštěče skla -2- z nosníku agregátu.

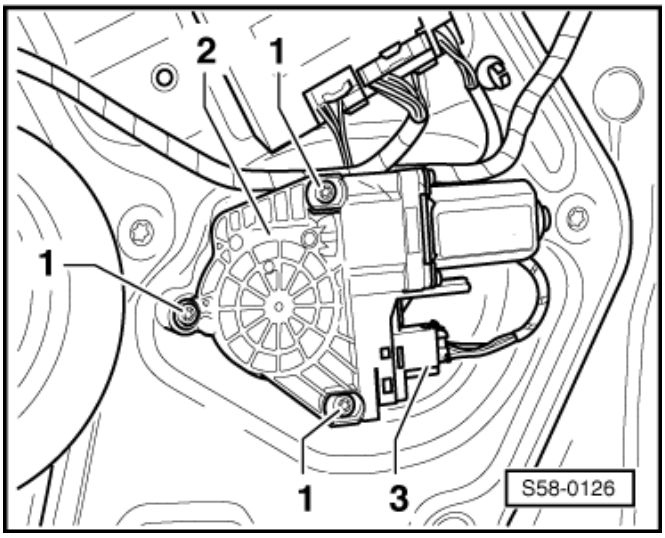

Montáž

– Nasadit motor spouštěče -2- na přírubu.
– Utáhnout upevňovací šrouby -1- (6,5 Nm).
– Zapojit svorkovnici -3-.
– Namontovat výplň zadních dveří ⇒ Kapitola „Demontáž a montáž výplně zadních dveří“ v 70-2.
– Připojit kostřicí kabel akumulátoru.

POZOR!

Při odpojení a následném připojení kostřicího kabelu akumulátoru je nutné provést některé dodatečné práce Elektrická zařízení opr. sk. 27.

– Zapnout a vypnout zapalování.
– Zapalování opět zapnout.
– Vytáhnout sklo nahoru až nadoraz a spínač spouštěče skla přidržet asi 3 vteřiny. Dojde k nastavení základní polohy a současně je aktivována automatická funkce spouštění.

Demontáž a montáž skla zadních dveří

Demontáž

– Demontovat výplň zadních dveří ⇒ Kapitola „Demontáž a montáž výplně zadních dveří“ v 70-2.
– Demontovat vnitřní stírací těsnění (poz. 6) ⇒ 58-1 strana 6.
– Vycvaknout horní úchyt ŘJ dveří např. plastovým klínem ve směru -šipky A- a vytáhnout ŘJ dveří -1- z nosníku agregátu ve směru -šipek B-.

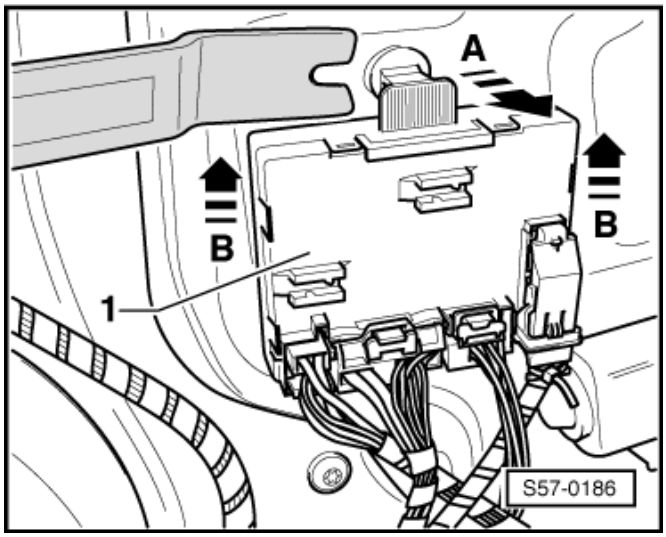

ŘJ dveří není třeba odpojovat. Stačí ji volně zavěsit za vedení, přičemž je třeba dbát zvýšené opatrnosti, aby nedošlo k jejímu poškození a poškození svorkovnic a vedení.

– Vyjmout krytku -1-.
– Spustit sklo dveří tak, až je blokovací kolíček -2- a rozpěrný kolík -3- přístupný ve výřezu nosníku agregátu.
– Zašroubovat šroub M5 (délka asi 70 mm) do blokovacího kolíčku -2- a vytáhnout z rozpěrného kolíku -3-.
– Zašroubovat šroub M8 (délka asi 80 mm) do rozpěrného kolíku -3-.

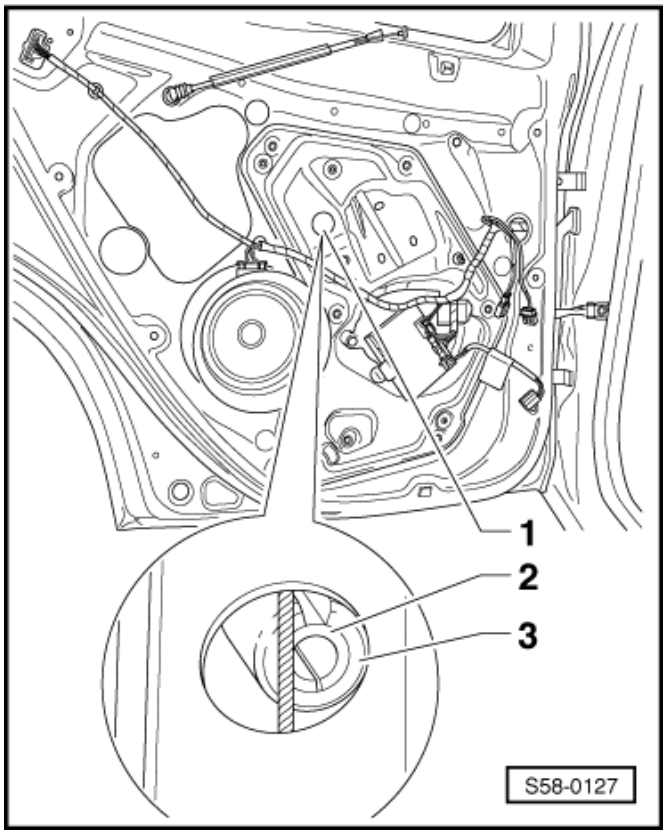

Upozornění

Při zašroubování šroubu do rozpěrného kolíku nevyvíjet příliš silný tlak, protože může vypadnout do dveří.

– Vytáhnout rozpěrný kolík z vedení spouštěče skla a tím ze skla dveří.
– Spustit spouštěč skla dolů až na doraz.
– Demontovat vnější panel rámu dveří ⇒ 58-1 strana 5.

– Částečně demontovat vodicí těsnění skla (poz. 4) ⇒ 58-1 strana 6 a sklo zadních dveří vyjmout ze dveří.

Montáž

Montáž se provede opačným postupem, přičemž je třeba dbát na následující:

Při zajišťování skla v spouštěči skla dodržet montážní polohu rozpěrného -3- a blokovacího kolíčku -4-.

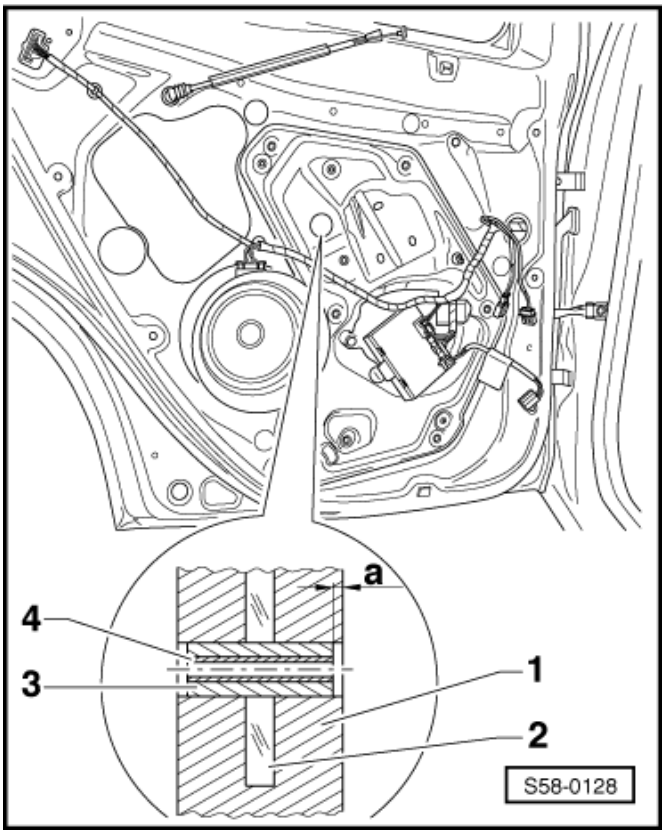

1 - spouštěč skla

2 - sklo

3 - rozpěrný kolíček

4 - blokovací kolíček

a = 0,75 ± 0,2 mm

Demontáž a montáž vnějšího panelu rámu dveří

Demontáž

– Částečně sejmout vodicí těsnění skla -1-.

– Demontovat šrouby -2-.

– Sejmout vnější panel rámu dveří -3-.

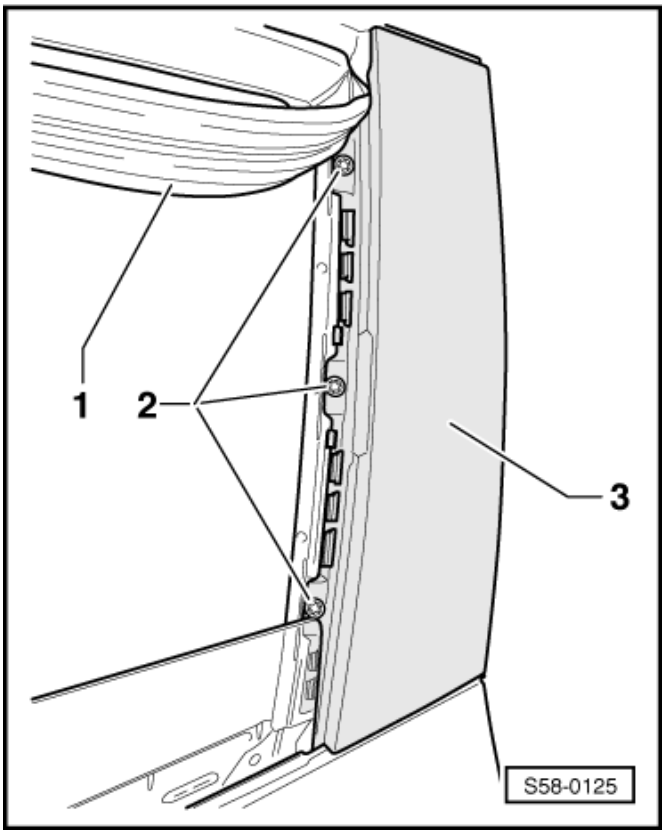

Montáž

Montáž se provede opačným postupem, přičemž je třeba dbát na následující:

Utahovací moment upevňovacích šroubů: 2 Nm.

Montážní přehled těsnění zadních dveří

1 - Vnější panel rámu dveří
- ❑ demontáž a montáž ⇒ 58-1 strana 5

2 - 2 Nm

3 - Zadní dveře

4 - Vnější těsnění
- ❑ lepení ⇒ 58-1 strana 6

5 - Vnitřní těsnění dveří
- ❑ spoj se musí nacházet ve vzdálenosti -A-: cca. 300 mm od prahu

6 - Vnitřní stírací těsnění

7 - Vodicí těsnění skla

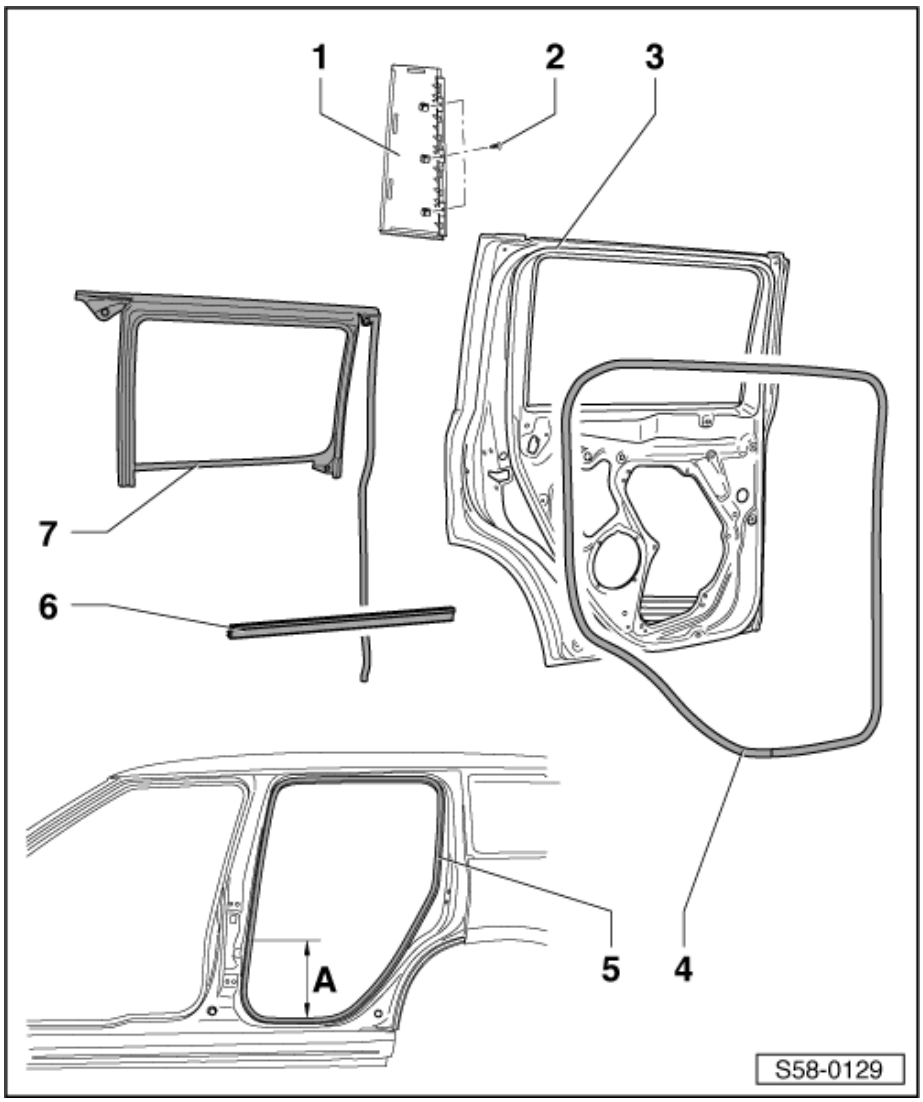

Lepení vnějšího těsnění zadních dveří

Potřebné speciální nářadí, kontrolní a měřicí přístroje a pomocné prostředky

♦ Přítlačná kladka např. -3356-

– Odstranit zbytky starého lepidla.

Upozornění

Lepení provádět při okolní teplotě vyšší než 15 C .

– Lepenou plochu očistit odstraňovačem lepidla např. -D 002 000 10-.
– Lepené plochy zbavit prachu a tuku a použít čistič např. -D 009 401 04-.
– Spoj těsnění musí být uprostřed vstupního prahu -šipka-. ►
– Stáhnout krycí fólii a těsnění postupně lepit na určené místo.
– Těsnění nenatahovat, aby nebyl konec těsnění příliš dlouhý.

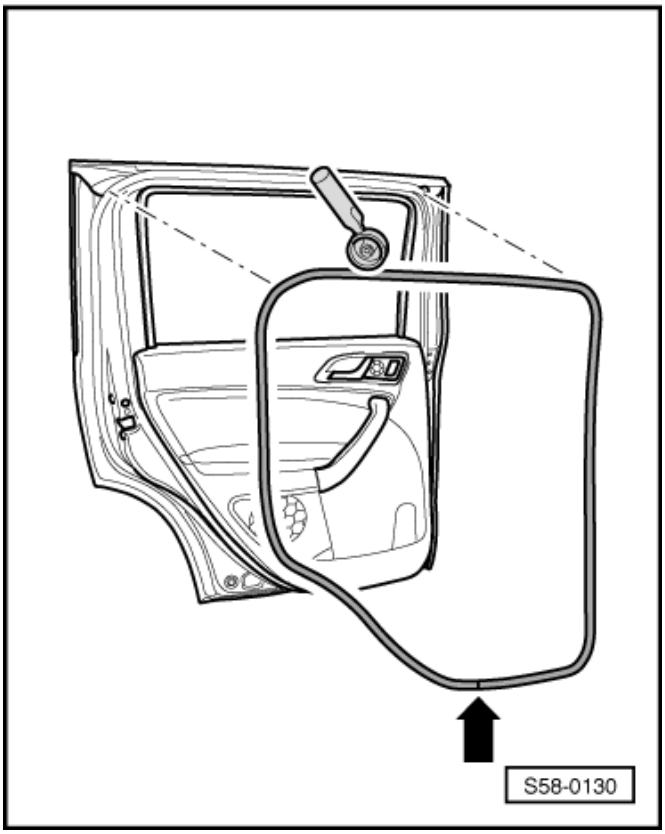

– Celou lepenou plochu těsnění -3- dobře přitisknout po celém obvodu přítlačnou kladkou např. -3356- ke dveřím -1-. ►
– Těsnění zatlačit natolik stranou -šipka a- , aby přítlačná kladka -3356- dosedla přímo na lepenou plochu těsnění -2-.
– V případě potřeby upravit délku těsnění a konce přitlačit kladkou.

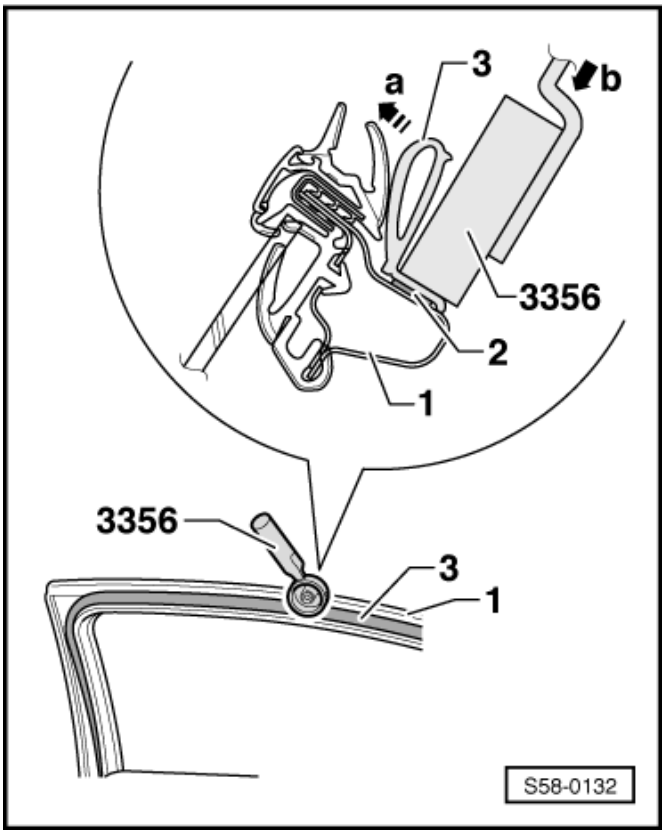

Upozornění

Po nalepení vnějšího těsnění nechat po dobu 2 hodin otevřené dveře, aby nedošlo k posunutí těsnění.

58-2 Dveře zadní - díly ovládání a zamykání

Montážní přehled kliky a zámku zadních dveří

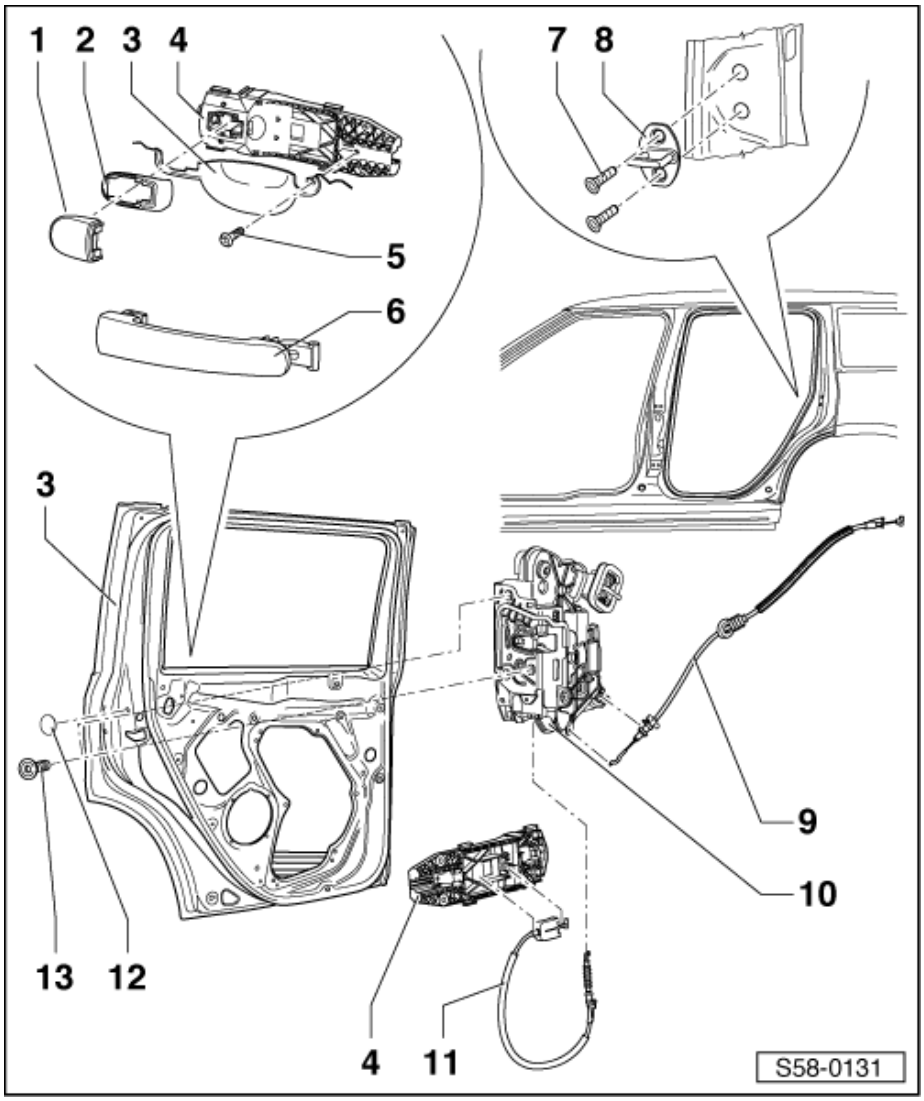

1 - Pouzdro zámku
- ❑ demontáž a montáž vložky zámku ⇒ 58-2 strana 1

2 - Podložka

3 - Zadní dveře

4 - Třmen vnější kliky
- ❑ demontáž:
  - – Demontovat nosník agregátu ⇒ Kapitola „Demontáž a montáž nosníku agregátu zadních dveří“ v 58-1.
  - – Demontovat kliku zadních dveří ⇒ 58-2 strana 2.
  - – Demontovat šroub -5-.
  - – Sejmout třmen, vyháknout bovden -11-.
  - – Vyjmout třmen ze dveří.
- ❑ montáž:
  Montáž se provede opačným postupem.

5 - 1,7 Nm

6 - Klika zadních dveří
- ❑ demontáž a montáž ⇒ 58-2 strana 2

7 - 22 Nm

8 - Západka

9 - Bovden přední
- ❑ od zámku dveří k vnitřní klice dveří

10 - Zámek dveří
- ❑ demontáž a montáž ⇒ 58-2 strana 3

11 - Bovden zadní
- ❑ od třmenu vnější kliky -5- k zámku dveří

12 - Krytka

13 - 20 Nm

Demontáž a montáž pouzdra zámku zadních dveří

Potřebné speciální nářadí, kontrolní a měřicí přístroje a pomocné prostředky

- ♦ Montážní hák -T10389-

Demontáž

– Vycvaknout krytku v místě otvorů -3-.
– Vložit montážní hák -T10389- do dveří a zaháknout za třmen -2-.
– Zatáhnout za montážní hák -T10389- ve směru -šipky-. Tím dojde k odjištění třmenu.

1 - Klika dveří
2 - Třmen
3 - Krytka

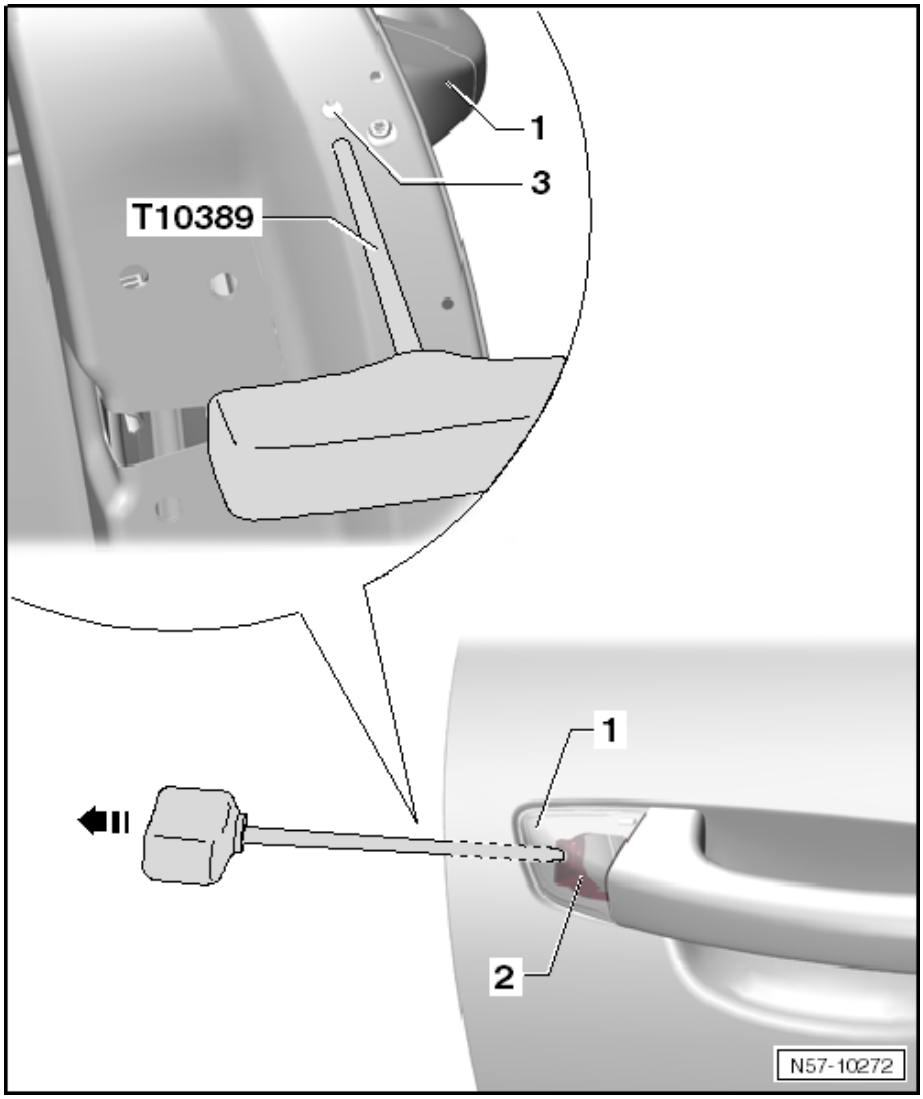

– Přitáhnout kliku k sobě a pouzdro zámku vytáhnout.

Montáž

Montáž se provede opačným postupem.

Demontáž a montáž kliky zadních dveří

Demontáž

– Demontovat pouzdro zámku ⇒ 58-2 strana 1.
– Přitáhnout kliku k sobě a vytáhnout ve směru -šipky-. ►

Montáž

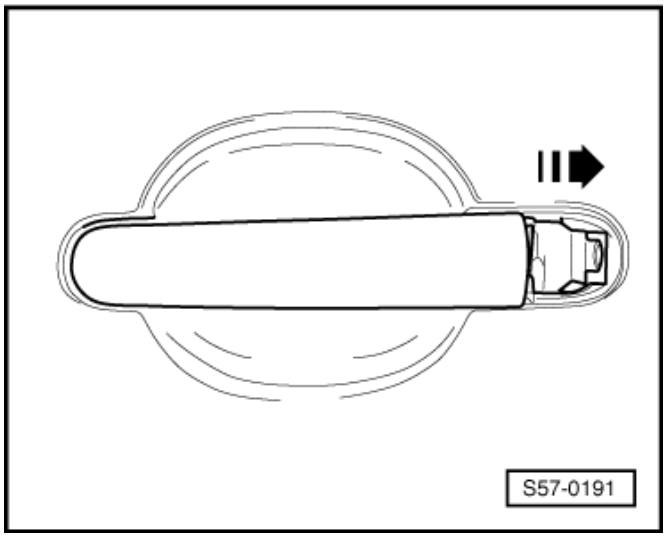

– Demontovat výplň dveří ⇒ 70-2 strana 1.
– Do dveří prostrčit např. šroubovák -1- do prostoru třmenu vnější kliky (poz. 4) ⇒ 58-2 strana 1.
– Nasadit kliku do dveří a nechat ji povysunutou.
– Zatlačit na třmen vnější kliky -2- až bude koncový váleček bovdenu -4- v krajní poloze a kliku -3- zacvaknout.
– Namontovat pouzdro zámku ⇒ 58-2 strana 1.
– Namontovat výplň dveří ⇒ 70-2 strana 1.

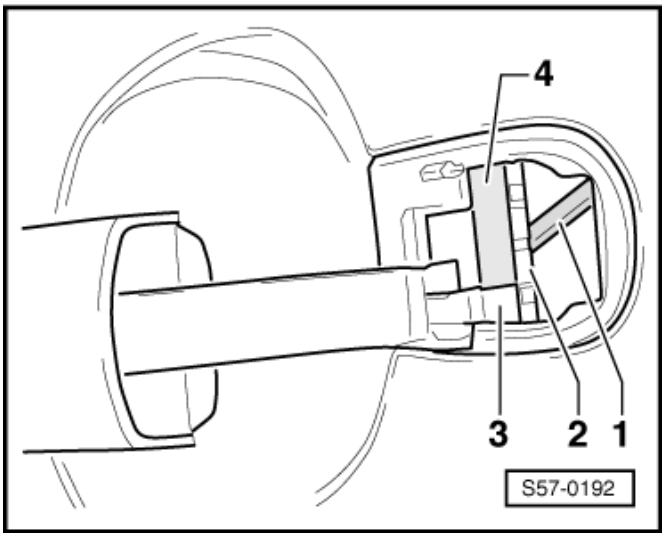

Demontáž a montáž zámku zadních dveří

Demontáž

POZOR!

Před zahájením prací na elektrickém zařízení odpojit kostřicí kabel akumulátoru.

Při odpojení a následném připojení kostřicího kabelu akumulátoru je nutné provést některé dodatečné práce Elektrická zařízení opr. sk. 27.

– Demontovat výplň dveří ⇒ 70-2 strana 1.
– Odpojit svorkovnici -1- zámku dveří a uvolnit gumovou průchodku -2- bovdenu vnitřní kliky dveří.

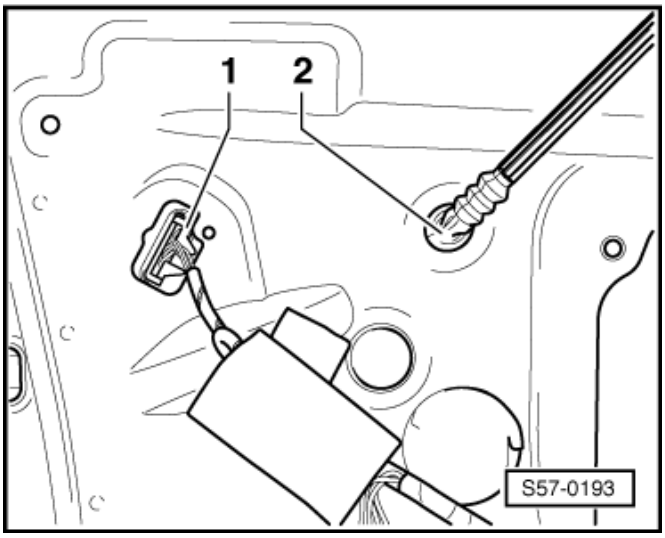

– Vyšroubovat upevňovací šrouby -1- zámku dveří.

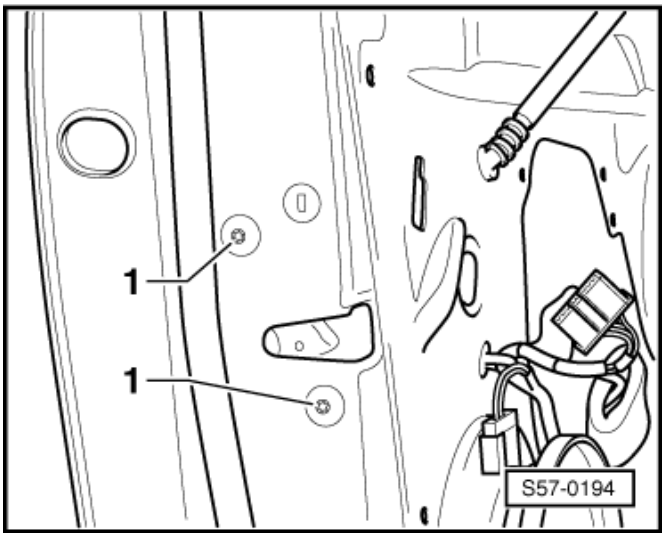

– Odlepit samolepicí záslepku -1-.
– Protáhnout zámek s bovdeny dveřmi k otvoru po záslepce.

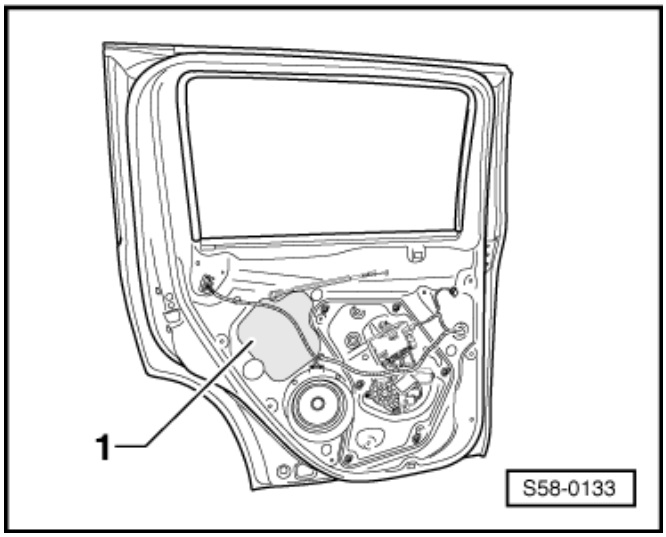

– Odjistit bovden: zajišťovací západku -1- nadzvednout pomocí např. šroubováku a otočit ji ve směru -šipky-.
– Vyháknout bovden z úchytu -3- a zámek -2- vyjmout.

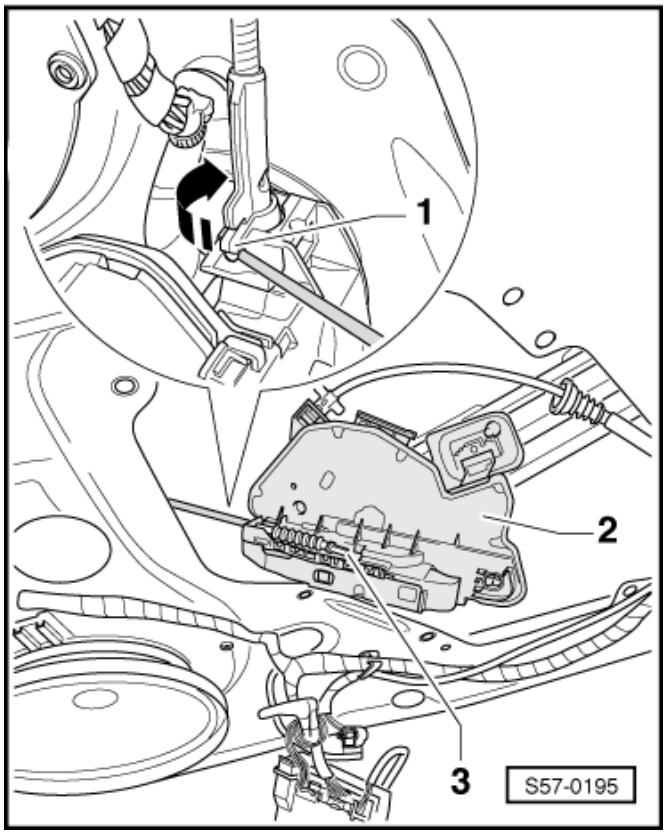

Montáž

Montáž se provede opačným postupem, přičemž je třeba dbát na následující:

POZOR!

Při odpojení a následném připojení kostřicího kabelu akumulátoru je nutné provést některé dodatečné práce Elektrická zařízení opr. sk. 27.

Demontáž a montáž vnitřního ovládání zadních dveří

Demontáž

– Demontovat výplň zadních dveří ⇒ Kapitola „Demontáž a montáž výplně zadních dveří“ v 70-2.
– Vycvaknout vnitřní ovládání dveří -1- z výplně dveří.

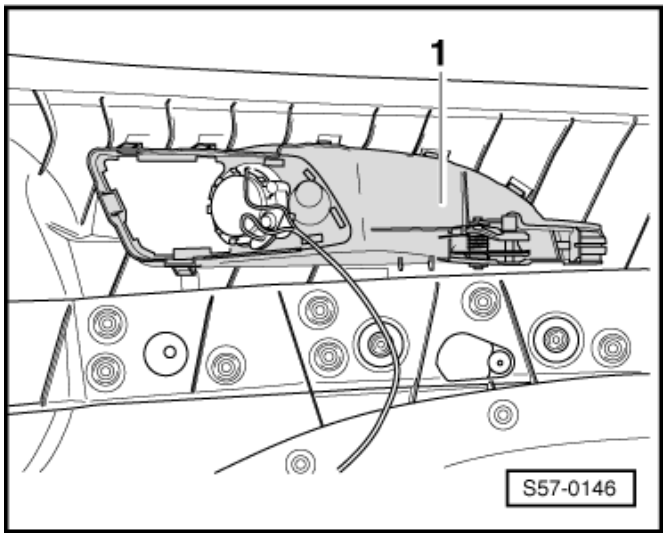

Montáž

Montáž se provede opačným postupem.

Centrální zamykání

Upozornění

Ovládací motory centrálního zamykání předních a zadních dveří jsou součástí dveřních zámků a nemohou být vyměněny samostatně.

– Demontáž a montáž zámků dveří ⇒ 58-2 strana 3.
– Po výměně dveřního zámku s motorkem centrálního zamykání provést výpis a výmaz paměti závad

⇒ Diagnostický, měřicí a informační systém
VAS 505x; vlastní diagnostika komfortsystému.

60 – Výklopná, výsuvná střecha

60-1 Výklopná, výsuvná střecha se sklem

Popis funkce

Veškeré pohybové funkce střešního okna lze provádět při zapnutém zapalování.

Po vypnutí zapalování lze pohybové funkce provádět do té doby, dokud nebudou otevřeny dveře řidiče nebo spolujezdce.

Ovladačem -1- se předvolí otvírání předního skla. ►

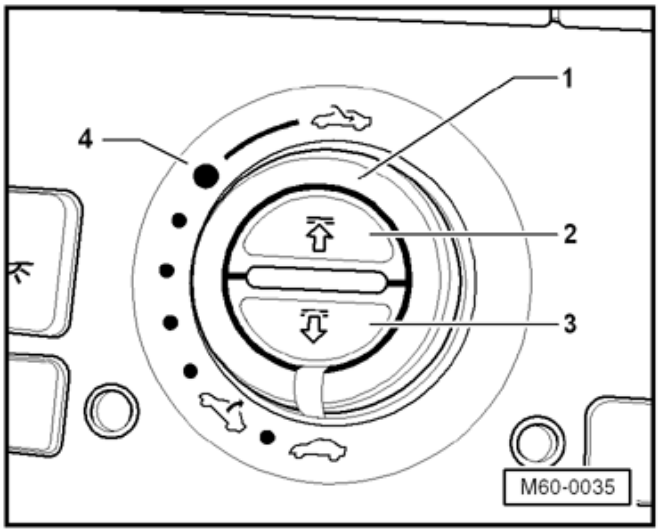

Otevření skla do tzv. komfortní polohy -4- do značné míry redukuje hluk způsobený prouděním větru, ke kterému dochází při plném otevření.

Pomocí ovladače lze sklo naklopit a zavřít.

V ovladači jsou integrovány spínače pro otevření sluneční clony -2- a zavření sluneční clony -3-.

Střešní okno je vybaveno pojistkou proti sevření. Pokud sklo při zavírání ze zvednuté nebo posuvné polohy narazí na překážku, opět se samočinně otevře.

Je k dispozici funkce nouzového zavírání. Při problémech při zavírání lze střešní okno nouzově zavřít ⇒ 60-1 strana 21.

Upozornění

Při funkci nouzového zavírání je pojistka proti sevření vypnuta.

Motor střešního okna je vybaven ochranou proti přehřátí. Po vychladnutí motoru lze střešní okno opět ovládat.

Při výpadku proudu lze přední sklo a sluneční clonu ovládat ručně ⇒ 60-1 strana 21.

Montážní přehled výklopné, výsuvné střechy se sklem

1 - Vnější těsnění
- ❑ výměna ⇒ 60-1 strana 15

2 - Sklo zadní
- ❑ demontáž a montáž ⇒ 60-1 strana 2
- ❑ seřízení ⇒ 60-1 strana 5

3 - Sklo přední
- ❑ demontáž a montáž ⇒ 60-1 strana 3
- ❑ seřízení ⇒ 60-1 strana 5

4 - Montážní rám
- ❑ demontáž a montáž ⇒ 60-1 strana 6

5 - Sluneční clona
- ❑ demontáž a montáž ⇒ 60-1 strana 16

6 - Motor sluneční clony
- ❑ demontáž a montáž ⇒ 60-1 strana 19
- ❑ nastavení nulové polohy ⇒ 60-1 strana 20

7 - Motor posuvné střechy
- ❑ demontáž a montáž ⇒ 60-1 strana 19
- ❑ nastavení nulové polohy ⇒ 60-1 strana 20

8 - Vyklápěcí mechanismus
- ❑ demontáž a montáž ⇒ 60-1 strana 22

9 - Větrný štít
- ❑ demontáž a montáž ⇒ 60-1 strana 24

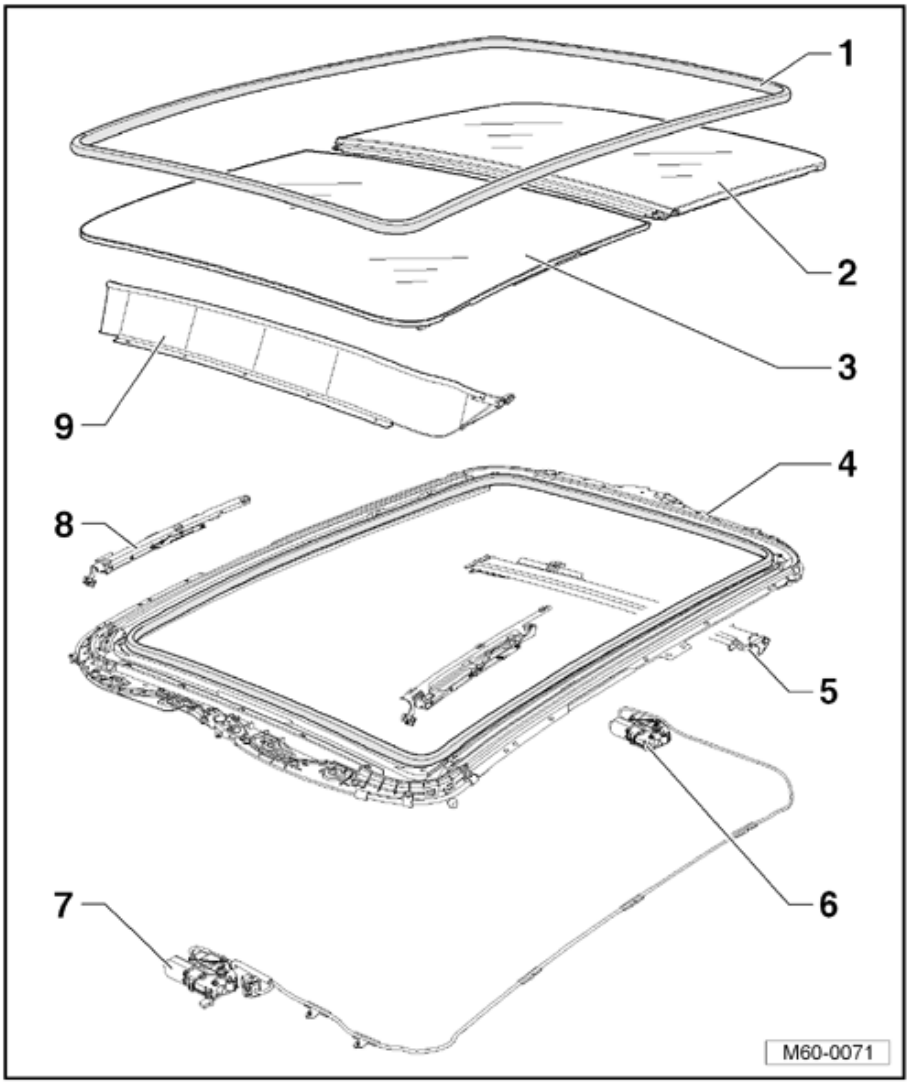

Demontáž a montáž zadního skla

Demontáž

Upozornění

K vyšroubování šroubů je nutné použít magnetické nářadí, aby šrouby nespadly do vodítka střešního okna.

– Úplně otevřít přední sklo.
– Vyšroubovat šrouby -3-.
– Vyjmout distanční podložku -2-.
– Nastavit přední sklo do polohy „Vyklopeno“.

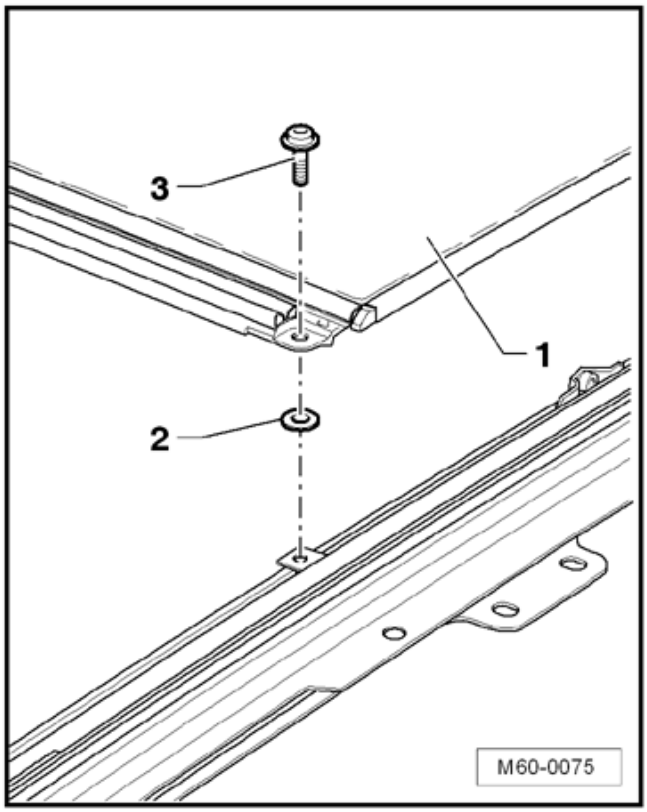

– Vtáhnout vnitřní těsnění -3- v místech označených -šipkami- lehce dovnitř a vyšroubovat šrouby -2-.
– Vyjmout zadní sklo -1- směrem nahoru.

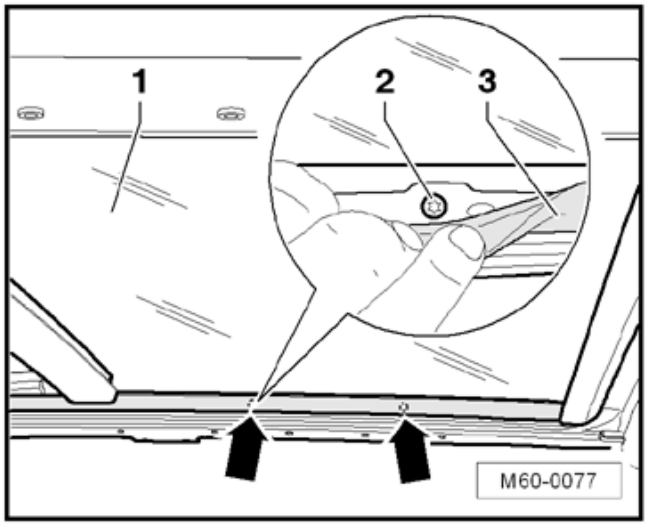

Montáž

Upozornění

- *Použít nové šrouby.*
- *K zašroubování šroubů je nutné použít magnetické nářadí, aby šrouby nespadly do vodítka střešního okna.*

– Nasadit sklo do střechy.
– Nasadit vnitřní těsnění -3- a zašroubovat šrouby -2-. Neutahovat!
– Seřídit zadní sklo ⇒ 60-1 strana 5.
– Utáhnout šrouby -2- (5 Nm).
– Nastavit nulovou polohu ⇒ 60-1 strana 20.

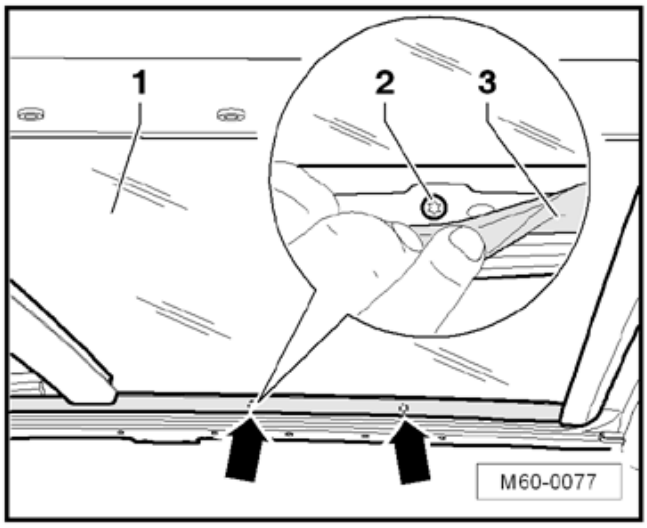

Demontáž a montáž předního skla

Demontáž

– Otevřít sklo -1- tak, až bude přístupná krytka -2-.
– Svěsit krytku -2- ve směru -šipky A- dolů a opatrně vyvěsit přídržný výstupek -3- na zadní straně.
– Vycvaknout západky -4- na zadní straně.
– Posunout krytku -2- dopředu ve směru -šipky B- a následně ji sejmout.

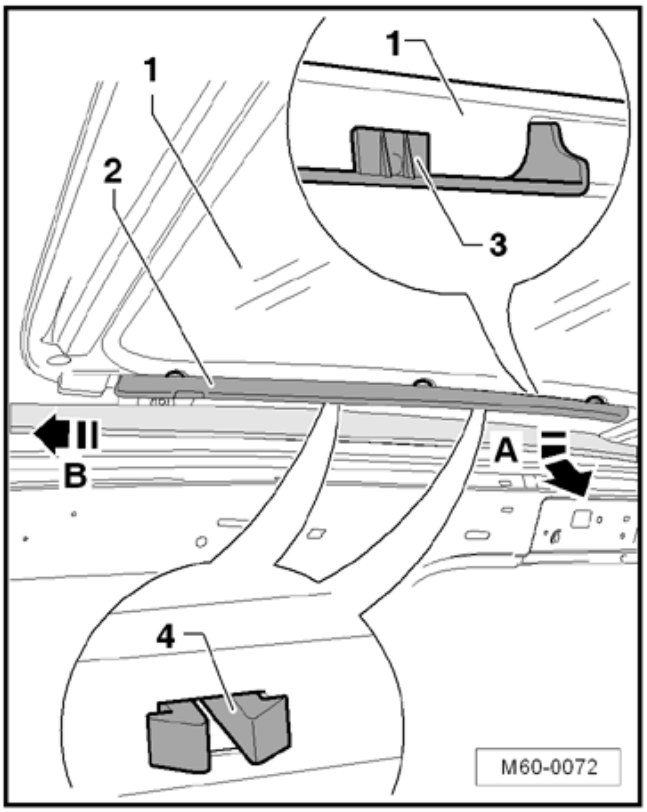

– Vyšroubovat šrouby -2-.

Upozornění

K vyšroubování šroubů použít magnetické nářadí, aby šrouby nespadly do mechanismu střešního okna.

– Vyjmout sklo -1-.

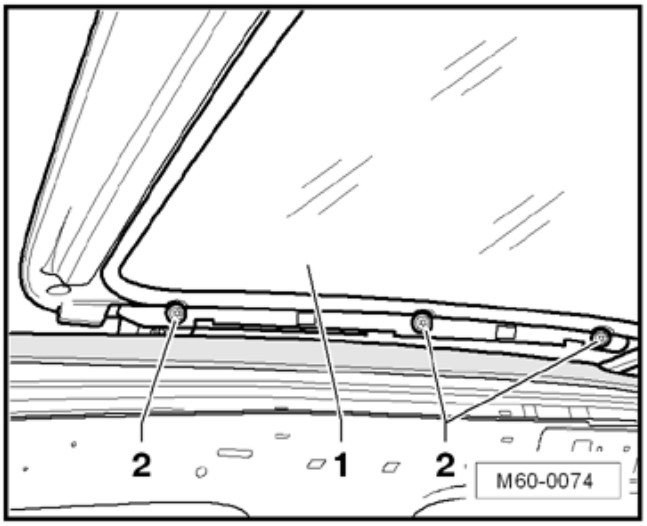

POZOR!

Při demontovaném skle neposunovat vyklápěcí mechanismus, jinak by mohlo dojít k poškození (poškrábání) větrného štítu.

Montáž

Upozornění

K zašroubování šroubů použít magnetické nářadí, aby šrouby nespadly do vodítka střešního okna.

– Nasadit sklo -1- a zašroubovat šrouby -2-. Neutahovat!
– Seřídit přední sklo ⇒ 60-1 strana 5.
– Utáhnout šrouby -2- (5 Nm).

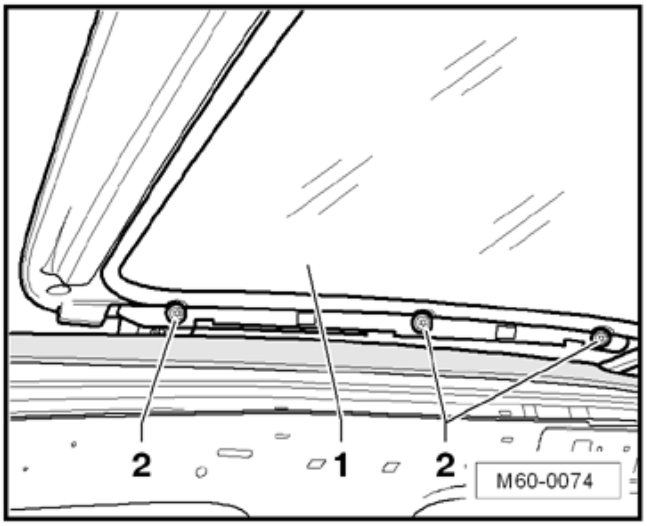

– Nasunout krytku vpředu -2- do skla -1- ve směru -šipky A-.
– Zacvaknout západky -4-.
– Zavěsit přídržný výstupek -3- na zadní straně -šipka B-.
– Nastavit nulovou polohu ⇒ 60-1 strana 20.

Výškové nastavení předního a zadního skla

Upozornění

- *Přední okno se nastavuje zásadně pouze na přední hraně a zadní sklo na zadní hraně.*
- *Pro dosažení co nejlepšího vnějšího vzhledu provádět nastavení na levé a pravé straně co nejrovnoměrněji (symetricky).*

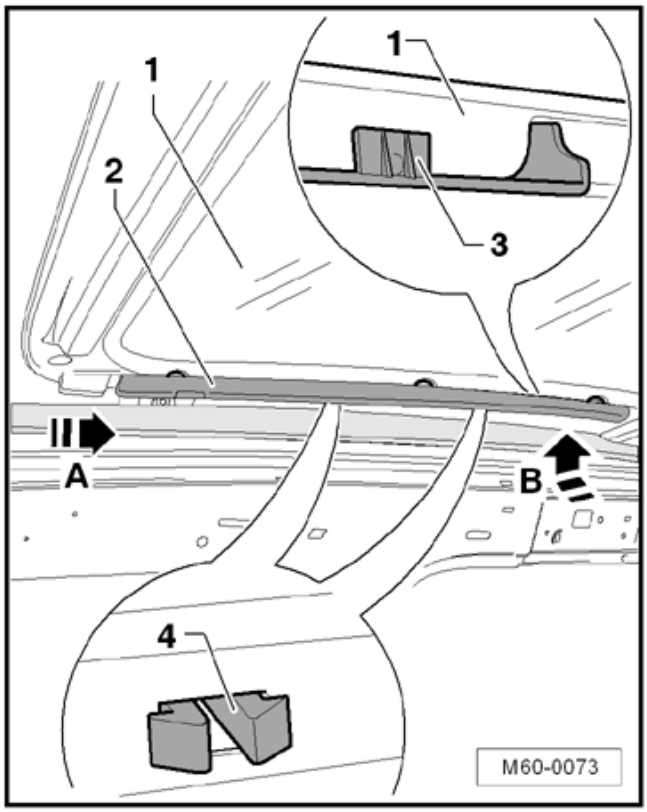

Obr. 1: Kontrola výškového nastavení

– Zkontrolovat hloubkoměrem nastavení předního -1- a zadního skla -2-.

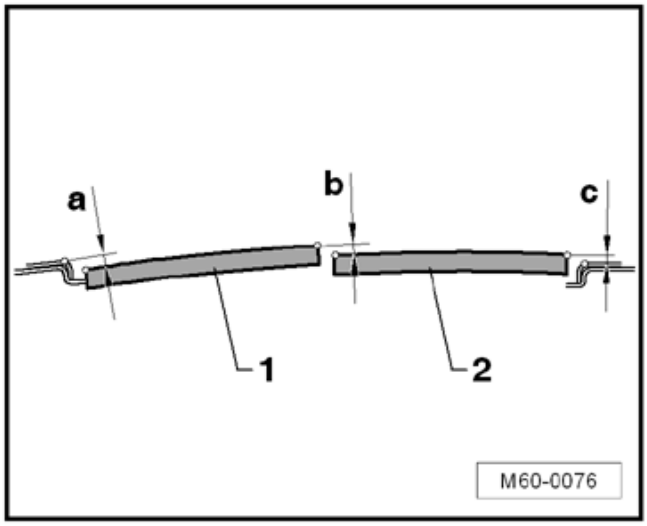

Míry pro nastavení skla

- Míra -a-: 1,7 ± 0,8 mm
- Míra -b-: 0,8 ± 0,8 mm
- Míra -c-: 0,8 ± 0,8 mm

Jestliže se naměřené hodnoty liší od požadovaných hodnot, je nutné příslušné sklo přesně nastavit.

- Nastavení předního skla ⇒ 60-1 strana 5.
- Nastavení zadního skla ⇒ 60-1 strana 6.

Nastavení předního skla

Upozornění

Výškové nastavení skla lze provést až poté, co bylo sklo zavřeno z posuvné polohy.

– Demontovat krytku ⇒ 60-1 strana 3.
– Povolit šrouby -2- skla -1-.
– Zavřít sklo.
– Nastavit sklo -1- dle obrázku ⇒ Obr. 1 v 60-1 strana 5.

Míry pro nastavení skla ⇒ 60-1 strana 5.

– Utáhnout šrouby -2- (5 Nm).

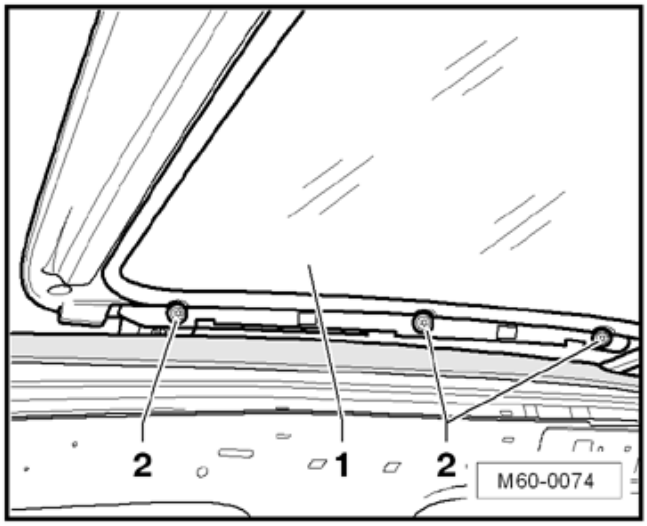

– Namontovat krytku ⇒ 60-1 strana 3.

Nastavení zadního skla

– Vtáhnout vnitřní těsnění -3- v místech označených -šipkou- lehce dovnitř a povolit šrouby -2- zadního skla -1-.

– Nastavit zadní sklo -2- dle obrázku ⇒ Obr. 1 v 60-1 strana 5.

Míry pro nastavení skla ⇒ 60-1 strana 5.

– Utáhnout šrouby (5 Nm).

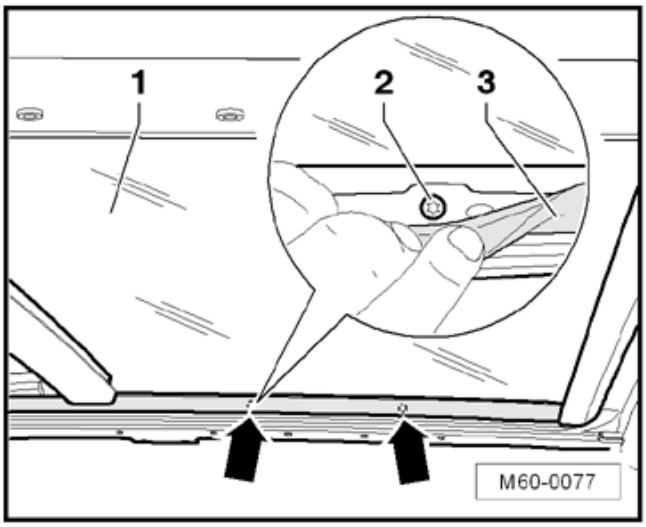

Montážní přehled montážního rámu

1 - Kolejnice clony
- ❑ nelze vyměnit jednotlivě

2 - Vodicí lišta
- ❑ nelze vyměnit jednotlivě
- ❑ spojena s předním dílem

3 - 2 Nm

4 - Zadní díl
- ❑ demontáž a montáž ⇒ 60-1 strana 8

5 - Podložka motoru zadní
- ❑ demontáž a montáž ⇒ 60-1 strana 11

6 - Podložka motoru přední
- ❑ demontáž a montáž ⇒ 60-1 strana 12

7 - Přední díl
- ❑ spojen s vodicí lištou
- ❑ nelze vyměnit jednotlivě

8 - Vnitřní těsnění
- ❑ výměna ⇒ 60-1 strana 14

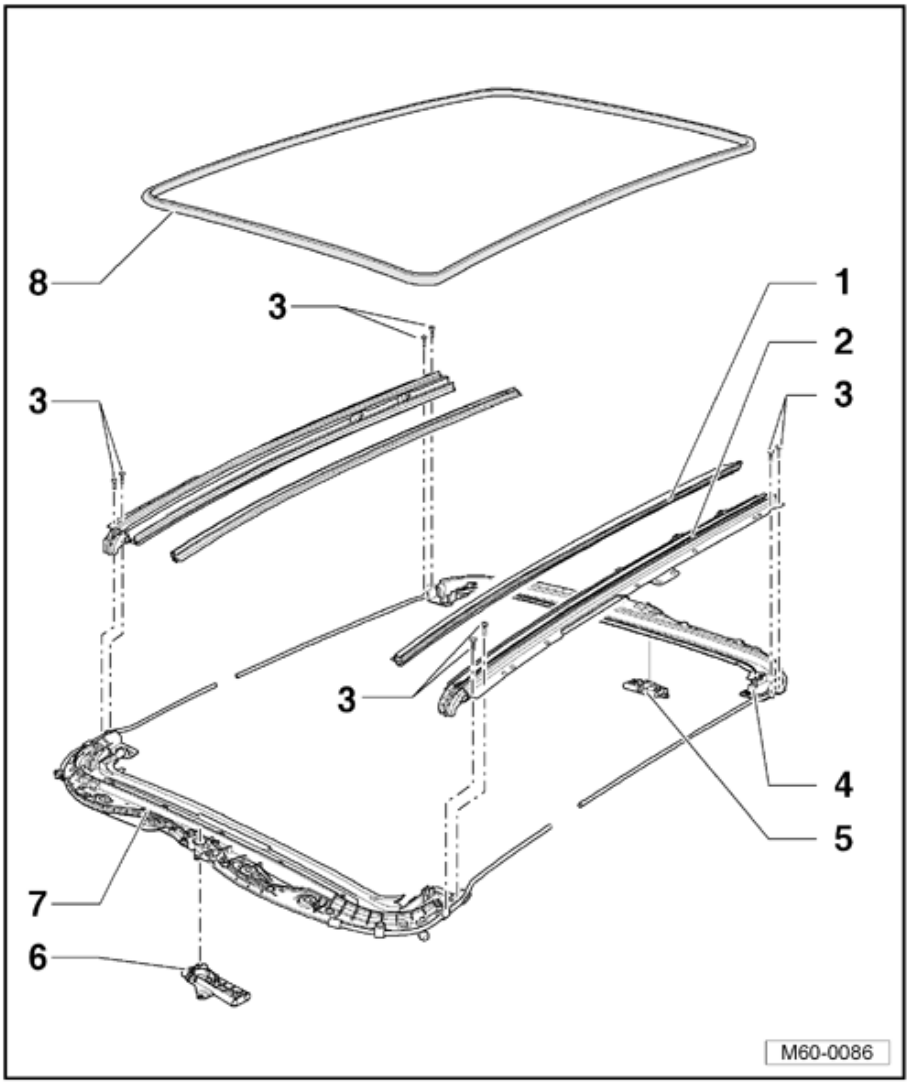

Demontáž a montáž montážního rámu

Demontáž

Upozornění

Pro demontáž a montáž montážního rámu je zapotřebí dvou mechaniků.

– Demontovat panelový strop ⇒ 70-5 strana 1.

– Demontovat skla střešního okna ⇒ 60-1 strana 3 ⇒ 60-1 strana 2.

– Stáhnout odvodňovací hadice z hrdel -šipky- montážního rámu -1-.

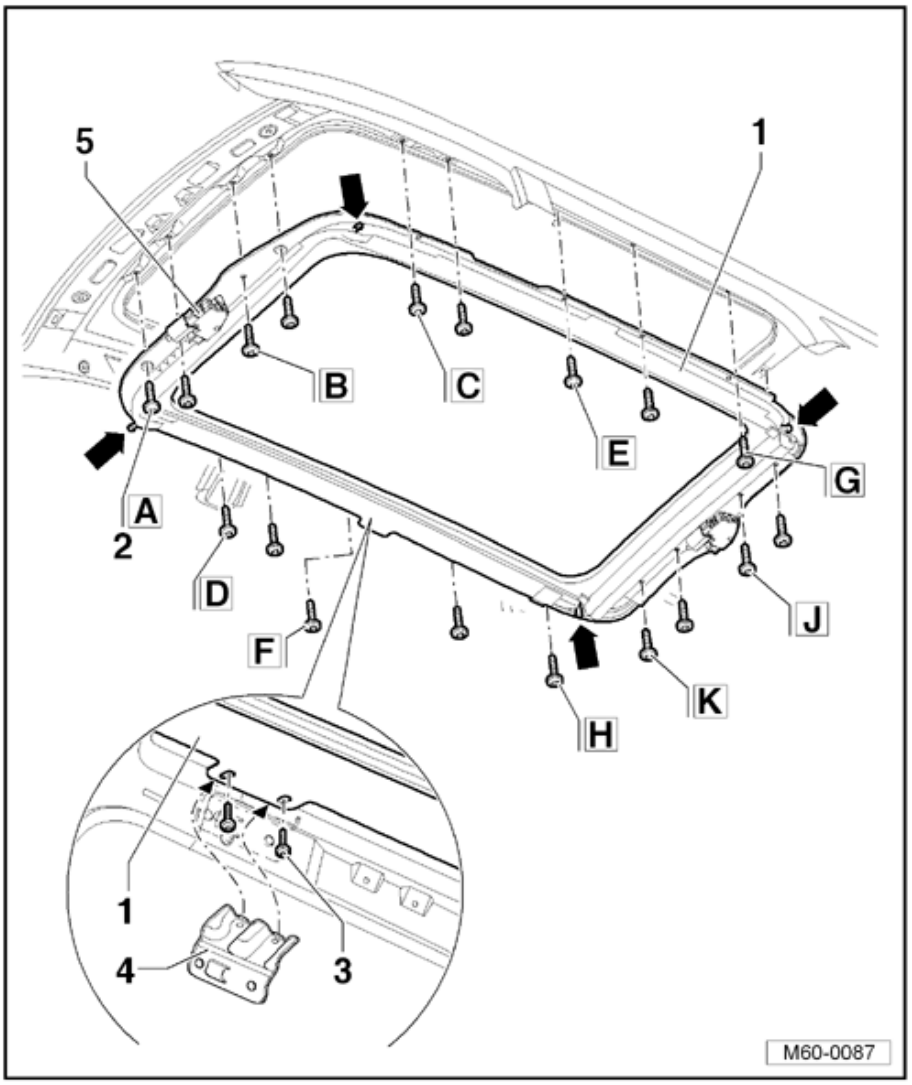

– Odpojit svorkovnici na motoru střešního okna -5-.

– Vyšroubovat šrouby -3- konzoly -4- a konzolu sejmout.

– Vyšroubovat šrouby -2- montážního rámu -1- a vyjmout montážní rám za pomoci druhého mechanika z vozidla.

Montáž

– Vyzvednout montážní rám -1- za pomoci nejméně druhého mechanika do vozidla.

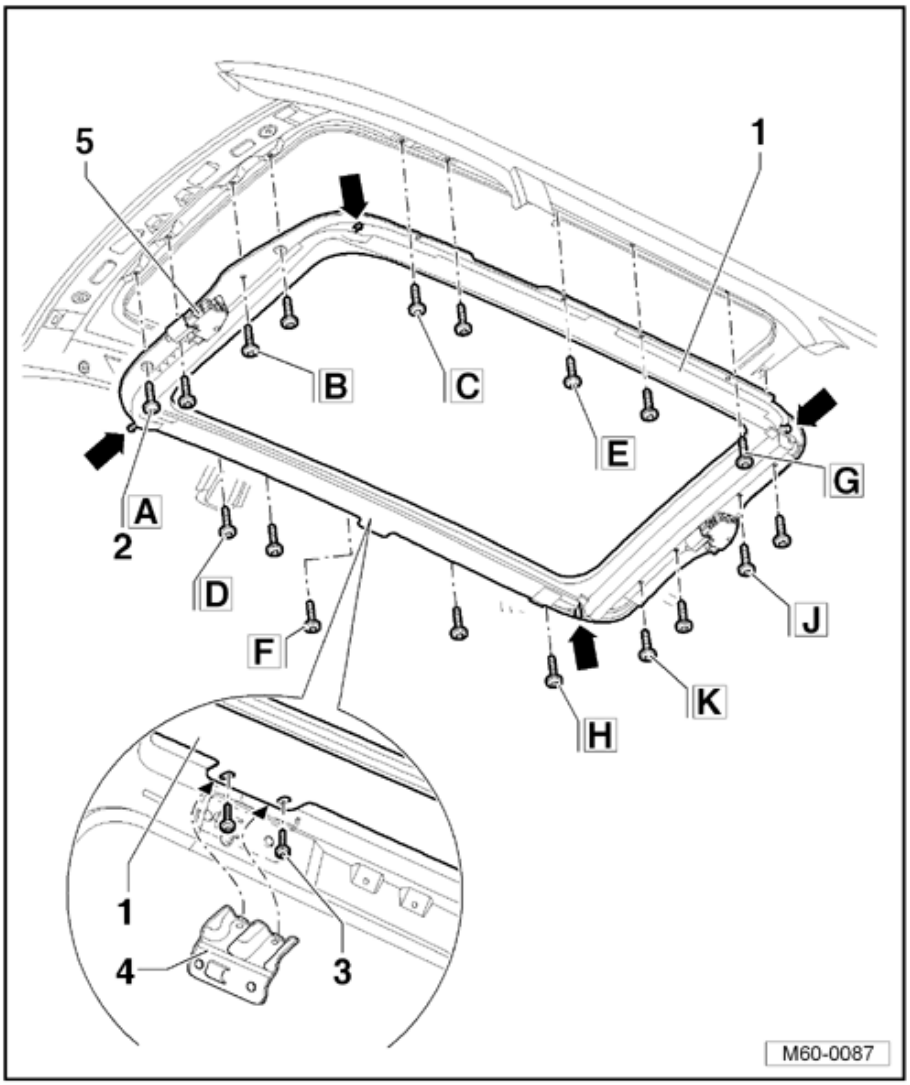

– Vyrovnat montážní rám při přišroubování pomocí 2 středicích čepů (vrtáky ∅ 8 mm) ve středicích otvorech ke střeše.
– Zašroubovat šrouby -2-, ale ještě neutahovat.
– Nasadit konzolu -4- a utáhnout šrouby -3- (4,5 Nm).
– Utáhnout nejprve písmeny označené šrouby -2- v abecedním pořadí (8 Nm).
– Potom utáhnout zbývající šrouby -2- montážního rámu -1- (8 Nm).

Další montáž se provede opačným postupem.

Demontáž a montáž zadního dílu montážního rámu

Potřebné speciální nářadí, kontrolní a měřicí přístroje a pomocné prostředky

- Butylová těsnicí šňůra -AKD 497 010 04 R10-
- Odstraňovač lepidla -D 002 000 10-
- Čistič -D 009 401 04-

Demontáž

– Demontovat montážní rám z vozidla ⇒ 60-1 strana 6.
– Stáhnout vnitřní těsnění -2- z montážního rámu -1-. ►
– Demontovat sluneční clonu ⇒ 60-1 strana 16.
– Demontovat motor sluneční clony ⇒ 60-1 strana 19.
– Uvolnit kabelový svazek ze zadního dílu.

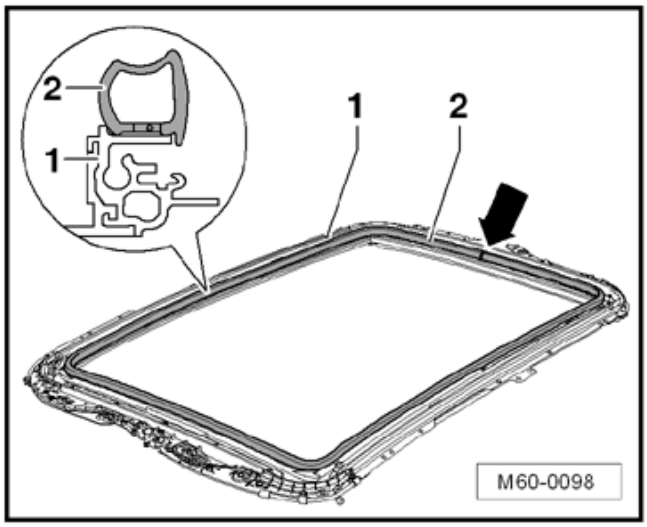

– Vyšroubovat šrouby -3- zadního dílu -2- na vodicí liště -1-. ►

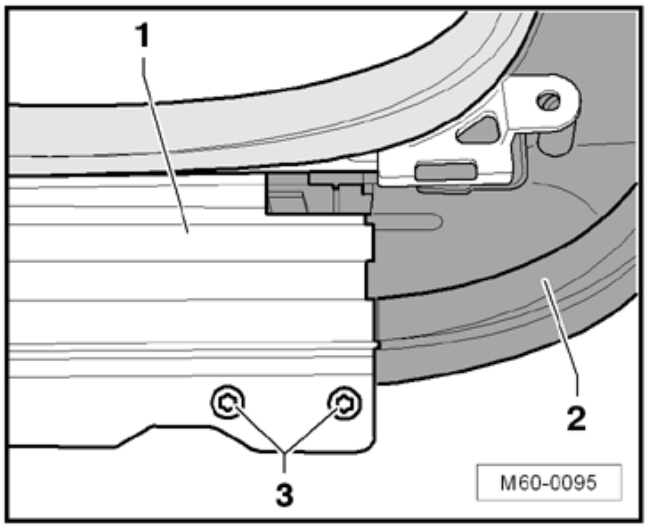

– Označit polohu -šipka- zadního dílu -2- pro pozdější montáž. ►
– Oddělit např. nožem lepený spoj mezi vodicí lištou -1- a zadním dílem -2-.

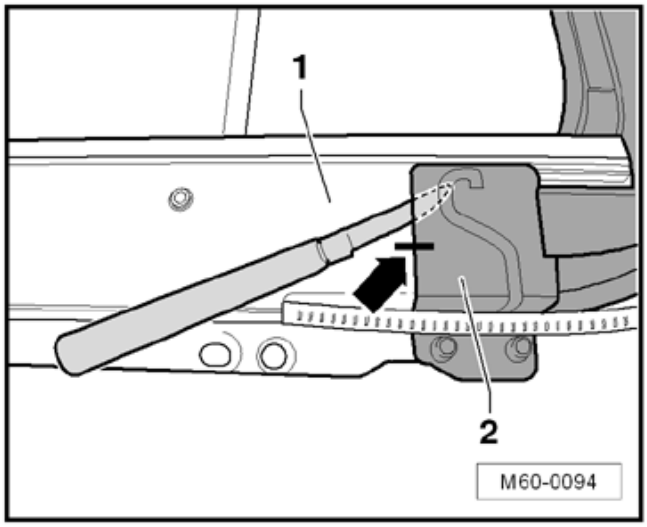

– Vytáhnout kompletní zadní díl -1- s odtokovými trubkami -2- ve směru -šipky- z vodicí lišty -3-.

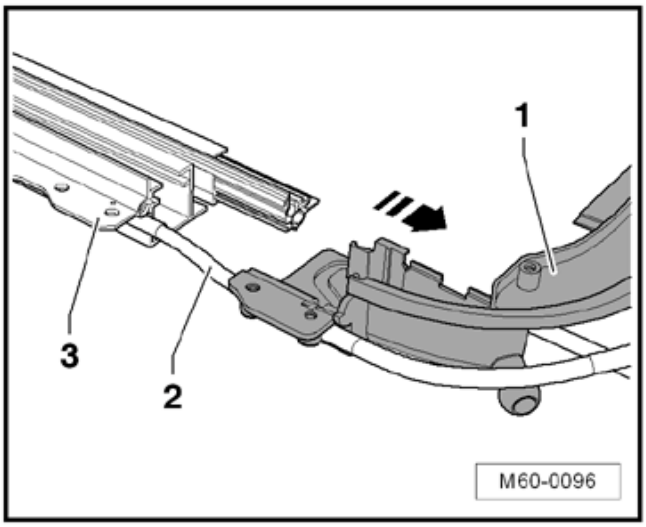

Montáž

– Odstranit zbytky lepidla odstraňovačem lepidla -D 002 000 10-.

– Očistit lepené plochy na zadním dílu a na vodicích lištách čisticím roztokem -D 009 401 04-.

– Zatlačit butylovou těsnicí šňůru -AKD 497 010 04 R10- -2- ∅ 3.5 mm do kanálu pro lepení na zadním dílu -1- dle obrázku.

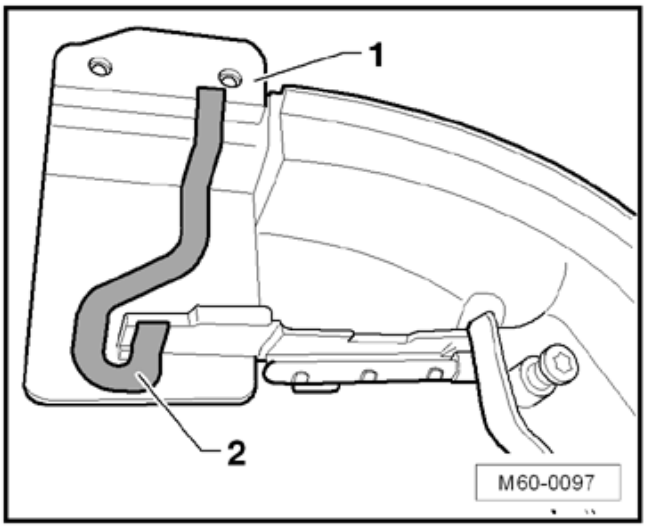

– Nasunout kompletní zadní díl -1- s odtokovými trubkami -2- ve směru -šipky- na vodicí lištu -3-.

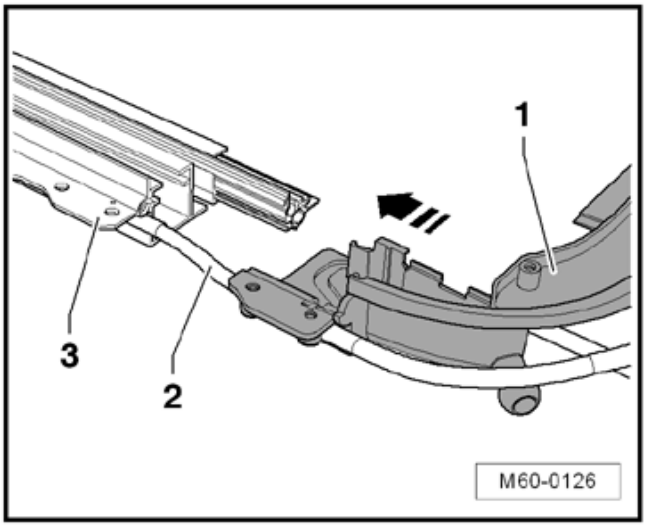

– Zašroubovat šrouby -3- zadního dílu -2- na vodicí liště -1- a utáhnout 2 Nm. ►

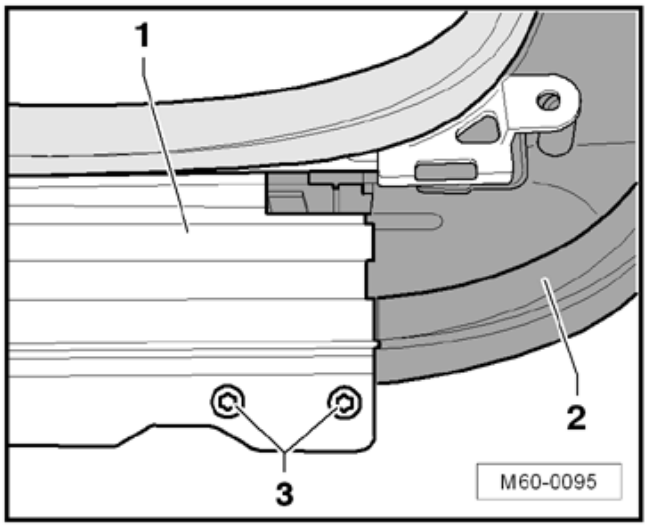

– Utěsnit hrdlo odtoku vody -1-. ►

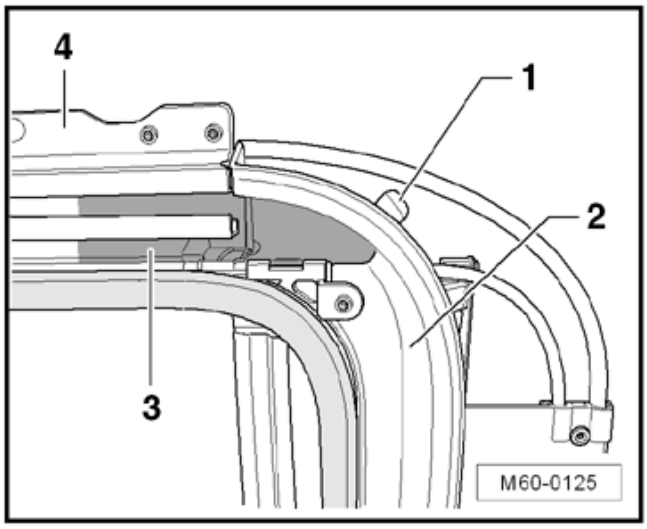

Upozornění

Před montáží montážního rámu je doporučeno jej zkontrolovat na těsnost.

– Naplnit označený prostor -3- mezi zadním dílem -2- a vodicí lištou -4- vodou.
– Vyčkat nejméně 5 minut a následně zkontrolovat těsnost.
– Případné nětěsnosti utěsnit butylovou těsnicí šňůrou -AKD 497 010 04 R10-.
– Namontovat sluneční clonu ⇒ 60-1 strana 16.
– Namontovat motor sluneční clony ⇒ 60-1 strana 19.
– Namontovat nové vnitřní těsnění ⇒ 60-1 strana 14.
– Namontovat montážní rám ⇒ 60-1 strana 6.
– Nastavit nulovou polohu ⇒ 60-1 strana 20.

Demontáž a montáž zadní podložky motoru a bovdenu sluneční clony

Demontáž

– Demontovat panelový strop ⇒ 70-5 strana 1.
– Demontovat motor sluneční clony ⇒ 60-1 strana 19.
– Demontovat sluneční clonu ⇒ 60-1 strana 16.
– Vyšroubovat šrouby -šipky- krytů bovdenů -1- a -2- (2 Nm). ►
– Sejmout kryty bovdenů -1- a -2- ze zadního dílu.

Podložka motoru zadní -3-.

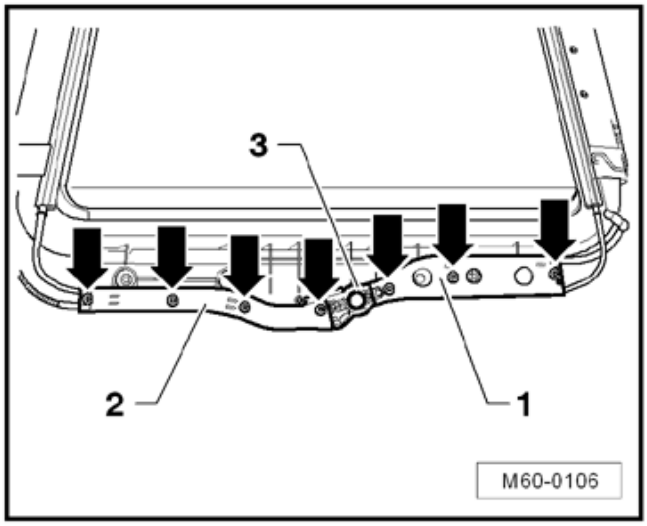

– Vytáhnout bovdeny sluneční clony z odtokových trubek a podložky motoru.
– Vypáčit podložku motoru -1- např. šroubovákem ze zadního dílu -2-. ►

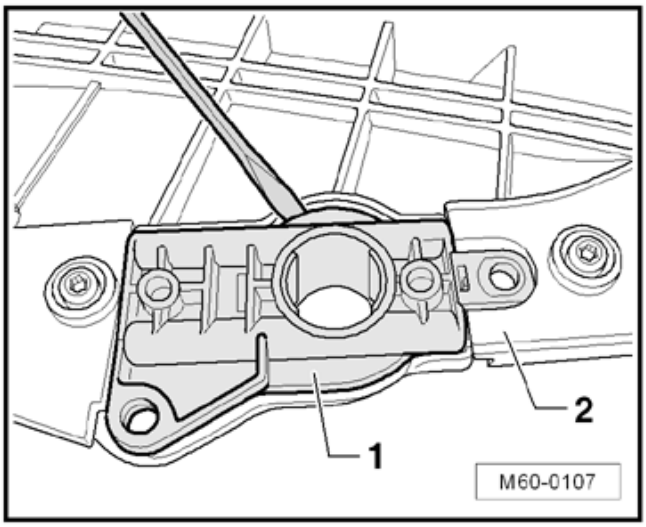

– Sejmout vodicí trubku -4- z opěrky -2- zadního dílu -1-. ►
– Vytáhnout bovden -3- z kolejnice clony.

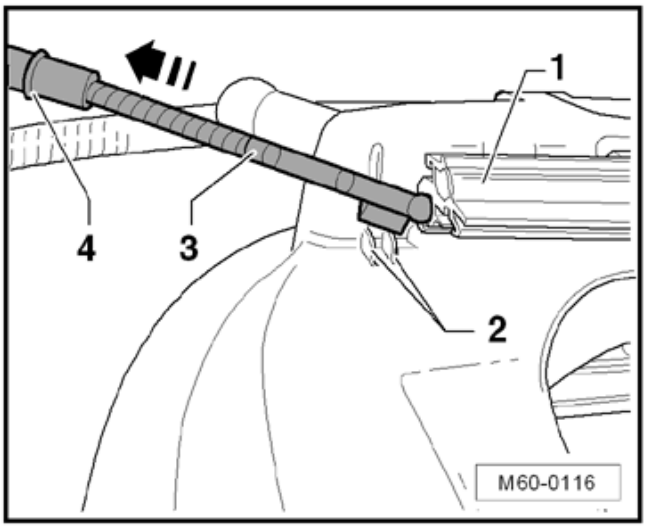

Montáž

Montáž se provádí opačným postupem.

Upozornění

Podložka motoru a bovdeny sluneční clony se nesmí mazat tukem.

– Namontovat sluneční clonu ⇒ 60-1 strana 16.
– Namontovat motor sluneční clony ⇒ 60-1 strana 19.
– Namontovat panelový strop ⇒ 70-5 strana 1.
– Nastavit nulovou polohu ⇒ 60-1 strana 20.

Demontáž a montáž přední podložky motoru sluneční clony

Demontáž

– Demontovat montážní rám ⇒ 60-1 strana 6.
– Demontovat motor střešního okna ⇒ 60-1 strana 19.
– Vyšroubovat šrouby -šipky- (2 Nm). ►
– Sejmout kryty bovdenů -1- a -2-.

Podložka motoru přední -3-.

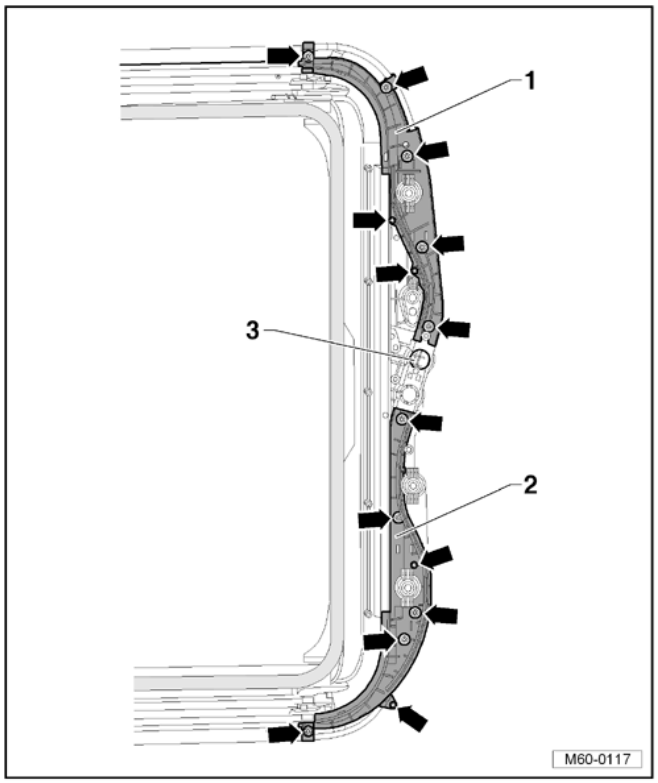

– Vytáhnout konce bovdenů z podložky motoru.
– Vypáčit např. šroubovákem podložku motoru -1- z předního dílu -2-.

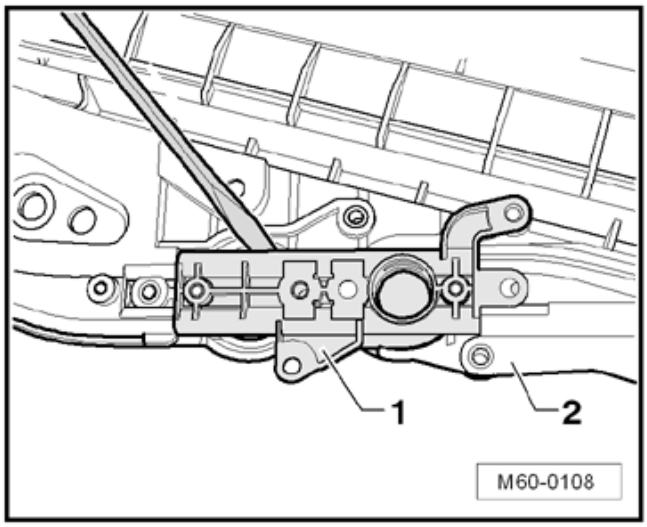

Montáž

Montáž se provádí opačným postupem.

Upozornění

Podložka motoru a bovdeny se nesmí mazat tukem.

– Namontovat motor střešního okna ⇒ 60-1 strana 19.
– Namontovat montážní rám ⇒ 60-1 strana 6.
– Nastavit nulovou polohu ⇒ 60-1 strana 20.

Výměna těsnění zadního skla

Potřebné speciální nářadí, kontrolní a měřicí přístroje a pomocné prostředky

- Odstraňovač lepidla -D 002 000 10-
- Čistič -D 009 401 04-
- Přítlačná kladka -3356-
- Primer -D 009 200 02-

– Demontovat zadní sklo ⇒ 60-1 strana 2.

Výměna předního a vnitřního těsnění

– Stáhnout těsnění ze zadního skla -1-.

-2- přední těsnění

-3- vnitřní těsnění

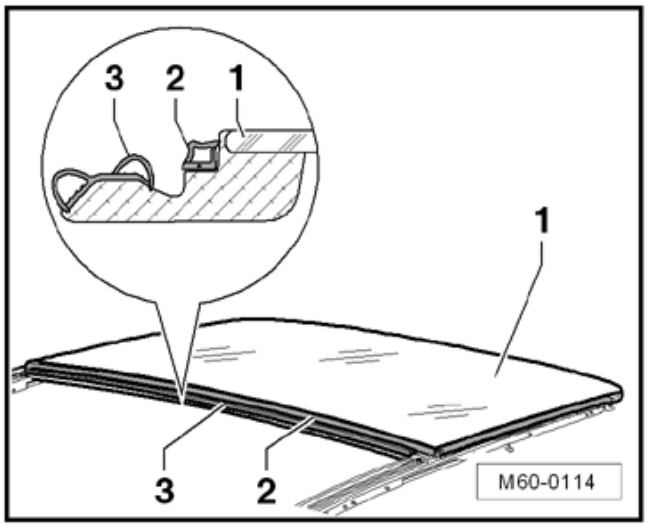

– Odstranit zbytky lepidla odstraňovačem lepidla -D 002 000 10-.
– Očistit lepenou plochu kolem zadního skla čističem -D 009 401 04-.
– Na lepené plochy nanést primer -D 009 200 02-.
– Stáhnout ochrannou fólii z lepicí pásky nového těsnění a přitisknout, příp. přečnívající část rovnoměrně zamáčknout.
– Zatlačit rovnoměrně těsnění přítlačnou kladkou -3356-.

Výměna bočního těsnění

– Stáhnout boční těsnění -2- z profilu zadního skla -1-.

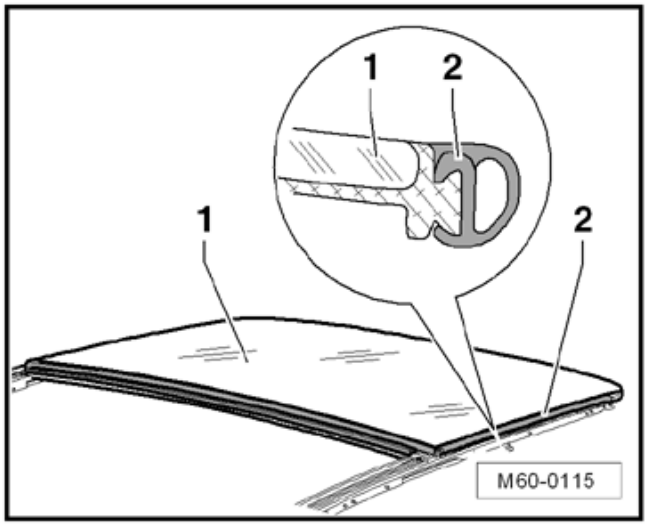

Upozornění

Nové těsnění je dodáváno delší. Nové těsnění zkrátit na požadovanou délku a příp. přečnívající část rovnoměrně zamáčknout.

– Odstranit zbytky lepidla odstraňovačem lepidla -D 002 000 10-.

– Očistit lepenou plochu kolem zadního skla čističem -D 009 401 04-.
– Na lepené plochy nanést primer -D 009 200 02-.
– Stáhnout ochrannou fólii z lepicí pásky nového těsnění.
– Nasadit nové těsnění -2- s pojistkou -1- na sklo -3- ve směru -šipky-.
– Přitisknout těsnění na obou koncích.

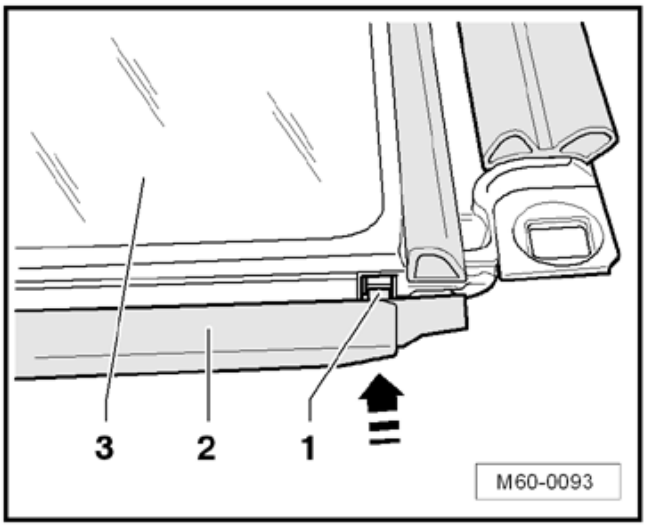

– Namáčknout těsnění -2- na profil skla -1- a příp. přečnívající část rovnoměrně zamáčknout.
– Zatlačit rovnoměrně těsnění přítlačnou kladkou -3356-.
– Namontovat zadní sklo ⇒ 60-1 strana 2.

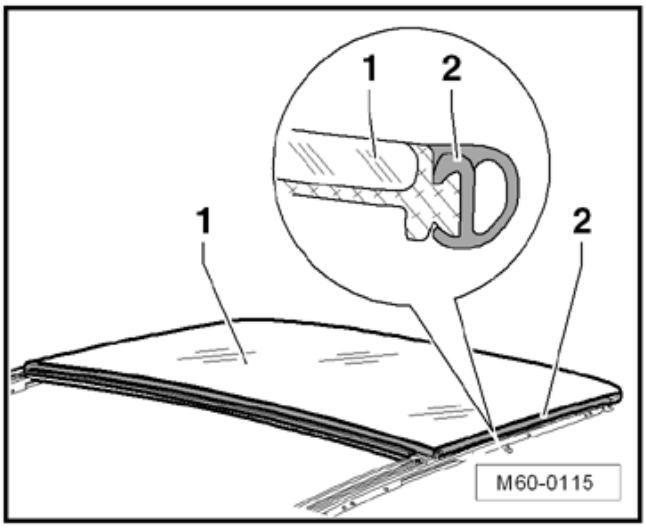

Výměna vnitřního těsnění

Potřebné speciální nářadí, kontrolní a měřicí přístroje a pomocné prostředky

- Odstraňovač lepidla -D 002 000 10-
- Čistič -D 009 401 04-
- Přítlačná kladka -3356-
- Primer -D 009 200 02-

– Demontovat přední sklo ⇒ 60-1 strana 3.
– Demontovat zadní sklo ⇒ 60-1 strana 2.
– Stáhnout vnitřní těsnění -2- od místa spoje -šipka- z montážního rámu -1-.
– Odstranit zbytky lepidla odstraňovačem lepidla -D 002 000 10-.
– Odmastit a očistit lepené plochy čističem -D 009 401 04-.
– Na lepené plochy nanést primer -D 009 200 02-.
– Vystředit nové vnitřní těsnění.
– Stáhnout ochrannou fólii ze samolepicí pásky nového vnitřního těsnění a přitisknout těsnění k montážnímu rámu, příp. přečnívající část těsnění rovnoměrně zamáčknout.
– Vnitřní těsnění rovnoměrně zatlačit po celém obvodu přítlačnou kladkou -3356-.
– Namontovat zadní sklo ⇒ 60-1 strana 2.
– Namontovat přední sklo ⇒ 60-1 strana 3.

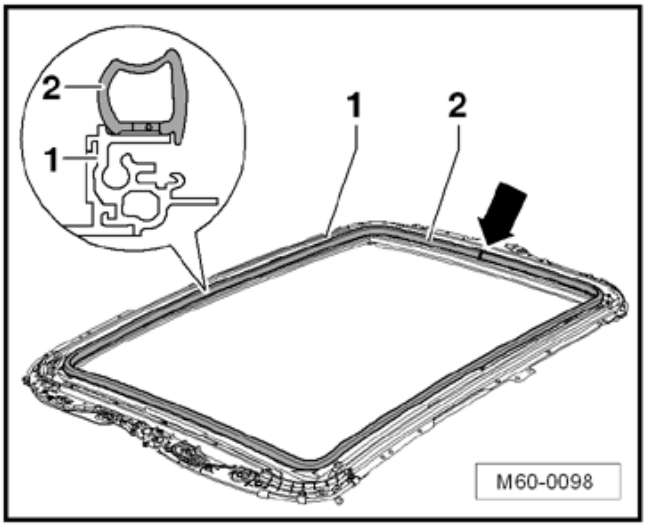

Výměna vnějšího těsnění

Potřebné speciální nářadí, kontrolní a měřicí přístroje a pomocné prostředky

- Odstraňovač lepidla -D 002 000 10-
- Čistič -D 009 401 04-
- Primer -D 009 200 02-

– Demontovat přední sklo ⇒ 60-1 strana 3.

– Demontovat zadní sklo ⇒ 60-1 strana 2.

– Stáhnout vnější těsnění -1- od místa spoje -šipka- ze střechy. ►

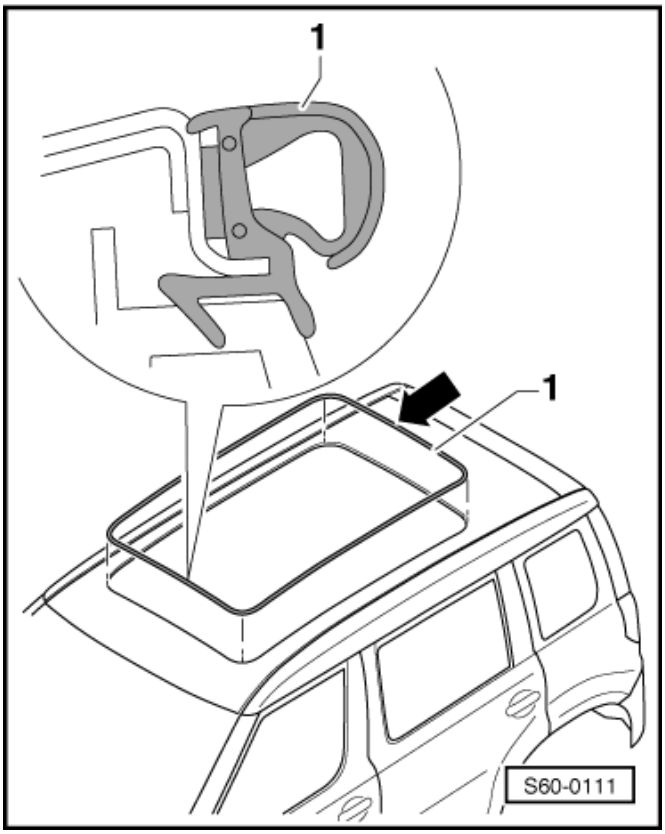

– Odříznout profil vnějšího těsnění -1- po celém obvodu střechy (zbylá část těsnění -3- zůstane mezi střechou -4- a montážním rámem -2-). ►

– Odstranit zbytky lepidla odstraňovačem lepidla -D 002 000 10-.

– Odmastit a očistit lepenou plochu čističem -D 009 401 04-.

– Na lepené plochy nanést primer -D 009 200 02-.

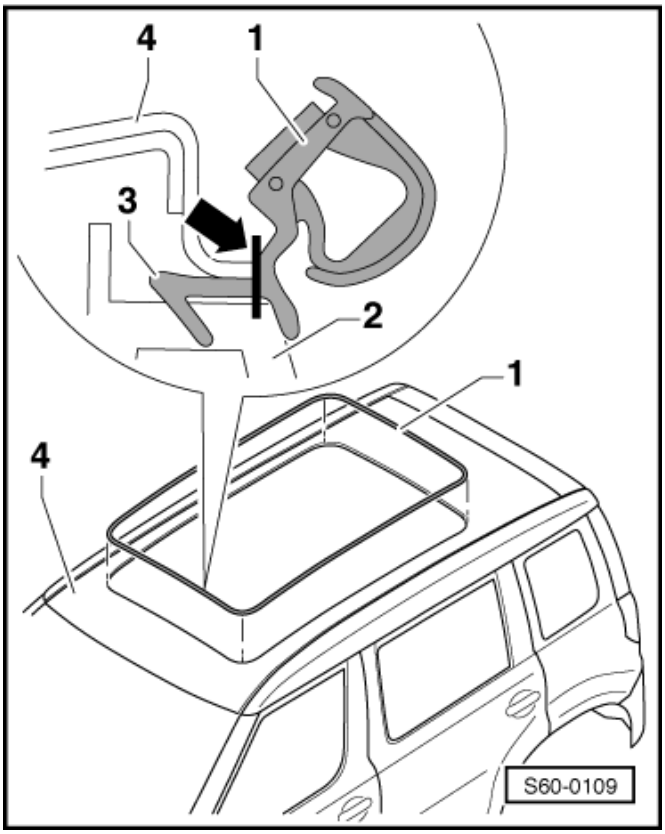

– Vystředit nové vnější těsnění -1-.
– Stáhnout ochrannou fólii ze samolepicí pásky -3- nového vnějšího těsnění a přitisknout těsnění -1- ke střeše -2-, příp. přečnívající část těsnění rovnoměrně zamáčknout.
– Vnější těsnění rovnoměrně zatlačit po celém obvodu přítlačnou kladkou -3356-.
– Namontovat zadní sklo ⇒ 60-1 strana 2.
– Namontovat přední sklo ⇒ 60-1 strana 3.

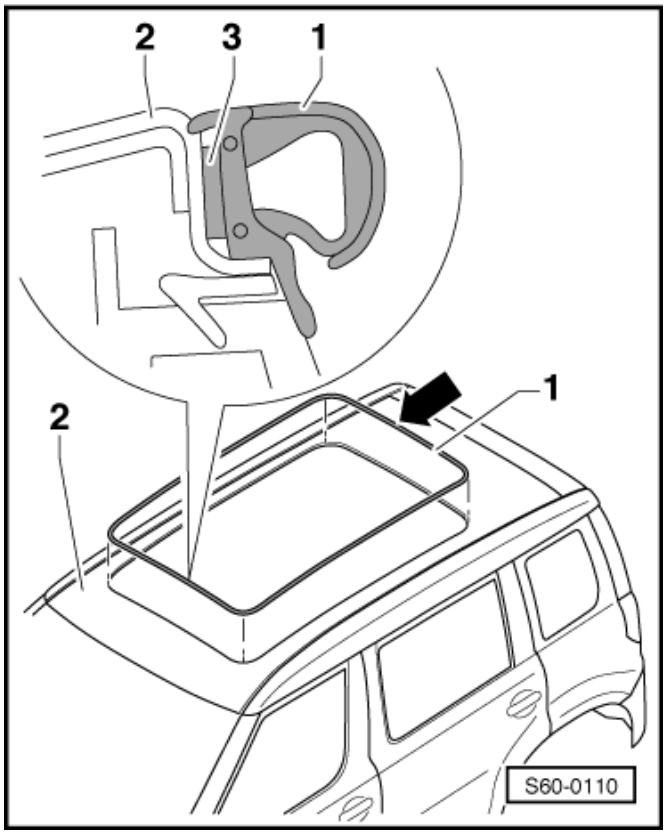

Demontáž a montáž sluneční clony

Demontáž

– Vysunout sluneční clonu do zcela otevřené polohy.

Upozornění

V případě výpadku elektrického ovládání lze sluneční clonu do demontážní polohy (zcela otevřeno) posunout protáčením motoru sluneční clony běžným šestihranným klíčem ⇒ 60-1 strana 21.

– Demontovat zadní sklo ⇒ 60-1 strana 2.
– Vyšroubovat šroub (2 Nm) -3- z krytky -2-.
– Vycvaknout šroubovákem západku -šipka- krytky -2- ze zadní části -4- a vyklopit krytku -2- nahoru.

Vnitřní těsnění -1- není nutné demontovat.

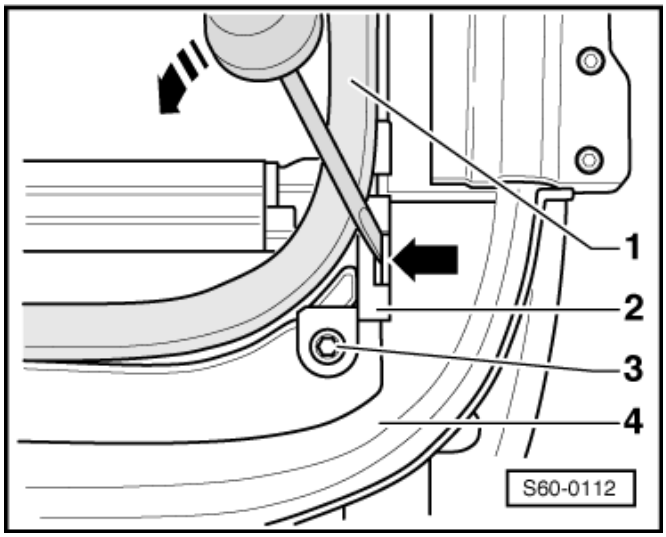

– Opatrně nadzvednout rám clony -2- s kluzákem -1- clony.

Upozornění

Dbát na to, aby nedošlo k poškození látky clony.

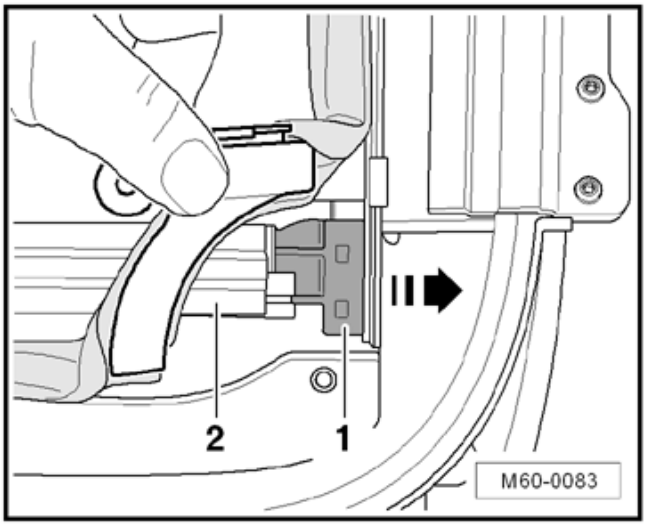

– Vytáhnout kluzák clony -1- ve směru -šipky- do strany z rámu clony -2-.
– Demontovat panelový strop ⇒ 70-5 strana 1.
– Vyšroubovat šrouby (3,5 Nm) -1- pouzdra clony -2-. ►
– Stáhnout pouzdro clony -2- lehce dolů, aby se zabránilo styku s motorem sluneční clony.

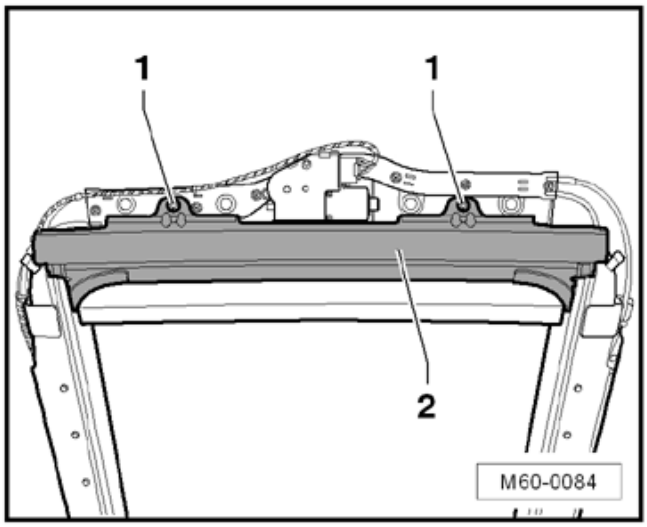

– Vytáhnout pouzdro clony -2- s ocelovým pásem ve směru -šipky- z kolejnice clony -1-. ►

Upozornění

Dbát na to, aby nedošlo k poškození látky clony.

Při demontované sluneční cloně lze rám clony vyměnit.

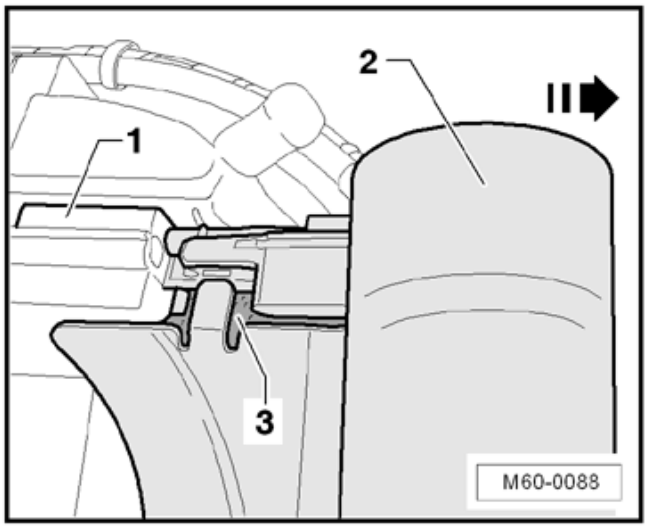

– Opatrně stáhnout rám clony -1- z lemu -3- ve směru -šipky-. ►
– Opatrně nasunout nový rám clony -1- na lem -3-.

Upozornění

Dbát na to, aby nedošlo k poškození látky clony -2-.

Montáž

Upozornění

- *Před montáží pouzdra clony musí být namontovaný rám clony.*
- *Kluzáky clony a bovdeny sluneční clony se nesmí mazat tukem.*

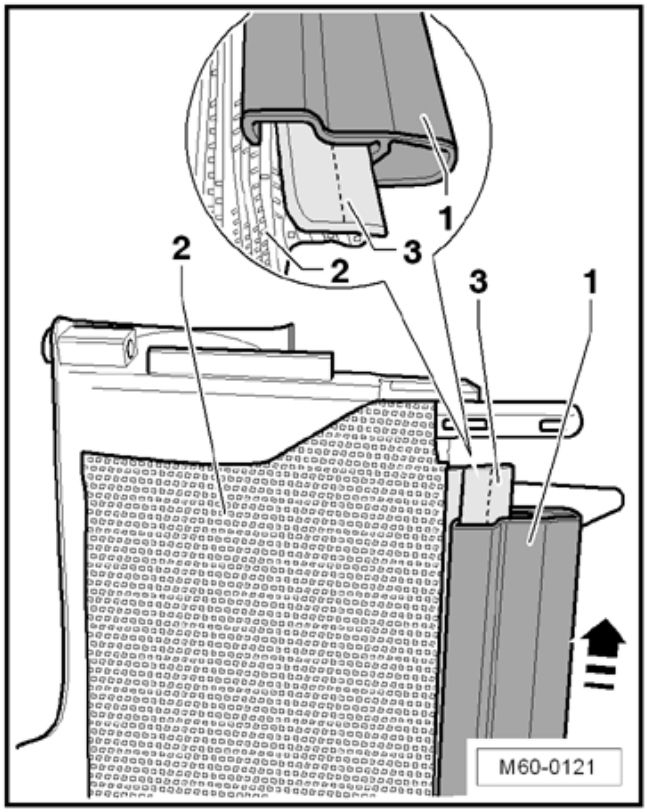

– Nasunout pouzdro clony -2- s ocelovým pásem -4- ve směru -šipky- do kolejnice clony -1-. ►

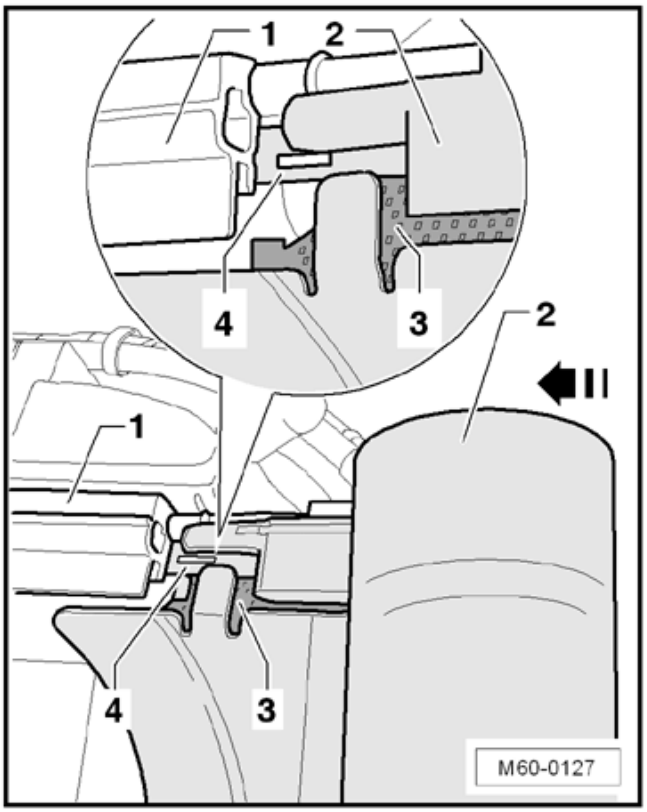

Upozornění

Dbát na to, aby nedošlo k poškození látky clony -3-.

Výstupek -3- pouzdra clony -2- musí být zasunutý pod kolejnicí clony -1-. ►

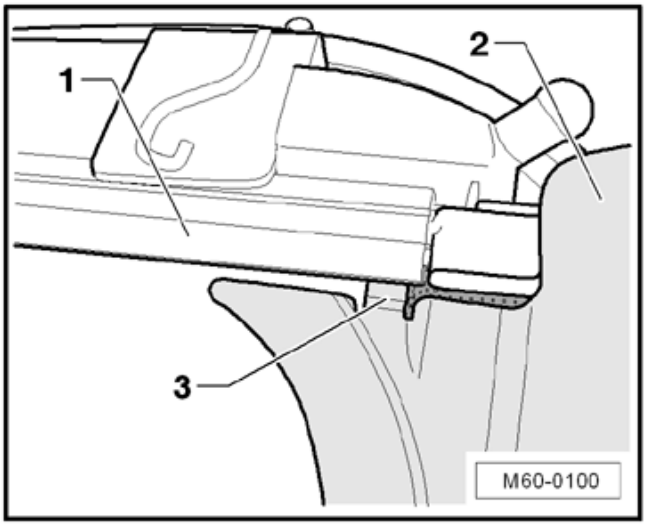

– Zasunout kluzák clony -1- ve směru -šipky- do rámu clony -3-.

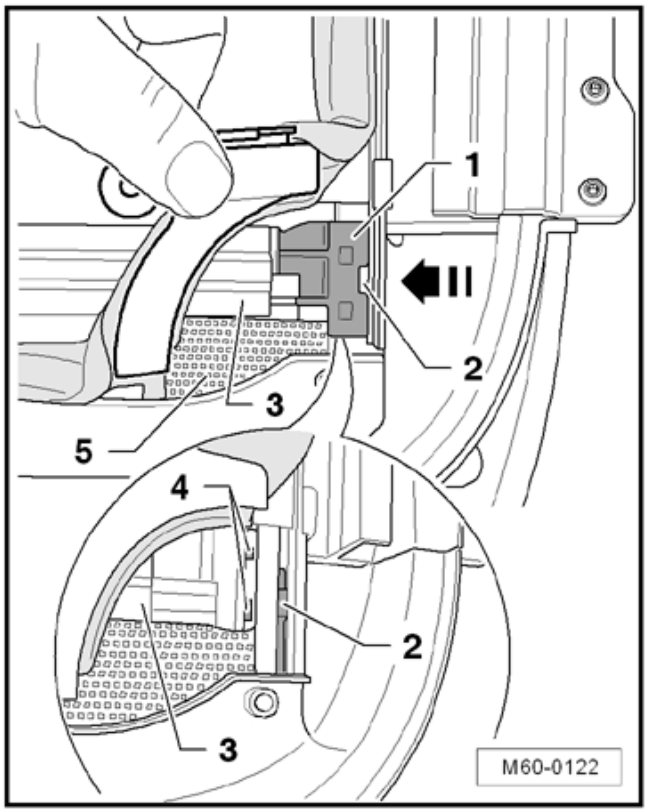

Upozornění

Dbát na to, aby kluzák clony -1- zapadl do vybrání ocelového pásu clony -4- a do unašeče bovdenu sluneční clony -2-.

Další montáž se provede opačným postupem, přičemž je třeba dbát na následující:

Utahovací momenty:

šroub pouzdra clony - 3,5 Nm

šroub krytky - 2 Nm

Upozornění

Po montáži sluneční clony by měla být zkontrolována její souběžnost a lehký chod. K tomu ručně posunout pohon sluneční clony na motoru běžným šestihranným klíčem a dbát na to, aby nedošlo ke zvlnění a zkřivení látky clony -5-.

– Namontovat panelový strop ⇒ 70-5 strana 1.
– Namontovat zadní sklo ⇒ 60-1 strana 2.
– Nastavit nulovou polohu ⇒ 60-1 strana 20.

Demontáž a montáž motoru sluneční clony

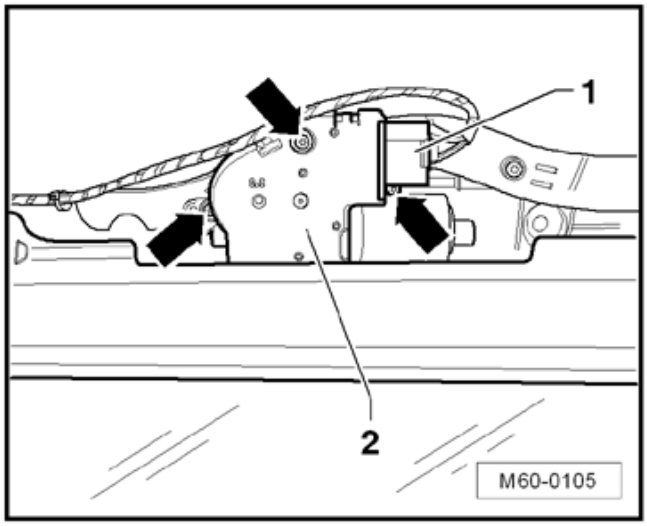

Demontáž

– Demontovat panelový strop ⇒ 70-5 strana 1.
– Rozpojit svorkovnici -1- motoru sluneční clony -2-.
– Vyšroubovat šrouby -šipky-.
– Odejmout motor sluneční clony -2-.

Montáž

– Před montáží motoru sluneční clony vyrovnat sluneční clonu:

Vzdálenost -a- mezi rámem clony -1- a pouzdrem clony -2- musí být na obou stranách shodná.

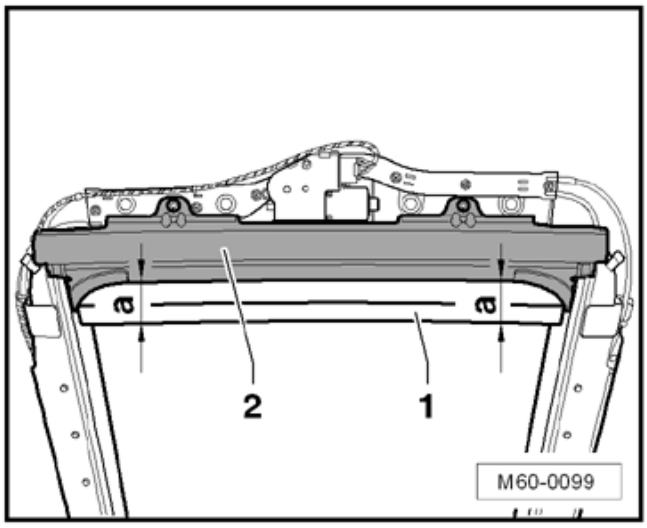

Montáž se provede opačným postupem, přičemž je třeba dbát na následující:

Utahovací moment šroubů - 3,5 Nm.

– Nastavit nulovou polohu ⇒ 60-1 strana 20.

Demontáž a montáž motoru posuvné střechy

Demontáž

– Demontovat stropní světlo vpředu ⇒ Elektrická zařízení ⇒ opr. sk. 96.

– Odpojit svorkovnici -1- motoru posuvné střechy -2-. ►
– Demontovat šrouby motoru střešního okna -šipky-.

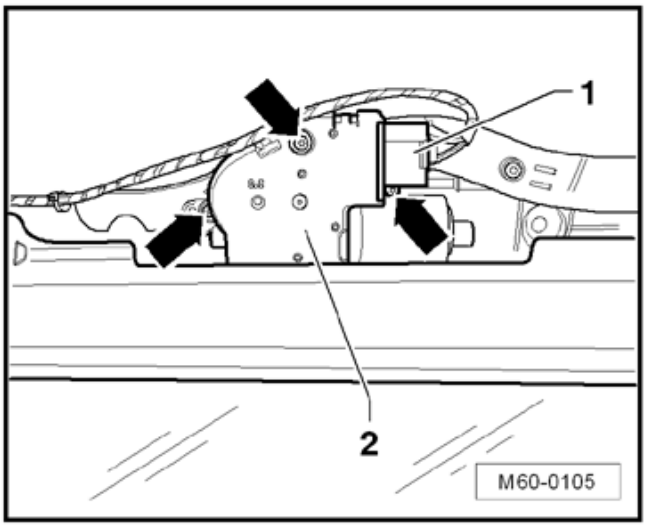

Montáž

– Namontovat motor střešního okna -2- a zašroubovat šrouby -šipky- (3,5 Nm). ►
– Připojit svorkovnici -1- motoru střešního okna -2-.
– Namontovat stropní světlo vpředu ⇒ Elektrická zařízení ⇒ opr. sk. 96.
– Nastavit nulovou polohu ⇒ 60-1 strana 20.

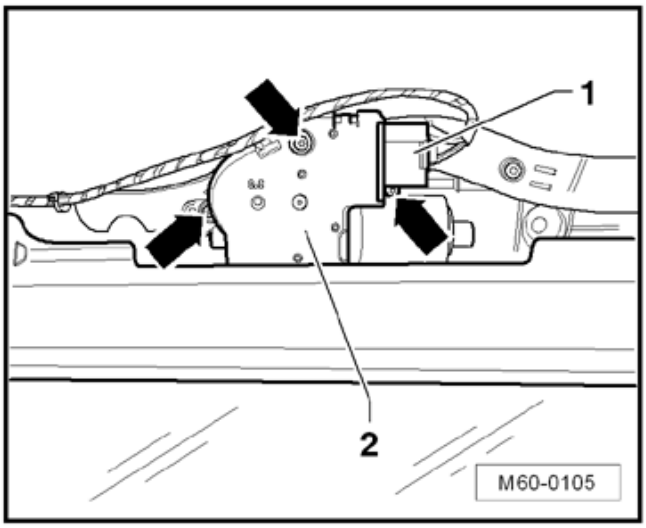

Nastavení nulové polohy motorů posuvné střechy

Upozornění

- *Pokud bylo vyměněno sklo, motor, vyklápěcí mechanismus nebo sluneční clona, musí být provedeno nastavení nulové polohy příslušného pohonu.*
- *Při nastavování nulové polohy je pojistka proti sevření vypnuta.*

Nastavení nulové polohy motoru střešního okna

Zapalování je zapnuté.

Ovladač musí být v poloze „střešní okno zavřeno“.

– Na ovladači -1- zvolit „dolů“ a během celého procesu nastavování (cca 20 sek.) jej držet v této poloze. ►
– Při nastavování nulové polohy se sklo nejprve zavře a následně se posune cca 200 mm dozadu.
– Po opětovném zavření skla je nastavení nulové polohy dokončeno, ovladač je možné opět uvolnit.

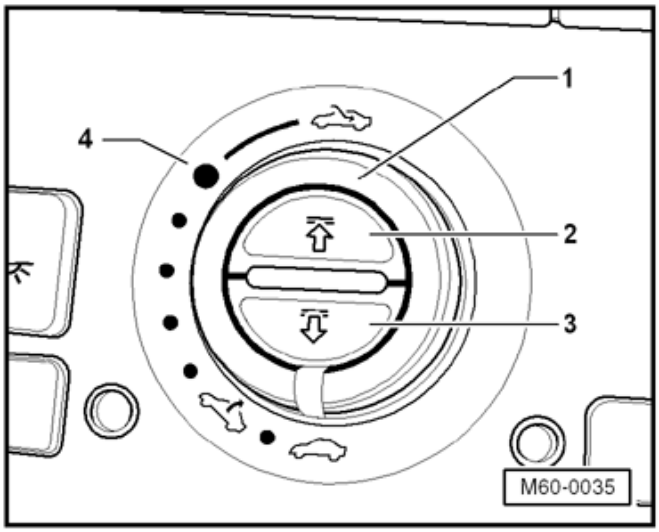

Nastavení nulové polohy motoru sluneční clony

Zapalování je zapnuté.

– Stisknout ovládací tlačítko pro zavření sluneční clony -3- a během celého procesu nastavování (cca 20 sek.) jej držet v této poloze.
– Při nastavování nulové polohy se sluneční clona nejprve zavře a následně se posune cca 200 mm dozadu.
– Po opětovném zavření sluneční clony je nastavení nulové polohy dokončeno, ovládací tlačítko je možné opět uvolnit.

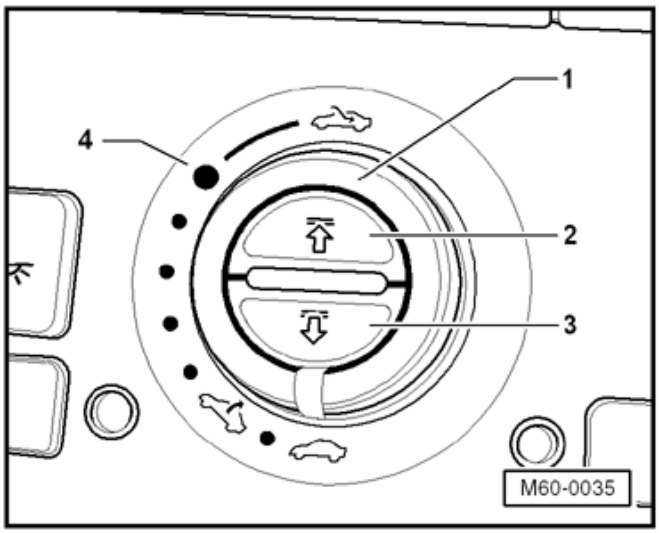

Nouzové ovládání

Přední sklo

Upozornění

Přední sklo se smí ručně posunovat pouze do té vzdálenosti, až bude jeho přední hrana lícovat s přední hranou zadního skla. Pokud se sklo posune dále dozadu, může dojít k vyvěšení bovdenů mechanismu.

– Demontovat ovládací panel střešního okna ⇒ Elektrická zařízení ⇒ opr. sk. 96.

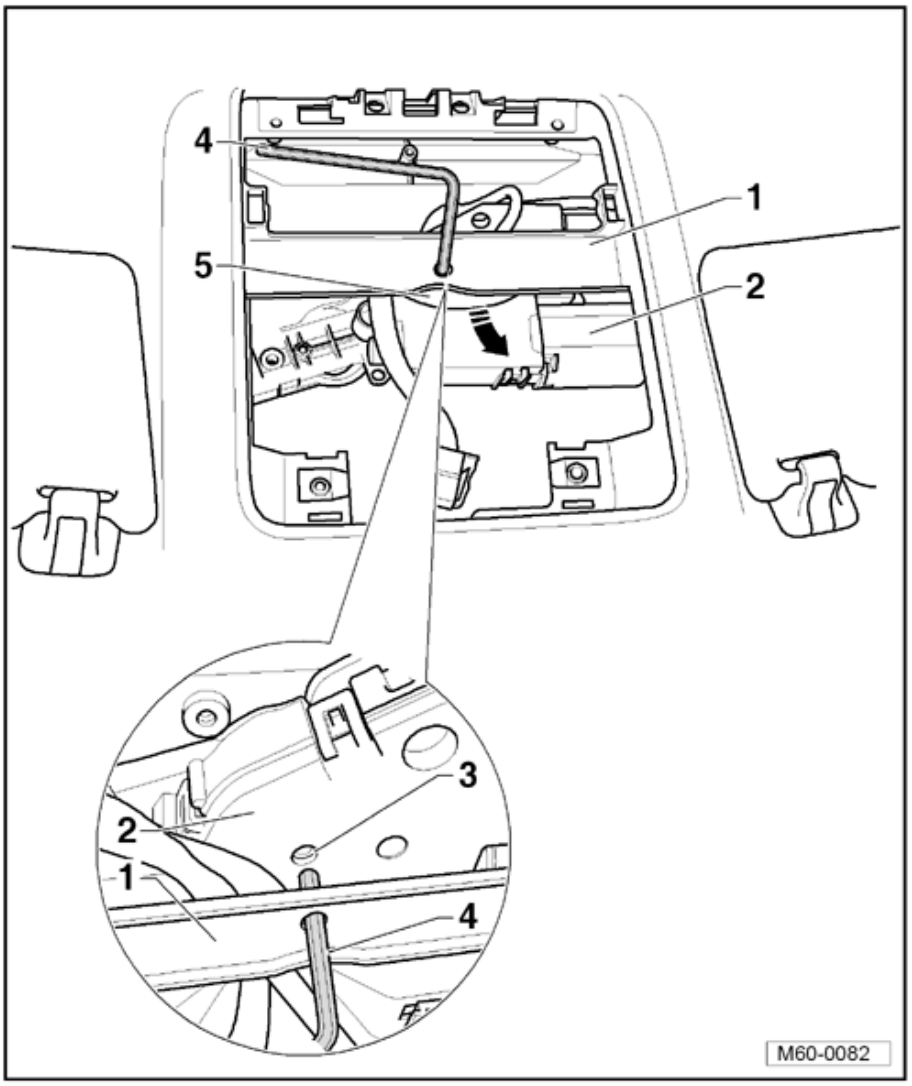

– Zasunout šestihranný klíč -4- otvorem ve výstupku -1- do šroubu -3- motoru střešního okna -2-.

Při otáčení rukou je nutné vyvinout větší sílu, neboť motor není odpojen od pohonu.

Sluneční clona

– Demontovat panelový strop ⇒ Kapitola „Demontáž a montáž panelového stropu“ v 70-5.
– Zasunout šestihranný klíč -2- do šroubu motoru sluneční clony -1-. ►

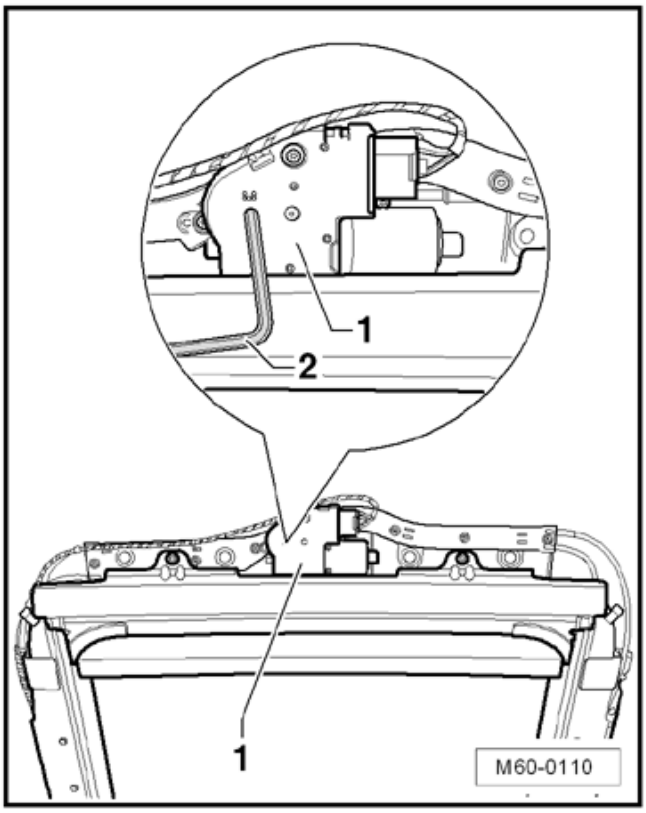

Při otáčení rukou je nutné vyvinout větší sílu, neboť motor není odpojen od pohonu.

Demontáž a montáž vyklápěcího mechanismu

Demontáž

– Demontovat přední sklo ⇒ 60-1 strana 3.
– Demontovat zadní sklo ⇒ 60-1 strana 2.
– Demontovat montážní rám ⇒ 60-1 strana 6.
– Demontovat motor posuvné střechy ⇒ 60-1 strana 19.
– Demontovat zadní část z montážního rámu ⇒ 60-1 strana 8.

Při demontáži zadní části lze vyklápěcí mechanismus vysunout směrem dozadu. Postupovat při tom následovně:

Výstraha!

Před demontáží dbát na polohu bovdenů.

Nesmí se tahat nebo posunovat kulisa vyklápěcího mechanismu.

– Posunovat vyklápěcí mechanismus skla pouze v místě -šipka- pojezdu -2- a ne za kulisu -3-. ►

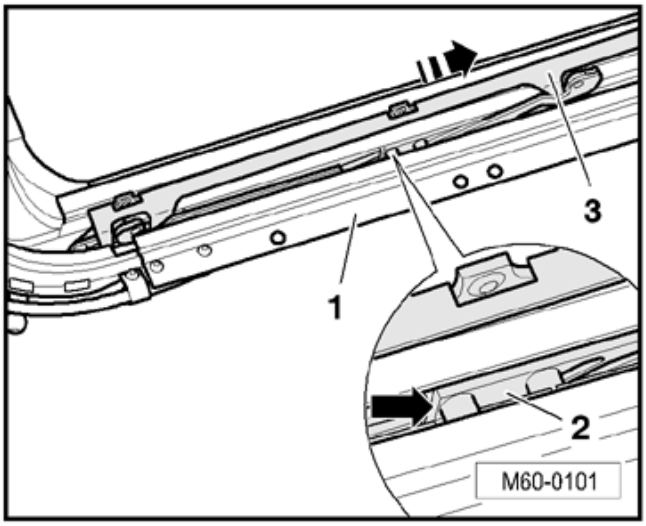

Vyklápěcí mechanismus se při posunutí zvedne.

– Vysunout vyklápěcí mechanismus -2- za pojezd -šipka- vhodným šroubovákem dozadu z vodicích lišt -1-.

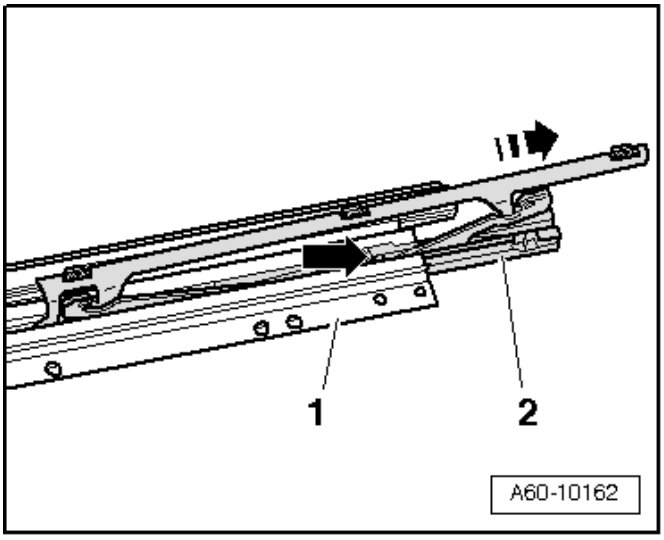

– Vyvěsit bovden -2- z vyklápěcího mechanismu -1- ve směru -šipka B-.
– Vytáhnout vyklápěcí mechanismus -1- ve směru -šipky A- z vodicích lišt -3-.

Montáž

Upozornění

- *Vodicí lišty se smějí čistit pouze při silném znečištění. V tomto případě použít čistič -D 009 401 04-.*
- *Vodicí lištu následně v kluzných místech potřít tukem s obsahem lithia -G 052 147 A2- ⇒ 60-1 strana 27.*
- *Bovdeny se nesmí mazat tukem.*

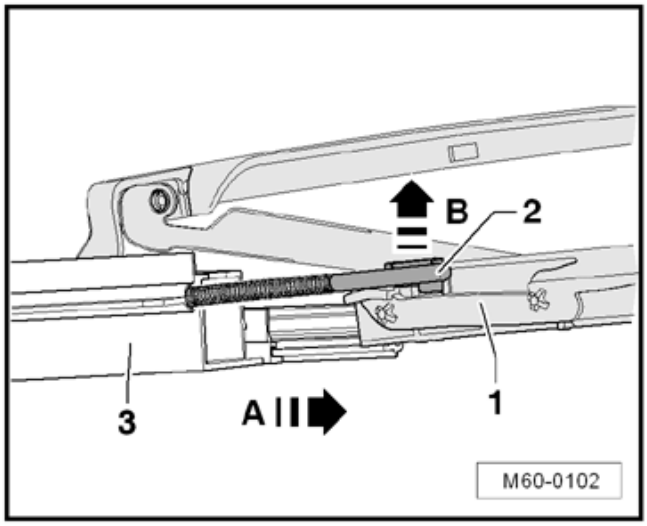

– Nasunout vyklápěcí mechanismus -3- do vodicí lišty -1-.
– Dbát na to, aby kluzáky -2- při zasunutí do vodicí lišty -1- směřovaly dozadu.

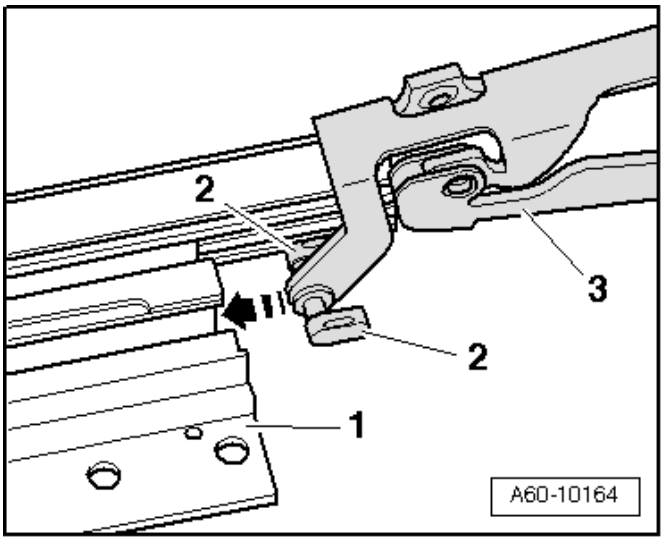

– Zasunout vyklápěcí mechanismus -1- ve směru -šipky B- do vodicí lišty -3-.
– Zavěsit bovden -2- ve směru -šipky A- do vyklápěcího mechanismu -1-.
– Posunout vyklápěcí mechanismus na obou stranách zcela dopředu, až se kompletně sníží.

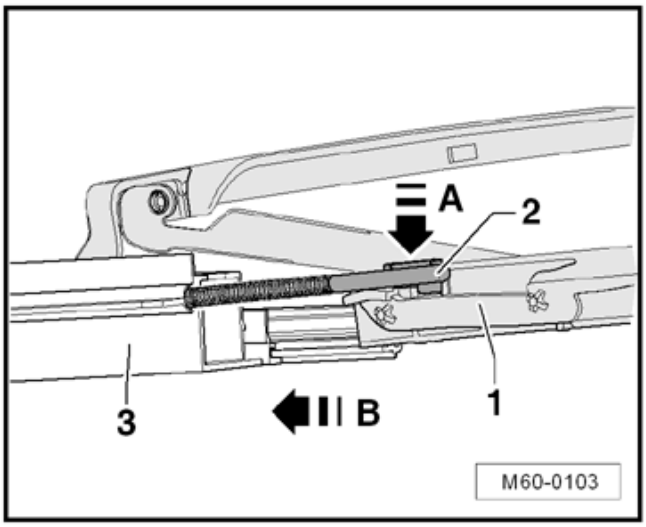

– Posunovat vyklápěcí mechanismus pouze v místech -šipka- pojezdu -2-, ne za kulisu -3-.
– Namontovat zadní část na montážní rám ⇒ 60-1 strana 8.
– Namontovat motor posuvné střechy ⇒ 60-1 strana 19.
– Namontovat montážní rám ⇒ 60-1 strana 6.
– Namontovat zadní sklo ⇒ 60-1 strana 2.
– Namontovat přední sklo ⇒ 60-1 strana 3.
– Nastavit nulovou polohu ⇒ 60-1 strana 20.

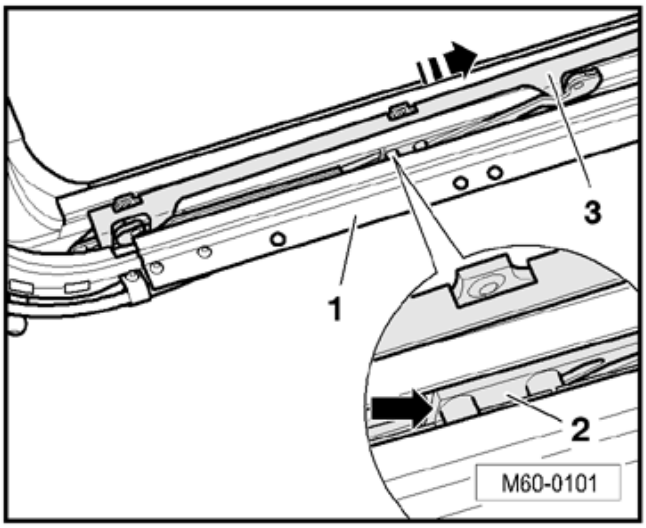

Demontáž a montáž větrného štítu

Demontáž

– Otevřít přední sklo.
– Vycvaknout šroubovákem pojistnou svorku -3- nad uložením -2- větrného štítu -1-.

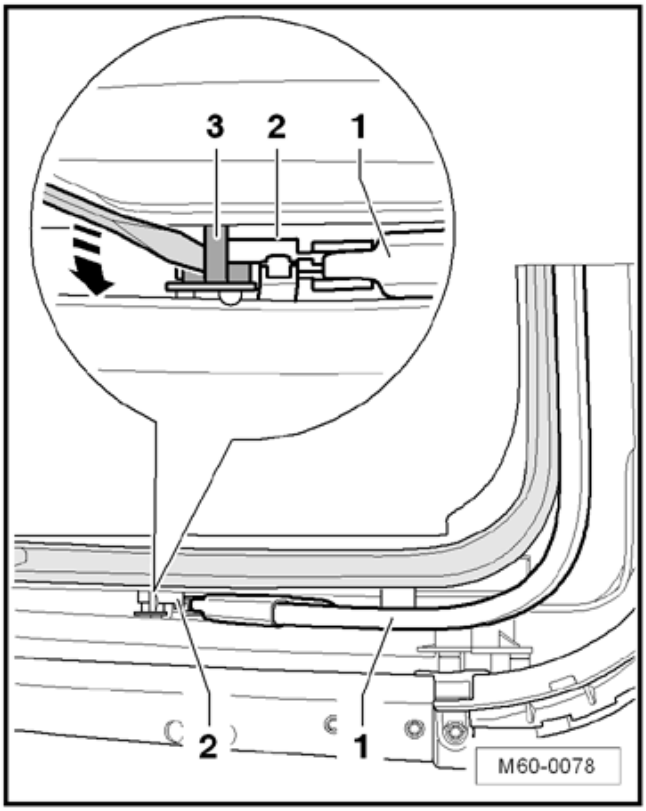

– Vycvaknout šroubovákem uložení -2- větrného štítu -1-. ►

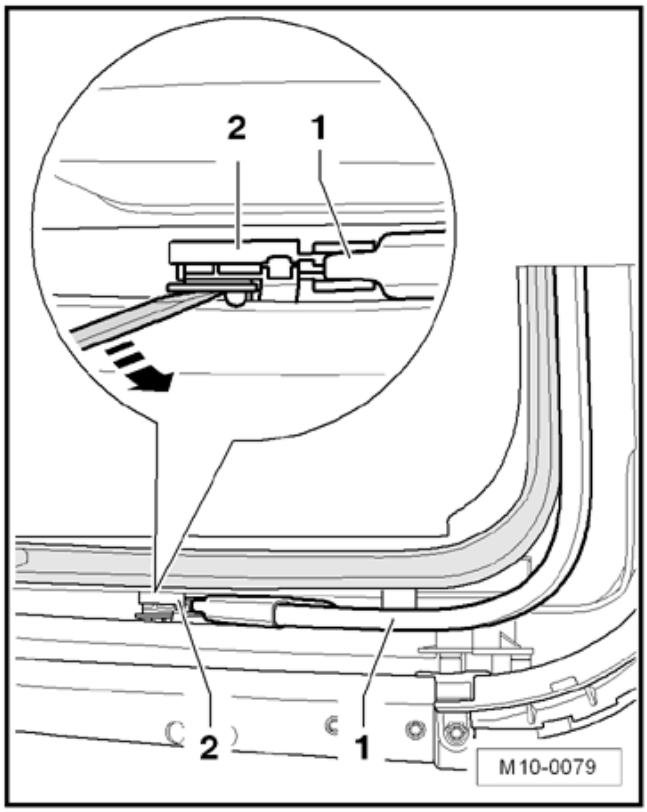

– Vyšroubovat šrouby -2- na větrném štítu -1-. ►
– Vyjmout větrný štít -1-.

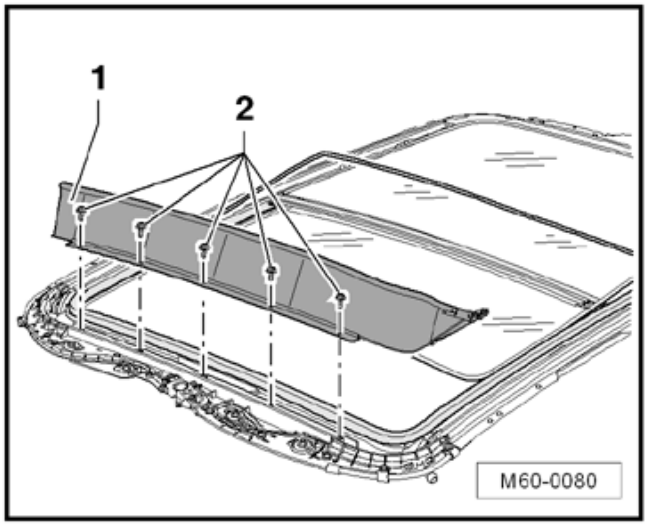

Montáž

Montáž se provede opačným postupem, přičemž je třeba dbát na následující:

Utahovací moment šroubů - 2 Nm.

Upozornění

- *Uložení větrného štítu musí slyšitelně zaskočit.*
- *Pojistnou svorku uložení větrného štítu je nutné po demontáži vždy vyměnit.*

Demontáž a montáž uložení větrného štítu

Demontáž

– Demontovat větrný štít ⇒ 60-1 strana 24.
– Vytlačit trnem středicí kolík -3- z horní síťové lišty -2- a z uložení větrného štítu -1-. ►

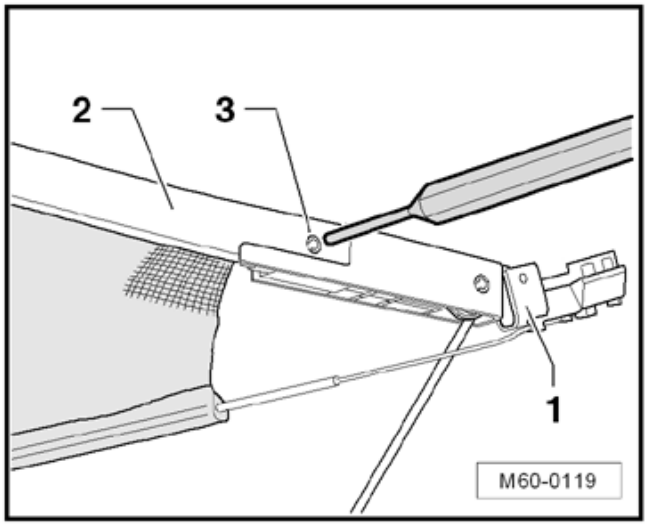

– Vytáhnout uložení větrného štítu -1- ve směru -šipky- z horní síťové lišty -5-.
– Vytáhnout napínací drát -2- ze spodní síťové lišty -4- a ze sítě -3-.

Montáž

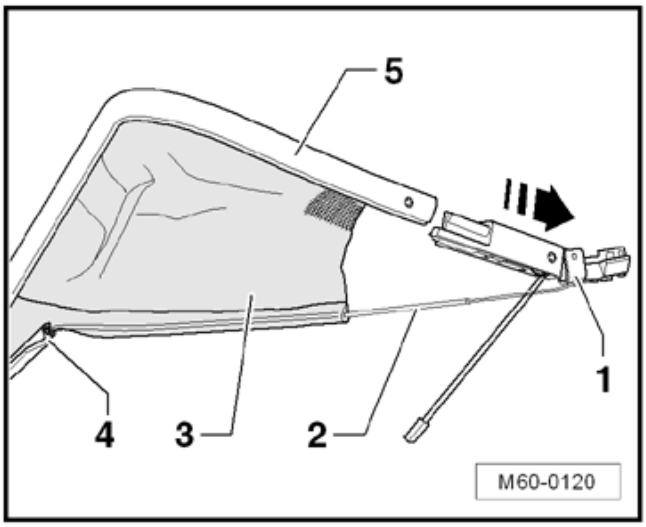

– Opatrně zasunout napínací drát -3- skrz síť -2- až do spodní síťové lišty -4-.

Další montáž se provede opačným postupem přičemž je třeba dbát na následující:

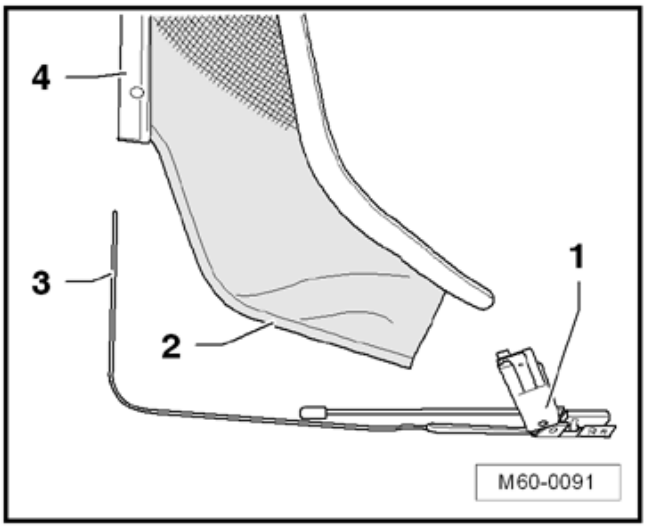

Upozornění

K zajištění uložení větrného štítu je nutné použít nový středicí kolík.

Čištění odvodňovacích hadic

Upozornění

Pro účely čištění se doporučuje jako pomůcka bovden dlouhý cca 2300 mm.

Přední odvodňovací hadice

– Odvodňovací hadice -1- prochází pravým sloupkem A.
– Čištění se provádí zbavením nečistot z odpadního ventilu -2- a pročištěním odvodňovací hadice bovdenem.

Zadní odvodňovací hadice

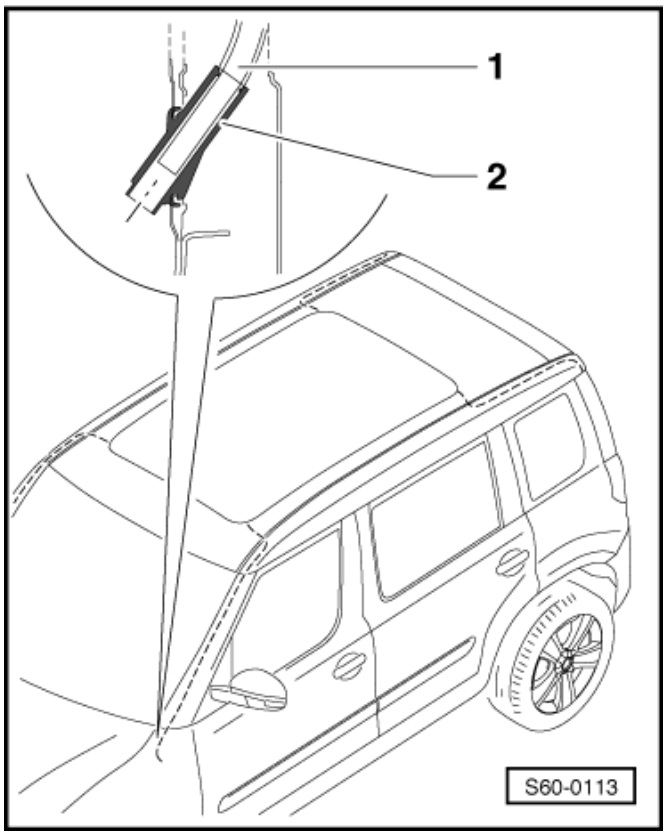

– Odvodňovací hadice -1- ústí v odvodňovacím kanále horní hrany karoserie pod víkem zavazadlového prostoru.
– Čištění se provádí zbavením nečistot z odpadního ventilu -2- a pročištěním odvodňovací hadice bovdenem.

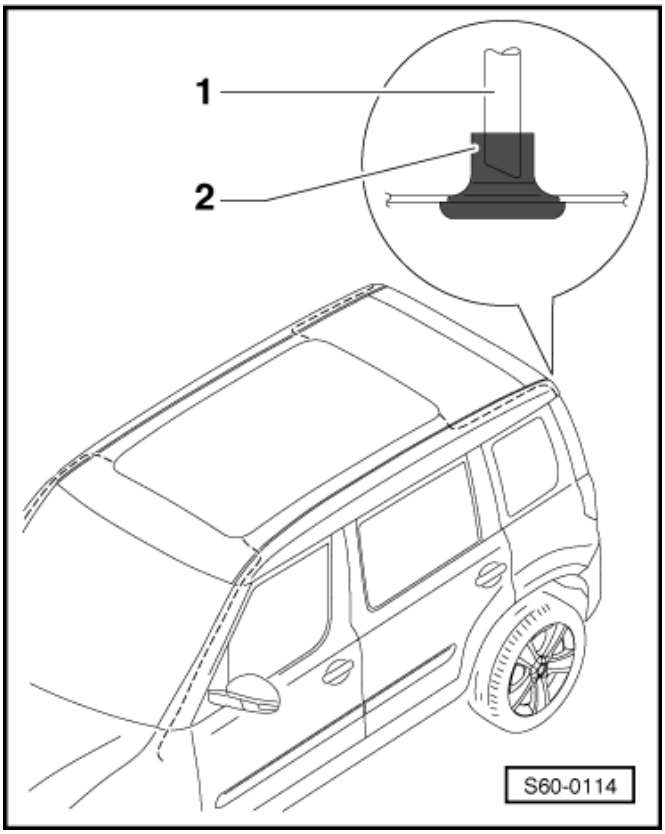

Údržba a péče

V zásadě není pravidelná údržba střešního okna nutná. Pokud by bylo nutné z důvodu silného znečištění okno vyčistit, použít pouze čistič -D 009 401 04-.

Následně je nutné znovu potřít kluzná místa -3- vodicí lišty -2- tukem s obsahem lithia -G 052 147 A2-.

Vnitřní těsnění -1- a vnější těsnění -4- jsou potažena kluzným lakem a nesmí se mazat tukem.

Bovdeny a podložky motoru se nesmí mazat tukem.

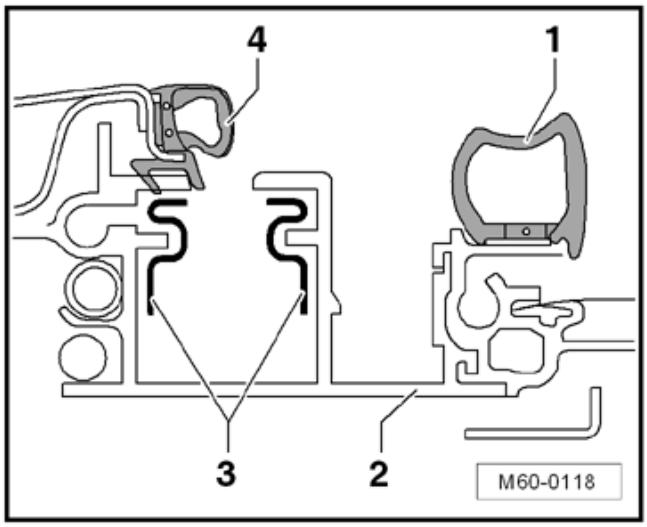

63 – Nárazníky

63-1 Přední nárazník

Montážní přehled předního nárazníku

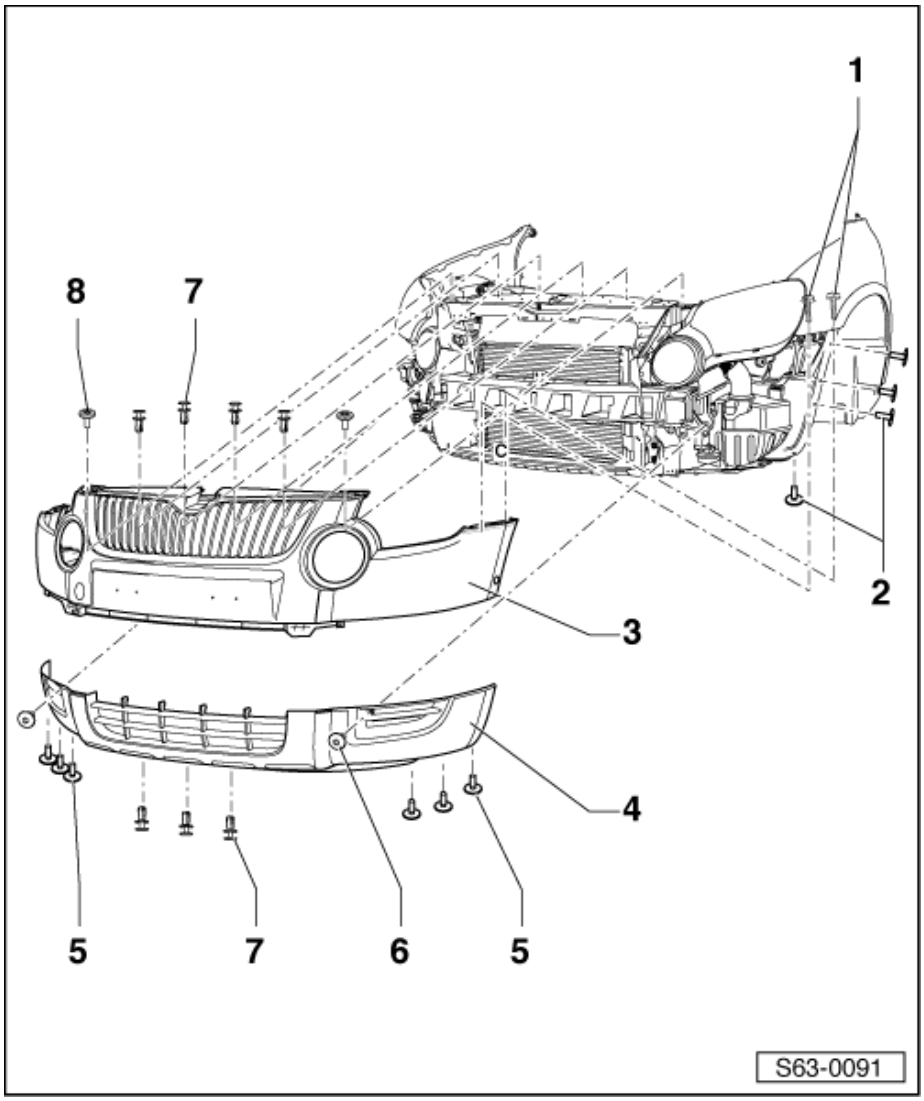

1 - 3,5 Nm

2 - 1,5 Nm

3 - Horní díl předního nárazníku

❑ demontáž:

Upozornění

Horní a spodní díly nárazníku lze demontovat současně jako jeden díl „Nárazník přední úplný“, neboť tyto dva díly jsou spojeny plastovými zácvaky.

– Demontovat šrouby -6-.

– Demontovat šrouby -1, 2 a 5-.

– Demontovat rozpěrné nýty -7-.

– Demontovat šrouby -8-.

– Sejmout nárazník směrem dopředu.

Upozornění

Před sejmutím předního nárazníku je nutné odpojit svorkovnice mlhových světel, svorkovnici elektrického vedení parkovacích senzorů a hadičky ostřikovačů předních světlometů (jsou-li ve výbavě).

❑ montáž:

Montáž se provede opačným postupem.

4 - Spodní díl předního nárazníku

❑ demontáž:

viz. demontáž horního dílu předního nárazníku -3- ⇒ 63-1 strana 1

– Odcvaknout od horního dílu př. nárazníku -3-.

❑ montáž:

Montáž se provede opačným postupem.

5 - 1,5 Nm

6 - 1,5 Nm

7 - Nýt rozpěrný

8 - 6,6 Nm

Montážní přehled nosníku předního nárazníku

1 - 9 Nm
2 - Rozpěrná matice
3 - 30 Nm
4 - Teplotní snímač
5 - Nosník předního nárazníku
- ❑ demontáž:
- – Demontovat přední nárazník ⇒ 63-1 strana 1.
- – Odejmout pěnovku -6-.
- – Odpojit svorkovnici snímače teploty.
- – Vyšroubovat šrouby -1-.
- – Podložit přední stěnu vhodným způsobem.
- – Vyšroubovat šrouby -3-.
- – Vyjmout nosník předního nárazníku směrem dopředu.
- ❑ montáž:

Montáž se provede opačným postupem.

6 - Pěnovka

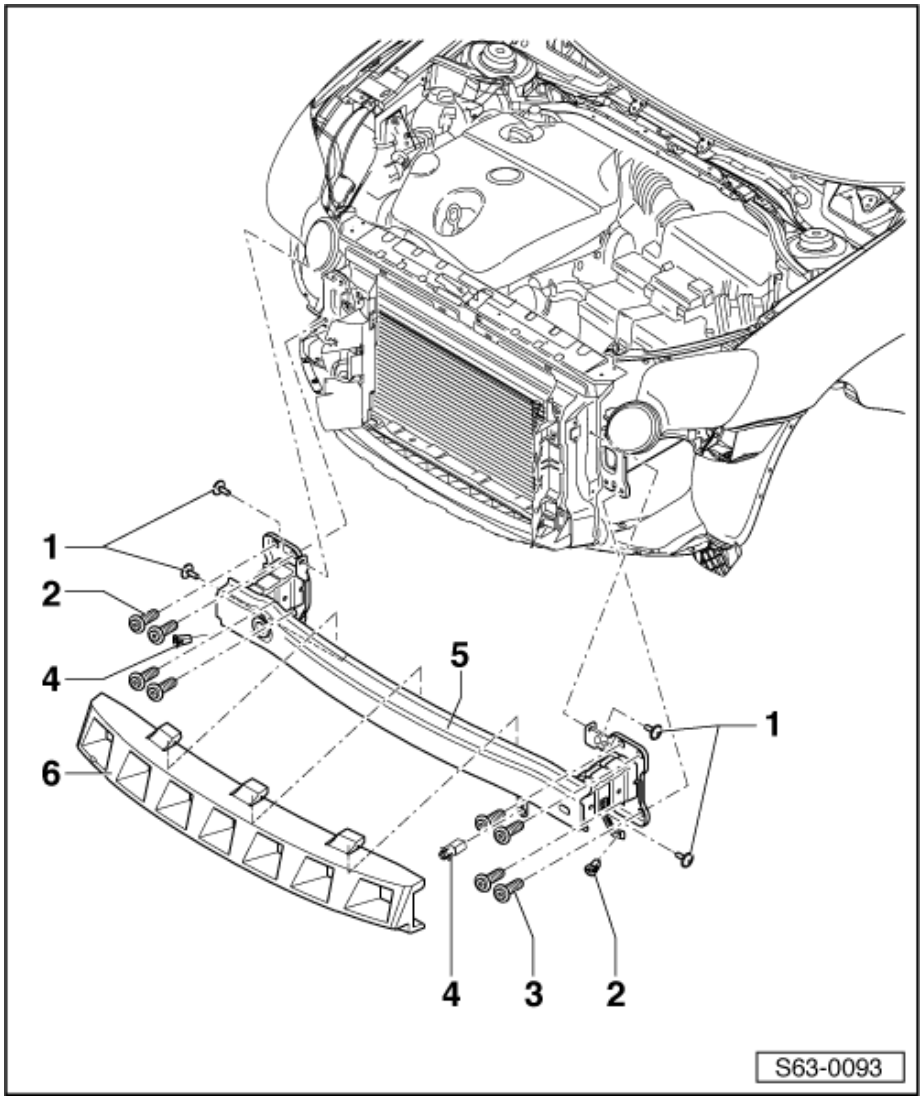

63-2 Zadní nárazník

Montážní přehled zadního nárazníku

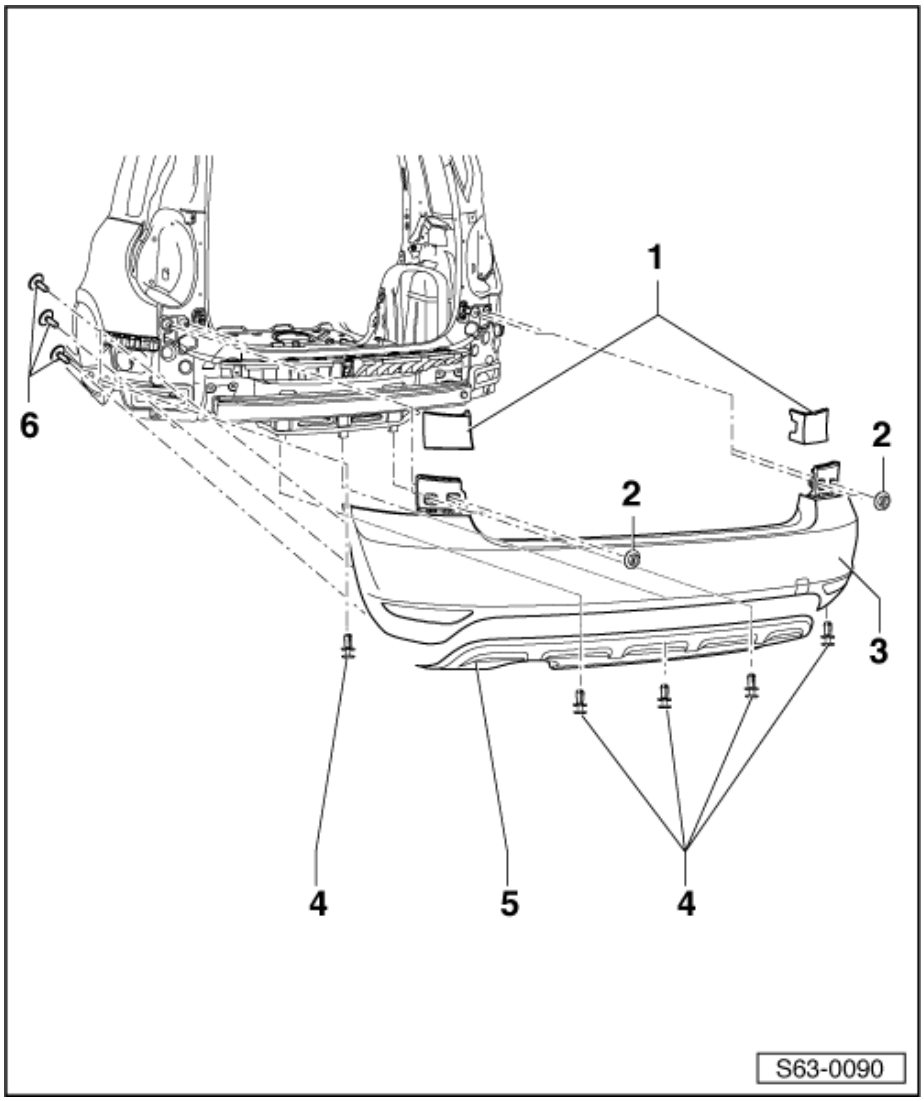

1 - Krycí lišta

2 - Matice, 3,5 Nm

3 - Zadní nárazník - horní díl

❑ demontáž:

Upozornění

Horní a spodní díly nárazníku lze demontovat současně jako jeden díl „Nárazník zadní úplný“, neboť tyto dva díly jsou spojeny plastovými zácvaky.

– Demontovat zadní skupinové svítilny ⇒ Elektrická zařízení ⇒ opr. sk. 94.
– Odcvaknout krycí lišty -1-.
– Vyšroubovat šrouby -6-.
– Demontovat rozpěrné nýty -4-.
– Odšroubovat matice -2-.
– Vysunout zadní nárazník směrem dozadu.

Upozornění

Před sejmutím zadního nárazníku je nutné odpojit svorkovnice parkovacích senzorů (jsou-li ve výbavě).

❑ montáž:

Montáž se provede opačným postupem.

4 - Rozpěrný nýt

5 - Zadní nárazník - spodní díl

❑ demontáž:

viz. demontáž horního dílu zadního nárazníku ⇒ 63-2 strana 1

– Odcvaknout od horního dílu zadního nárazníku -3-.

❑ montáž:

Montáž se provede opačným postupem.

6 - 1 Nm

Montážní přehled nosníku zadního nárazníku

1 - Rozpěrná matice
2 - Vodicí profil pravý
3 - Matice, 3,5 Nm
4 - 1,5 Nm
5 - 20 Nm
6 - Nosník zadního nárazníku
- ❑ demontáž:
- – Demontovat zadní nárazník ⇒ 63-2 strana 1.
- – Vyšroubovat šrouby -5-.
- – Sejmout nosník zadního nárazníku.
- ❑ montáž:

Montáž se provede opačným postupem.

7 - Lišta upevňovací pravá
8 - Matice, 3,5 Nm
9 - Lišta upevňovací levá
10 - Vodicí profil levý

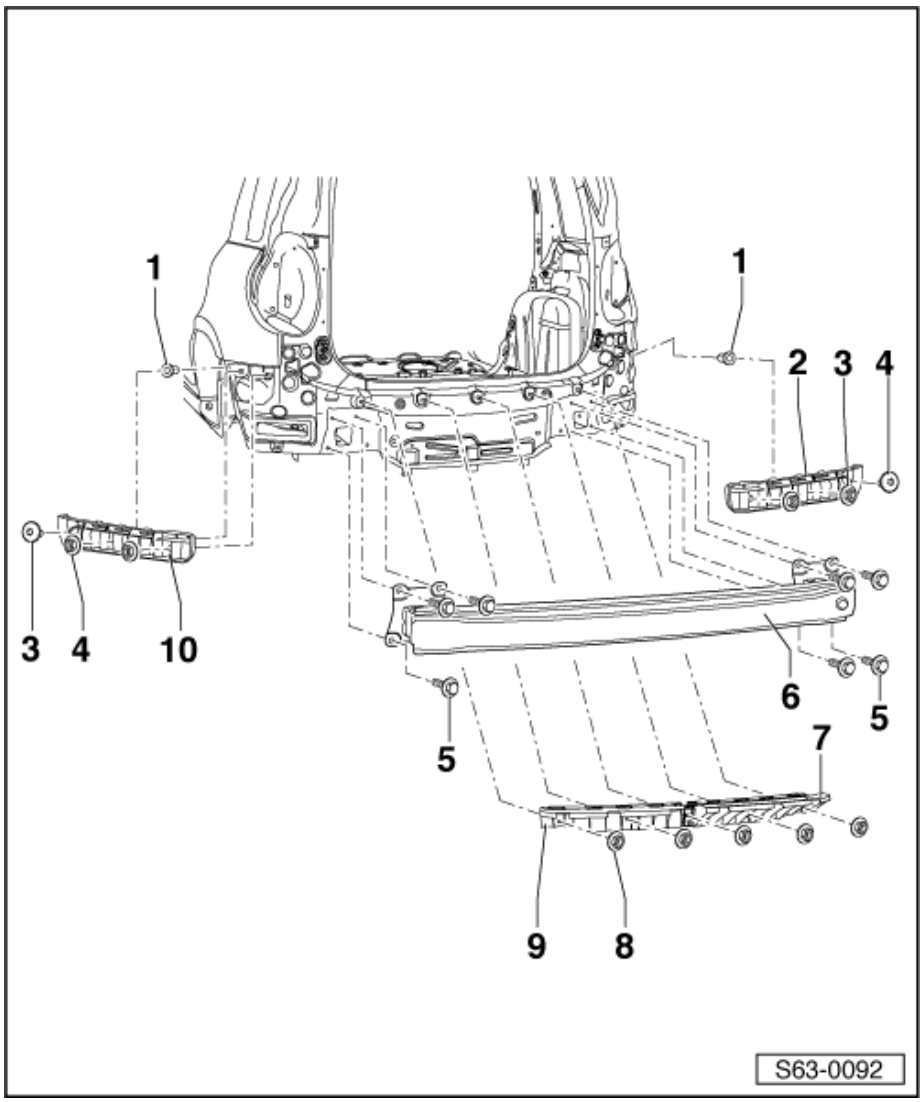

64 – Zasklení

64-1 Lepená skla

Demontáž a montáž lepených skel

Upozornění

Opětovné použití vyříznutého předního skla není z bezpečnostních důvodů povoleno. Přední sklo se vždy musí nahradit novým originálním dílem. Vyříznutá zadní a boční skla lze po důkladné kontrole opět použít.

Potřebné speciální nářadí, kontrolní a měřicí přístroje a pomocné prostředky

- Držáky řezací struny nebo řezacího vlákna např. od firmy Equalizer -TWH 200- a -DGE 100-
- Srovnávací nůž např. -SB - 531- nebo škrabka na sklo -SC - 170-
- Nástroj pro vkládání řezací struny nebo řezacího vlákna
- Navíjecí zařízení např. -V.A.G 1654A- s vodicí kladkou -V.A.G 1474/1-
- Řezací vlákno např. -357 853 999 A-
- Řezací struna např. -357 845 955-
- Dvojitá přísavka např. -V.A.G 1344- nebo přísavka od firmy Equalizer -ESM 911-
- Ohřívací box na kartuše např. -V.A.G 1939A-
- Vytlačovací pistole např. -V.A.S 5237-
- Elektrická řezačka např. -V.A.G 1561/A-
- Pneumatická řezačka např. -V.A.S 5177-

Lepicí materiály	Číslo náhradního dílu	Účel, oblast použití	Označení, Výrobce, Poznámka
2-složková lepicí souprava (PUR)	-DA 004 600 A2- 1)	Pevnostní lepení předního, bočního a zadního skla. Lepicí tmel tvrdne rychle a práci je nutno provést rychle a zručně.	Pozor: Přesně dodržovat návod výrobce.
1-složkové lepidlo (PUR)	-DH 009 100- 1) 2)	Pevnostní lepení předního, bočního a zadního skla.	Náplň 300 ml
1-složkové lepidlo (PUR)	-DH 009 100 03- 1) 2) 3)	Pevnostní lepení předního, bočního a zadního skla.	Malá náplň 110 ml
Aktivátor	-D 181 801 A1-	Aktivuje předem seříznutou původní vrstvu.	
Aplikátor	-D 009 500 25-	Nanášení primeru a aktivátoru.	
Primer na sklo a lakované plochy	-D 009 200 02-	Základování skel. Musí se nanést na sklo. Na lak se nanáší před nanesením lepicího a těsnicího prostředku (PUR).	
Čisticí roztok	-D 009 401 04-	Pro čištění všech ploch, na které se bude aplikovat primer nebo lepidlo.	
Odstraňovač lepidla	-D 002 000 10-	Odstraňuje zbytky lepicích tmelů.	Nesmí být použit na lepené plochy před lepením.

[1] Dodržet dobu vytvrzení ⇒ 64-1 strana 11.

[2] Ohřát podle údajů výrobce přístrojem na ohřev kartuší např. -V.A.G 1939-.

[3] Malá kartuše 110 ml pro utěsňovací práce, nebo když nepostačí kartuše 300 ml.

Montážní přehled předního skla

1 - Přední sklo
- ❑ demontáž a montáž ⇒ 64-1 strana 2

2 - PUR - lepicí tmel

3 - Těsnicí profil
- ❑ součást předního skla

4 - Míra -a- = 4,2 0,5 mm

5 - Doraz
- ❑ pro montáž skla

6 - Seřizovací klín
- ❑ pro ustavení skla

7 - Těsnicí profil
- ❑ je součástí předního skla

8 - Kryt oddělovacího prostoru
- ❑ demontáž a montáž ⇒ 66-3 strana 1

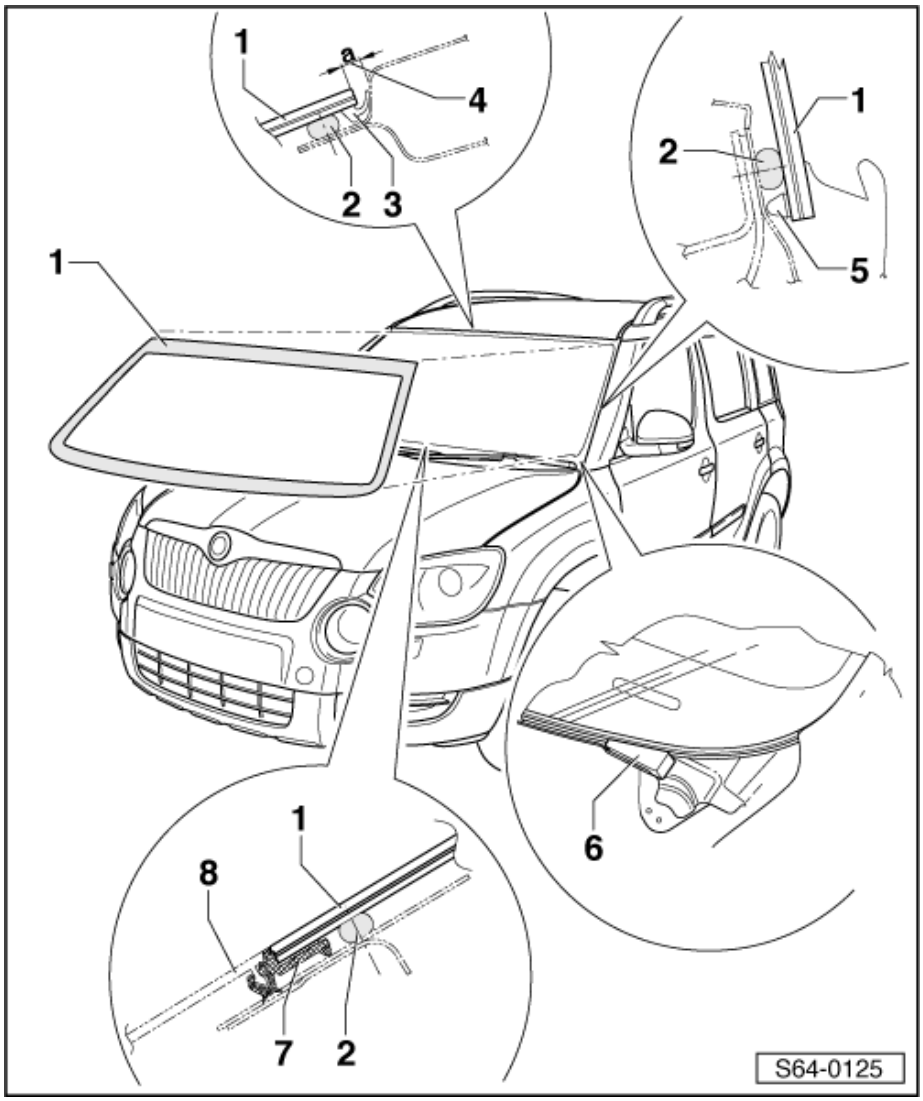

Demontáž a montáž předního skla

Demontáž nerozbitého předního skla

POZOR!

Při řezání vytvrzeného PUR tmelu a při manipulaci s řezací strunou je nutné používat ochranné brýle a rukavice.

Upozornění

Pro demontáž skla je třeba druhého pracovníka.

– Demontovat kryt oddělovacího prostoru ⇒ 66-3 strana 1.
– Demontovat horní panely sloupků A ⇒ 70-3 strana 1.
– Demontovat vnější kryty sloupků A ⇒ Kapitola „Montážní přehled vnějšího krytu sloupku A“ v 66-5.
– Demontovat vnitřní zrcátko ⇒ 68-1 strana 1.
– Lakované plochy v blízkosti skla zakrýt textilní lepicí páskou.
– Propíchnout lepicí tmel v levém spodním rohu propichovací jehlou.
– Protáhnout jehlou řezací vlákno a upevnit konec vlákna na uchycení stírače.
– Usadit řezací vlákno okolo předního skla pod těsnicí profil ⇒ 64-1 strana 2, poz. 7.
– Upevnit na vnitřní stranu skla navíjecí zařízení -V.A.G 1654A- a upevnit do něj druhý konec řezacího vlákna.
– Prořezávat lepicí tmel pomocí navíjecího zařízení -V.A.G 1654A-.
– Přemístit navíjecí zařízení -V.A.G 1654A- a pokračovat v řezání.

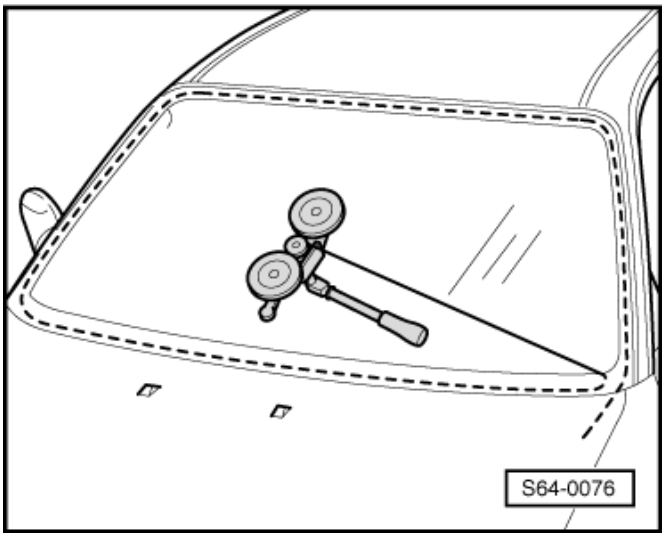

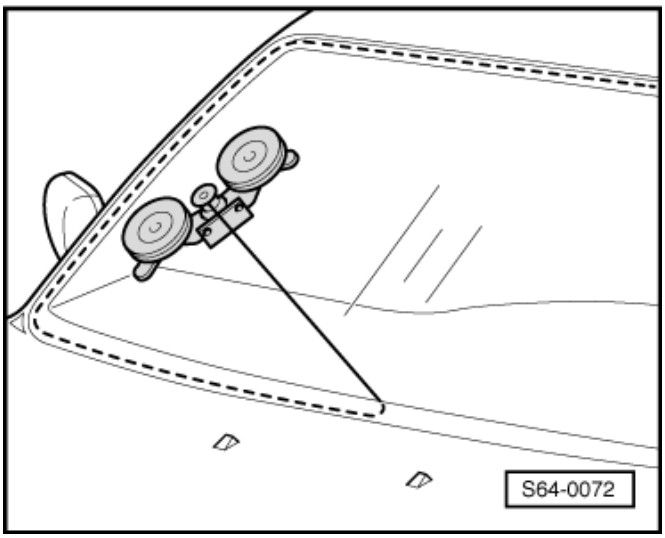

– Přemístit navíjecí zařízení -V.A.G 1654A- a umístit vodicí kladku -V.A.G 1474/1- na vnitřní stranu skla.

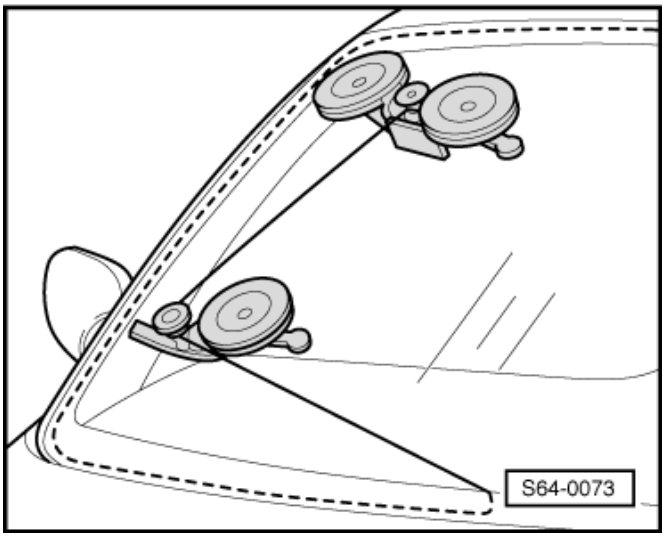

Upozornění

Lepicí tmel prořezávat dokud je řezací vlákno vedeno ve vodicí kladce -V.A.G 1474/1-.

– Odstranit vodicí kladku -V.A.G 1474/1- a pokračovat v prořezávání lepicího tmelu.

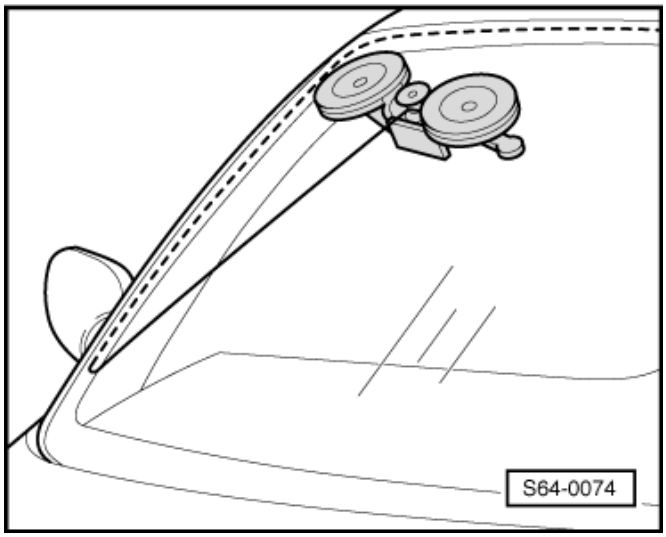

– Přemístit navíjecí zařízení -V.A.G 1654A- a umístit vodicí kladku -V.A.G 1474/1- v pravém horním rohu skla.

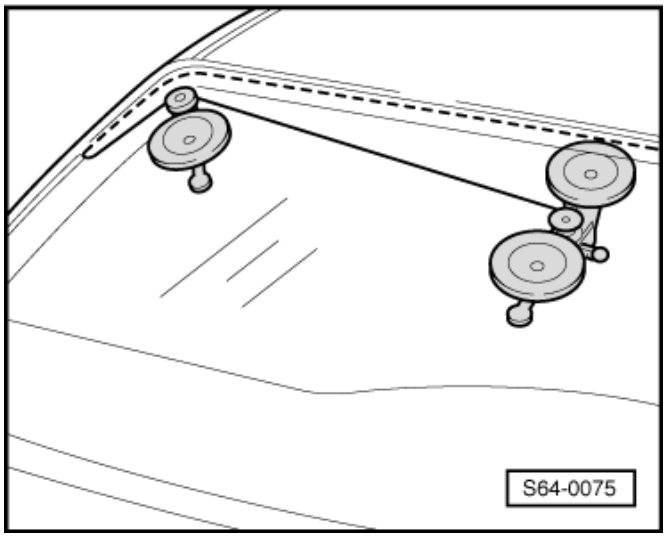

Upozornění

Lepicí tmel prořezávat dokud je řezácí vlákno vedeno ve vodicí kladce -V.A.G 1474/1-.

– Odstranit vodicí kladku -V.A.G 1474/1- a pokračovat v prořezávání lepicího tmelu.
– Opakovat pracovní kroky v levém horním a spodním rohu skla.
– Vyjmout sklo pomocí dvojitých přísavek např. -V.A.G. 1344- nebo od fy Equalizer -ESM-911-.

Demontáž rozbitého předního skla

POZOR!

Při řezání vytvrzeného PUR tmelu a při manipulaci s řezací strunou je nutné používat ochranné brýle a rukavice.

– Demontovat kryt oddělovacího prostoru ⇒ 66-3 strana 1.
– Demontovat horní panely sloupků A ⇒ 70-3 strana 1.
– Demontovat vnější kryty sloupků A ⇒ Kapitola „Montážní přehled vnějšího krytu sloupku A“ v 66-5.
– Demontovat vnitřní zrcátko ⇒ 68-1 strana 1.
– Lakované plochy v blízkosti skla zakrýt textilní lepicí páskou.
– Odstranit zbytky skla až po lepicí tmel.
– Seříznout lepicí tmel na tloušťku asi 1 mm např. elektrickou řezačkou -V.A.G 1561/A-.
– Vysát vysavačem z vozu zbytky skla.

Montáž předního skla

Připravit přírubu k zasklení ⇒ 64-1 strana 8.

Lepení ⇒ 64-1 strana 9.

Doba tvrdnutí ⇒ 64-1 strana 11.

Montážní přehled zadního skla

1 - Zadní sklo
- ❑ demontáž a montáž ⇒ 64-1 strana 5

2 - PUR - lepicí tmel

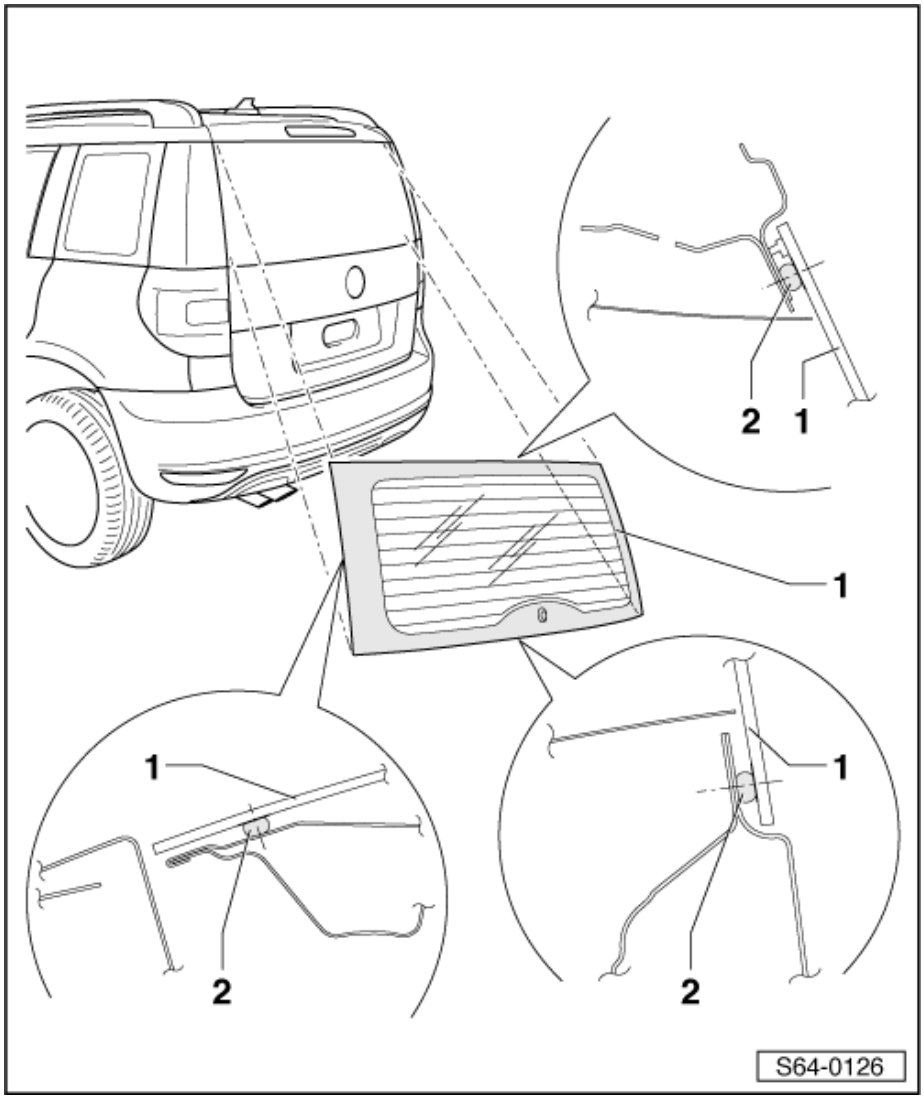

Demontáž a montáž zadního skla

Demontáž nerozbitého skla

POZOR!

Při řezání vytvrzeného PUR tmelu a při manipulaci s řezací strunou je nutné používat ochranné brýle a rukavice.

Upozornění

Pro demontáž skla je třeba druhého pracovníka.

– Demontovat horní panel víka zavazadlového prostoru ⇒ 70-4 strana 1.

- Demontovat motorek zadního stírače ⇒ Elektrická zařízení ⇒ opr. sk. 92.
- Odpojit svorkovnice vyhřívání zadního skla a kontaktní jazýčky přitisknout na sklo.
- Odpojit svorkovnici integrované antény.
- Lakované plochy v blízkosti skla zakrýt textilní lepicí páskou.
- Další demontáž se provádí obdobně jako u předního skla ⇒ 64-1 strana 2.

Demontáž rozbitého skla

POZOR!

Při řezání vytvrzeného PUR tmelu a při manipulaci s řezací strunou je nutné používat ochranné brýle a rukavice.

- Provést ochranu vnitřního prostoru vozu před střepy.
- Demontovat horní panel víka zavazadlového prostoru .
- Demontovat motorek zadního stírače ⇒ Elektrická zařízení ⇒ opr. sk. 92.
- Odpojit svorkovnice vyhřívání zadního skla a kontaktní jazýčky přitisknout na sklo.
- Odpojit svorkovnici integrované antény.
- Lakované plochy v blízkosti skla zakrýt textilní lepicí páskou.
- Odstranit zbytky skla až po lepicí tmel.
- Seříznout lepicí tmel na tloušťku asi 1 mm např. elektrickou řezačkou -V.A.G 1561/A-.
- Vysát vysavačem z vozu zbytky skla i z dutin víka kufru (povytáhnout elektrickou instalaci).

Montáž zadního skla

Připravit přírubu k zasklení ⇒ 64-1 strana 8.

Lepení ⇒ 64-1 strana 9.

Doba tvrdnutí ⇒ 64-1 strana 11.

Montážní přehled bočního skla

1 - Boční sklo
2 - PUR - lepicí tmel
3 - Míra -a- = 4,5 0,5 mm
4 - Míra -b- = 4,5 0,5 mm
5 - Doraz
❑ pro montáž skla

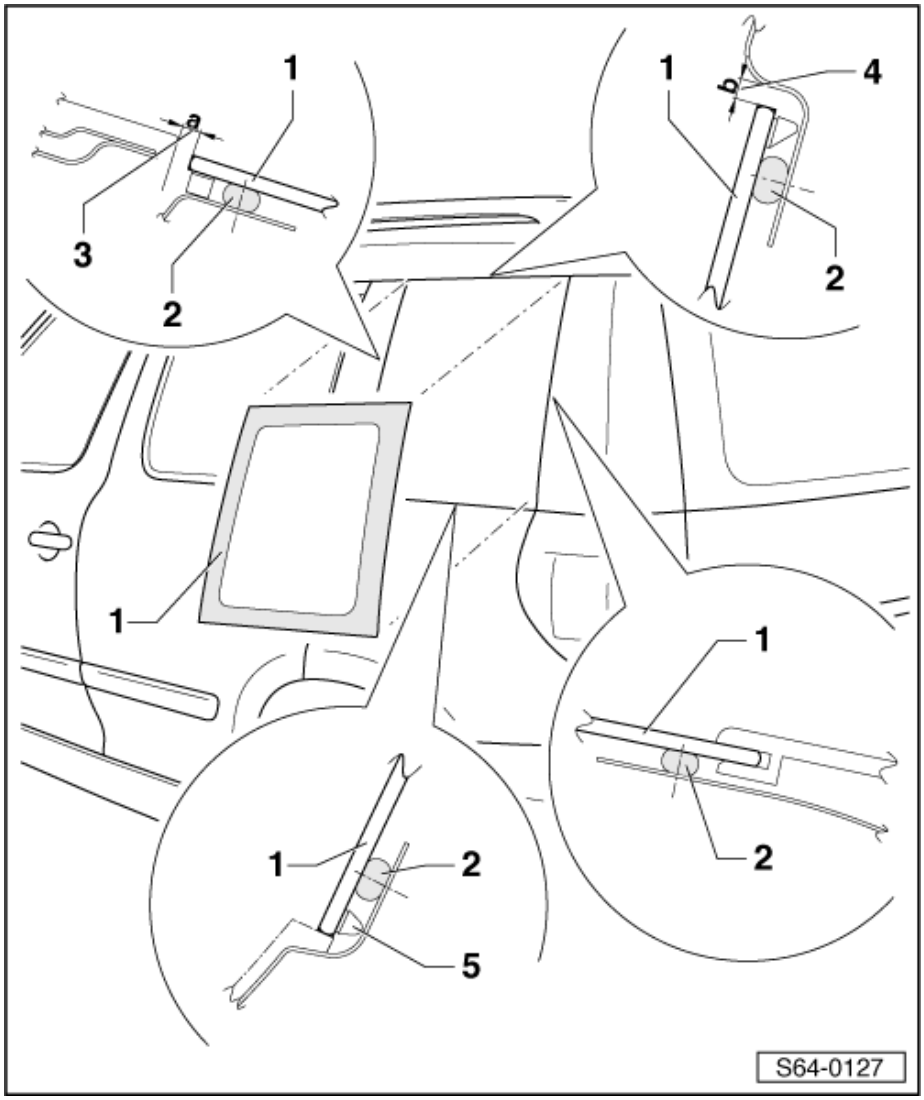

Demontáž a montáž bočního skla

Demontáž nerozbitého skla

POZOR!

Při řezání vytvrzeného PUR tmelu, práci se sklem a při manipulaci s řezací strunou je nutné používat ochranné brýle a rukavice.

– Demontovat vnější kryt sloupku D ⇒ Kapitola „Montážní přehled vnějšího krytu sloupku D“ v 66-5.
– Demontovat horní panel sloupku C a D ⇒ 70-3 strana 1.
– Lakované plochy v blízkosti skla zakrýt textilní lepicí páskou.
– Propíchnout lepicí tmel v rohu skla propichovací jehlou -šipka-.
– Usadit řezací strunu okolo bočního skla za těsnicí profil.

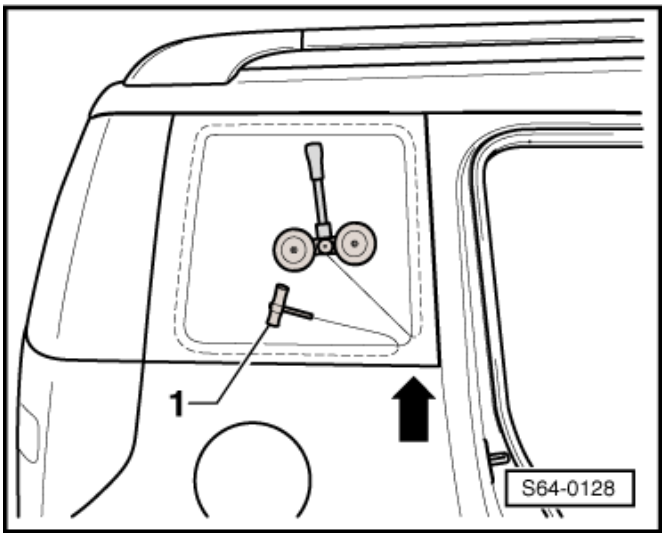

– Protáhnout propichovací jehlou dovnitř vozu oba konce řezací struny.
– Upevnit na vnitřní stranu skla navíjecí zařízení -V.A.G 1654A- a upevnit do něj konec řezací struny.
– Druhý konec řezací struny protáhnout do vnitřku vozidla a nasadit držák řezací struny -1-.
– Částečně proříznout lepicí tmel pomocí navíjecího zařízení -V.A.G 1654A-.
– Proříznout lepicí tmel po obvodu bočního skla, v rozích skla použít vodicí kladku -V.A.G 1474/1-.
– Vyjmout sklo pomocí dvojitých přísavek např. -V.A.G. 1344-.

Demontáž rozbitého skla

POZOR!

Při řezání vytvrzeného PUR tmelu, práci se sklem a při manipulaci s řezací strunou je nutné používat ochranné brýle a rukavice.

– Demontovat vnější kryt sloupku D ⇒ Kapitola „Montážní přehled vnějšího krytu sloupku D“ v 66-5.
– Demontovat horní panel sloupku C a D ⇒ 70-3 strana 1.
– Provést ochranu vnitřního prostoru vozu před střepy.
– Lakované plochy v blízkosti skla zakrýt textilní lepicí páskou.
– Seříznout lepicí tmel na tloušťku asi 1 mm.

Montáž bočního skla

Připravit přírubu k zasklení ⇒ 64-1 strana 8.

Lepení ⇒ 64-1 strana 9.

Doba tvrdnutí ⇒ 64-1 strana 11.

Příprava příruby k zasklení

Příprava příruby skla k zasklení

– Seříznout vytvrzený PUR pomocí např. škrabky na sklo -SC - 170- nebo srovnávacího nože -SB - 531- na tloušťku cca 1 mm.
– Na seříznutou vrstvu tmelu nanést v tenké vrstvě aktivátor.
– Aktivátor nechat působit minimálně 10 minut.

Upozornění

- *Zbytek vytvrzeného lepicího tmelu slouží jako základ pro nově nanesený lepicí tmel. Lepené plochy udržovat v čistém a nemastném stavu.*
- *Lepenou plochu je nutno seříznout teprve krátce před montáží.*

- *Aktivátor se nesmí dostat do styku s lakem, jinak dojde k jeho poškození.*
- *Pokud došlo třeba i jen k částečné výměně příruby nebo k poškození laku, je nutno po provedení laku tuto oblast znovu očistit a ošetřit primerem.*

Postup pro nepoškozené vyříznuté sklo

– Seříznout vytvrzený PUR pomocí např. škrabky na sklo -SC - 170- nebo srovnávacího nože -SB - 531- na tloušťku cca. 1 mm.
– Na seříznutou vrstvu tmelu nanést v tenké vrstvě aktivátor.
– Aktivátor nechat působit minimálně 10 minut.

Upozornění

- *Zbytek vytvrzeného lepicího tmelu slouží jako základ pro nově nanesený lepicí tmel. Lepené plochy udržovat v čistém a nemastném stavu.*
- *Lepenou plochu je nutno seříznout teprve krátce před montáží.*
- *Při seříznutí vytvrzeného PUR nepoškodit těsnicí ani keramickou vrstvu.*
- *Lepenou plochu neprimerovat a neošetřovat čisticím prostředkem.*

Postup pro nové sklo

– Očistit sklo v lepené oblasti po obvodu čističem skla -D 009 401 04-.
– Nanést primer -D 009 200 02-.

Upozornění

Keramický nános na sklech není primerování! Před nanesením lepicího a těsnicího materiálu je nutné provést primerování prostředkem -D 009 200 02-.

Nanesení primeru

– Primer -2- nanést aplikátorem -1- s plně nasátou plstí rovnoměrně jedním tahem.
– Primer nechat schnout asi 10 minut.

- Šířka primeru -a- cca 20 mm.
- Primer musí být umístěn v místě pro nanesení housenky lepidla.

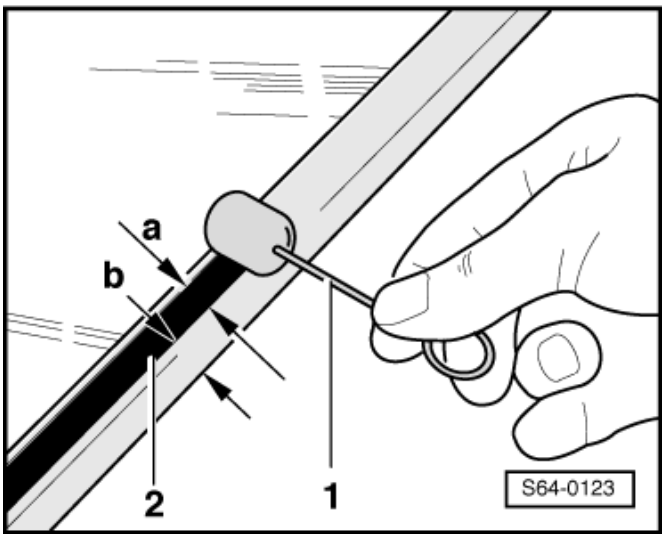

Lepení

Rozměry pro nanesení lepidla

1 - Housenka lepidla
2 - Primer
3 - Sklo
a - Šířka housenky - 8 mm
b - Výška housenky - 12 mm
c - Vzdálenost mezi vnějším okrajem skla a středem housenky - 8 mm.

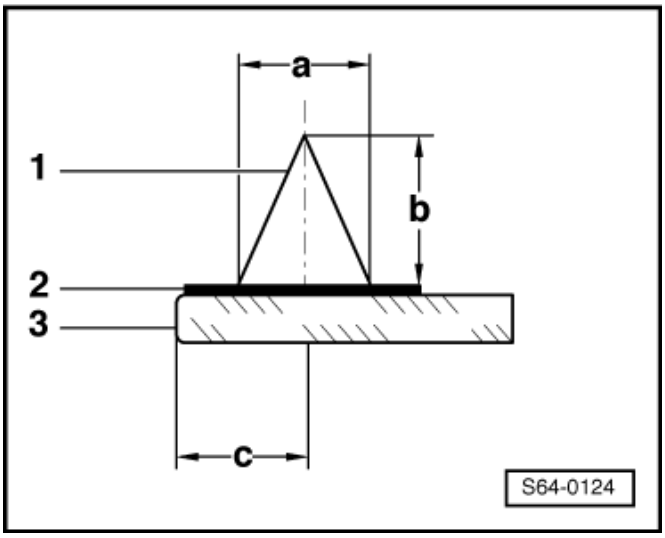

Upozornění

U skla víka zavazadlového prostoru je nutné posunout housenku lepidla co nejblíže k vnějšímu okraji skla z důvodu možného styku lepidla se sběrnicí výhřevu a následné koroze víka zavazadlového prostoru. Zároveň je však nutné dbát na to, aby po přimáčknutí skla nedošlo k nadměrnému vytlačení lepidla od spodní hrany skla.

– Po provedené přípravě seříznout trysku, kterou se nanáší tmel podle obrázku.
– Míra -a- 12 mm.
– Šířka housenky 8 mm.
– Směr nanášení -šipka-.

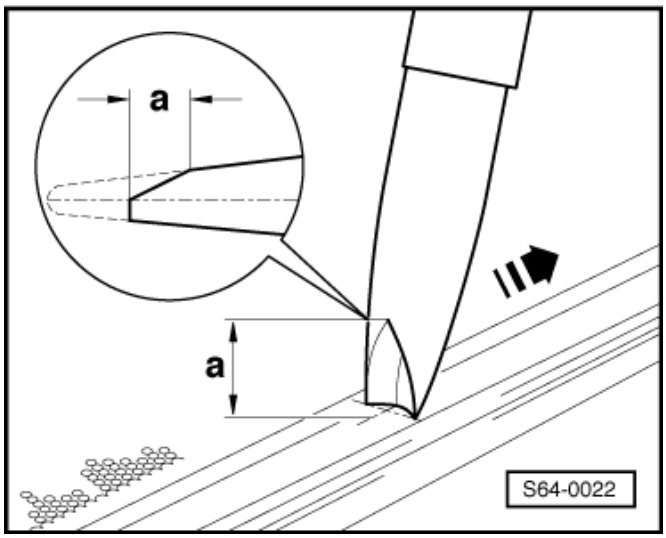

Upozornění

- *Průřez housenky je závislý na průměru trysky a rychlosti nanášení.*
- *Při použití 1-složkových lepicích tmelů -DH 009 100- nebo -DH 009 100 03- je nutné kartuše s tmelem předehřát 20 minut v ohřívacím boxu např. -V.A.G 1939-.*
- *Při práci se všemi druhy lepicích tmelů a přípravků je nutné používat jednorázové ochranné rukavice.*

POZOR!

Postupovat přesně podle návodu výrobce.

– Lepicí tmel nanést po celém obvodu na těsnicí profil -1- kolmo k ploše skla.

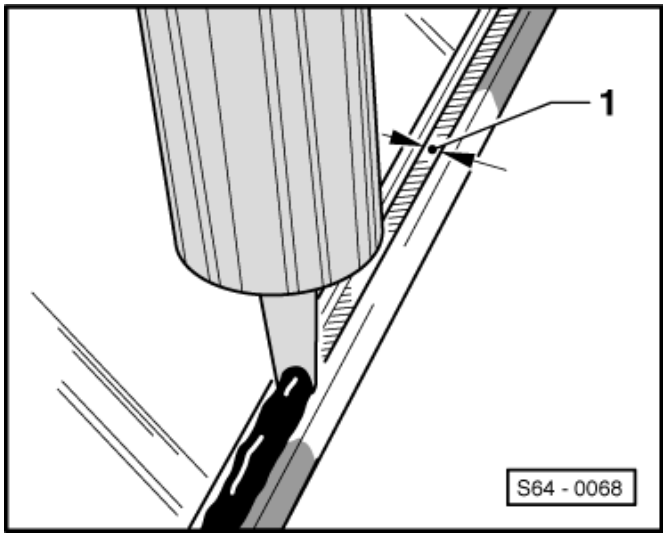

Upozornění

- *Tmel nanášet při teplotě 10 až 30 C.*
- *Před montáží skla do rámu je nutno otevřít všechna okna vozidla.*

– Nasadit sklo pomocí dvou dvojitých přísavek např. -V.A.G 1344- do rámu, vystředit a dotlačit na distanční výstupky.

POZOR!

Sklo musí být nalepeno ihned, jinak je ovlivněna přilnavost lepicího a těsnicího materiálu.

– Seřídit sklo v rámu pomocí seřizovacích klínů nebo excentrů (platí pro přední sklo).
– Zafixovat sklo během procesu tvrdnutí pomocí lepicí pásky.
– Pokud byl lepicí tmel nanesen v příliš tlusté vrstvě a vytlačil se až k linkám elektrického vyhřívání skla, je nutno jej odstranit.

Doba tvrdnutí

Upozornění

- *Doba tvrdnutí: Od nasazení skla až do uvedení vozidla do provozu.*
- *Během doby tvrdnutí musí vozidlo stát na rovné ploše při okolní teplotě vyšší než 15 C.*
- *Vyšší teplota a větší relativní vlhkost vzduchu urychlují vytvrzování tmelu.*

Druh skla	Lepidlo	Doba tvrdnutí
Přední sklo	-DH 009 100- -DA 004 600 A2-	16 hodin 3 hodiny
Zadní sklo	-DH 009 100- -DA 004 600 A2-	4 hodiny 3 hodiny
Boční sklo	-DH 009 100- -DA 004 600 A2-	4 hodiny 3 hodiny

POZOR!

Vozidlo je schopné provozu teprve po uplynutí doby nutné pro vytvrdnutí lepicího tmelu.

Oprava poškozeného laku

Lak je nutno uvést do původního stavu podle údajů v příručce „Opravy laku“ a v případě potřeby je nutno provést ochranu proti korozi schválenou technologií oprav fy Škoda.

Čištění a odstraňování lepicího tmelu

– Pro čistění se doporučuje použít odstraňovač lepidla -D 002 000 10-. Během pracovního postupu se musí dodržovat předpisy o bezpečnosti práce.

POZOR!

Při čistění vnitřního prostoru vozu se nesmí tlačit na čerstvě přilepené sklo.

– Lakované plochy nejdříve nahrubo očistit suchým hadrem. Zbytek lepidla odstranit odstraňovačem lepidla -D 002 000 10-.
– Čistění výplní z plastů: nechat lepicí tmel vytvrdnout (cca. 1 hodinu) a následně jej stáhnout.

66 – Vnější výbava

66-1 Vložka blatníku

Demontáž a montáž vložky předního blatníku

Demontáž

– Demontovat kolo, Mu = 120 Nm.

Vyšroubovat šrouby -2-.

Vytáhnout vložku blatníku -1-.

Montáž

Montáž se provede opačným postupem, přičemž je třeba dbát na následující:

Utahovací moment šroubů - 1,5 Nm.

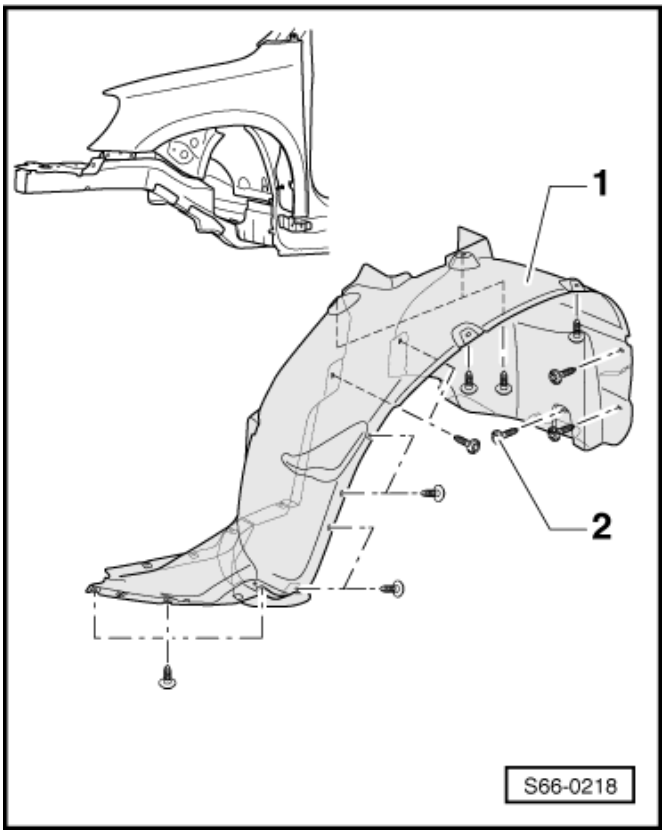

Demontáž a montáž vložky zadního blatníku

Demontáž

– Demontovat kolo, Mu = 120 Nm.
– Demontovat rozpěrný nýt -3-.
– Vyšroubovat šrouby -2-.
– Vytáhnout vložku blatníku -1-.

Montáž

Montáž se provede opačným postupem, přičemž je třeba dbát na následující:

Utahovací moment šroubů - 1,5 Nm.

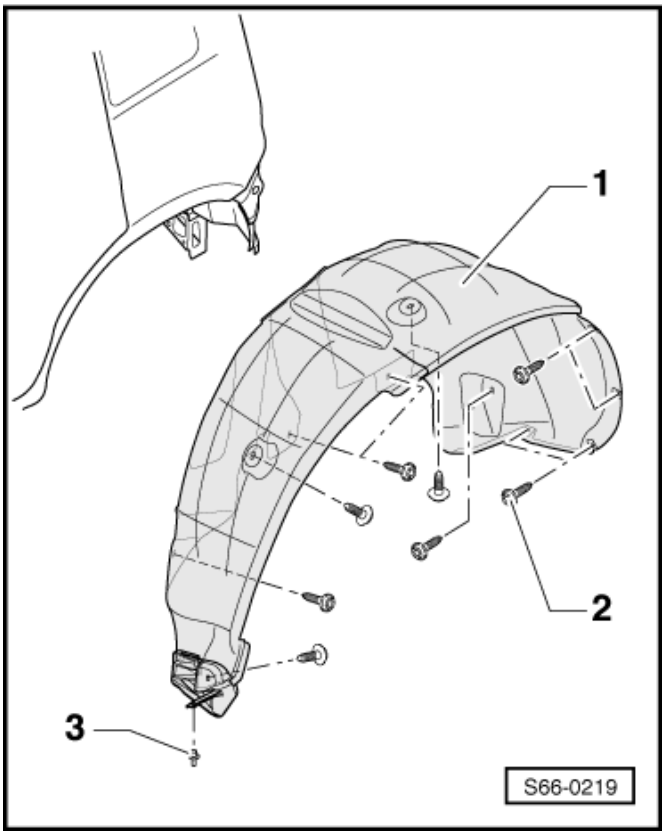

66-2 Zpětné zrcátko

Montážní přehled zpětného zrcátka

1 - Vnitřní kryt zrcátka

2 - Příchytka

3 - Zvuková izolace

4 - Vnější zpětné zrcátko

- ❑ demontáž:
  - – Demontovat výplň předních dveří ⇒ 70-2 strana 1.
  - – Demontovat vnitřní kryt zrcátka -1-.
  - – Rozpojit svorkovnici zpětného zrcátka -7-.
  - – Demontovat šroub -8- a vyjmout zpětné zrcátko z vozu.
- ❑ montáž:

Montáž se provede opačným postupem.

5 - Pouzdro zrcátka

- ❑ demontáž a montáž ⇒ 66-2 strana 1

6 - Sklo zrcátka

- ❑ demontáž a montáž ⇒ 66-2 strana 1

7 - Svorkovnice

8 - 9 Nm

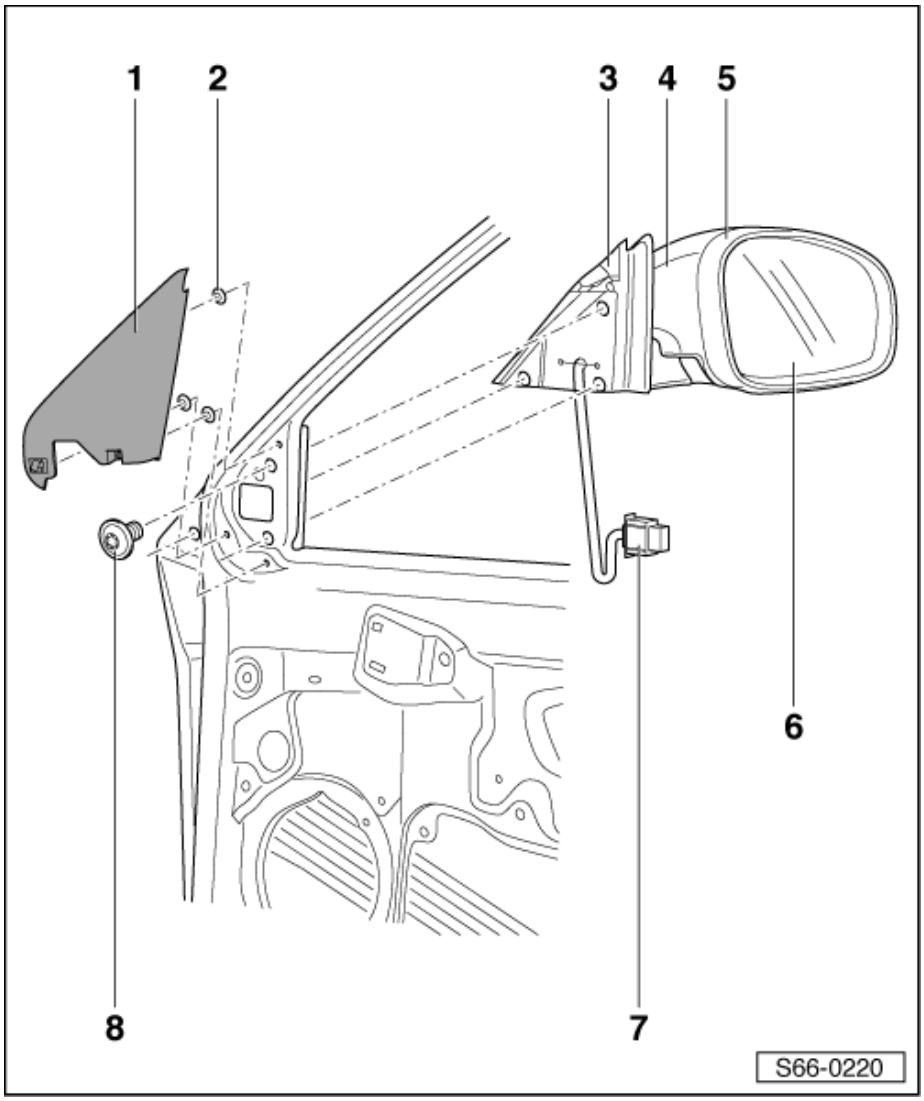

Demontáž a montáž skla a pouzdra vnějšího zpětného zrcátka

Demontáž

– Vyklopit sklo zrcátka -1- do maximální polohy.
– Pomocí např. šroubováku odjistit západky ve směru -šipky- po obvodu uchycení skla.
– Sklo zrcátka vysunout a vyjmout.

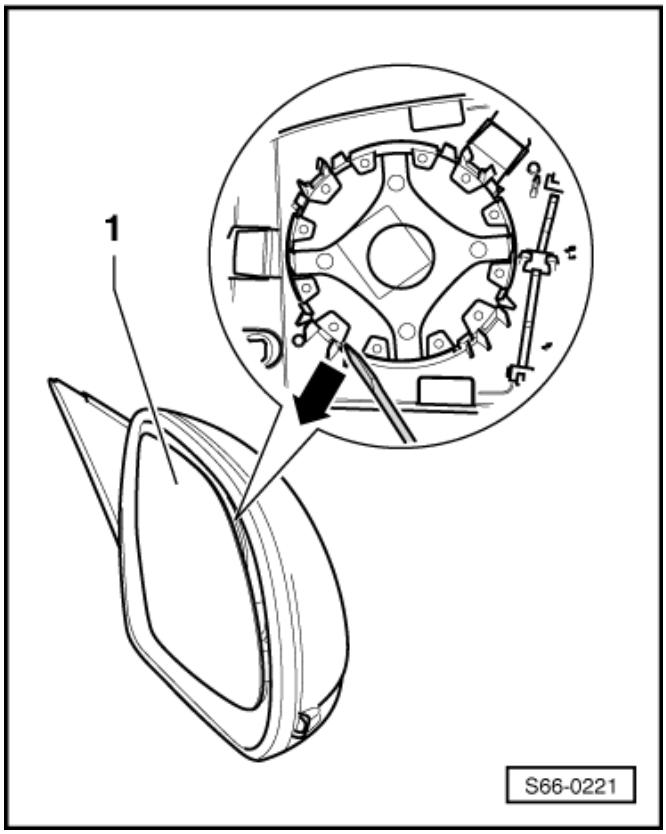

– Odcvaknout horní pouzdro z příchytek -šipky-.
– Sejmout horní pouzdro zrcátka -1-.

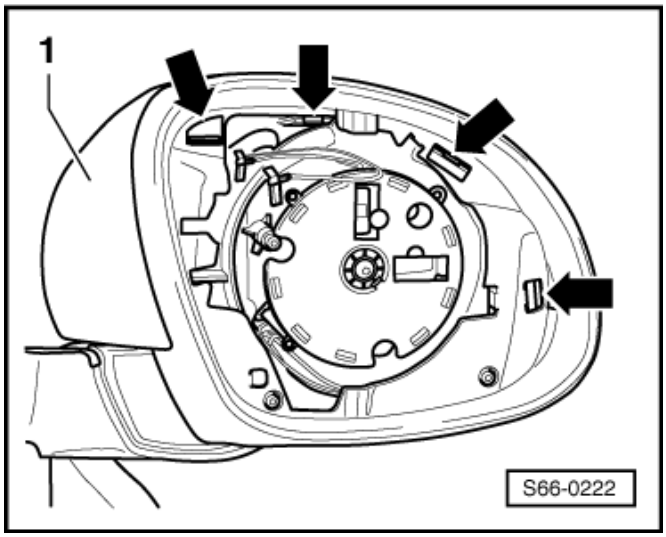

– Vyšroubovat šrouby -1- (0,7 Nm).

– Sejmout spodní pouzdro zrcátka -2- směrem dolů -šipky-.

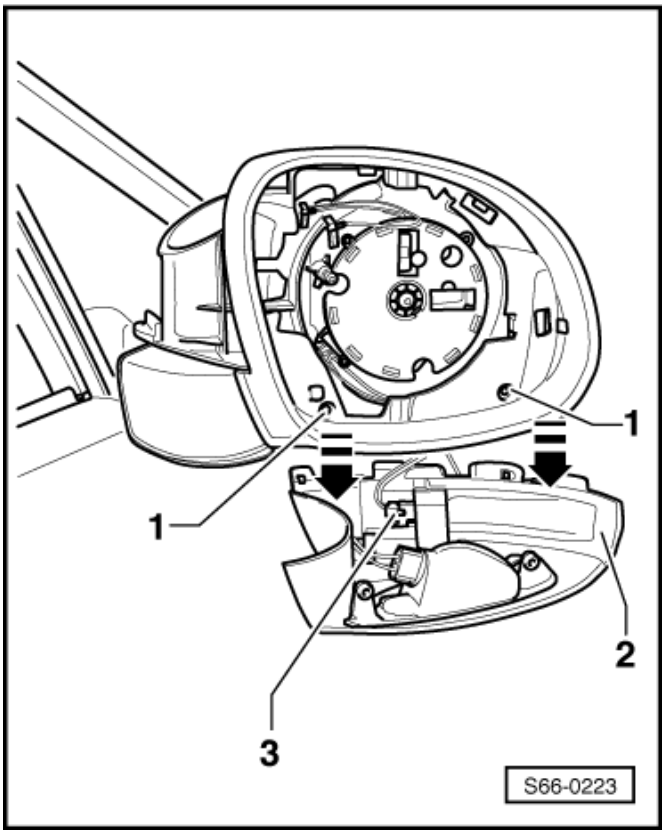

Upozornění

Před sejmutím spodního pouzdra zrcátka je nutné odpojit svorkovnici -3- směrového světla uloženého v zrcátku.

Montáž

Montáž se provede opačným postupem.

66-3 Kryt oddělovacího prostoru

Demontáž a montáž krytu oddělovacího prostoru

Demontáž

– Demontovat přední stírače ⇒ Elektrická zařízení ⇒ opr. sk. 92.
– Stáhnout těsnění kapoty -2-.
– Vyjmout kryt oddělovacího prostoru -1-.
– Rozpojit hadičku ostřikovačů.
– Rozpojit svorkovnice vyhřívání ostřikovačů.

Montáž

Montáž se provede opačným postupem.

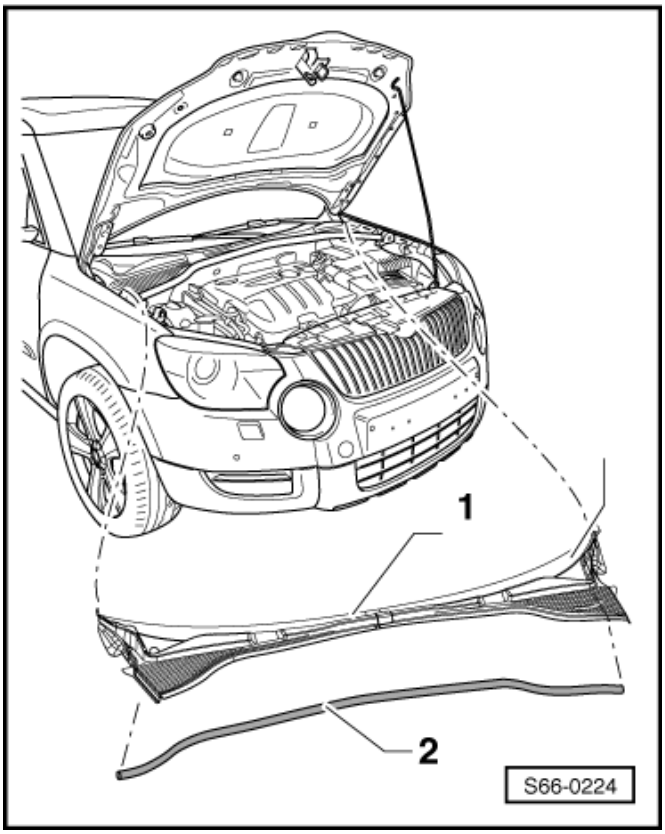

66-4 Tažné zařízení

Montážní přehled tažného zařízení

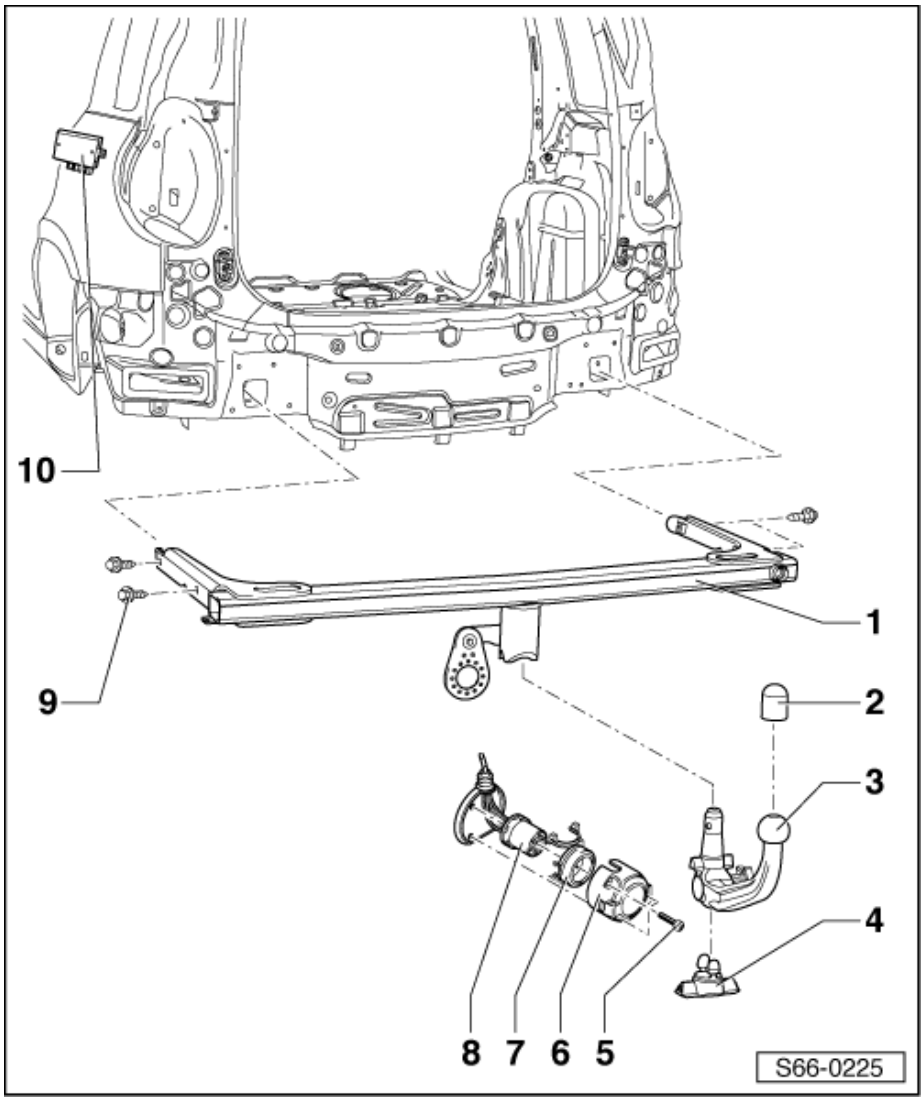

1 - Rám tažného zařízení

❑ demontáž:

– Sejmout tažné rameno -3-.

– Nasadit záslepku -4-.

– Demontovat zadní nárazník ⇒ Kapitola „Montážní přehled zadního nárazníku“ v 63-2.

– Demontovat zásuvku -6-.

– Sejmout držák -7-.

– Protáhnout elektrické vedení -8- rámem tažného zařízení.

– Demontovat šrouby -9-.

– Vyjmout rám tažného zařízení.

❑ montáž:

Montáž se provede opačným postupem.

2 - Ochranná krytka

3 - Tažné rameno

❑ demontáž:

– Odemknout zámek na ovládací růžici.

– Vysunout ovládací růžici a otočit ji směrem dopředu.

– Odejmout tažné rameno.

❑ montáž:

– Odemknout zámek na ovládací růžici.

– Vysunout ovládací růžici a otočit ji směrem dopředu.

– Nasadit tažné rameno do rámu tažného zařízení -1-.

– Zamknout zámek na ovládací růžici.

4 - Záslepka

❑ nasazena do otvoru pro tažné rameno

5 - 2,5 Nm

6 - Zásuvka

❑ demontáž:

– Vyšroubovat šroub -5-.

– Sejmout kryt zásuvky.

❑ montáž:

Montáž se provede opačným postupem.

Upozornění

Je nutno použít typ zásuvky a elektrické instalace dle předpisů příslušné země.

7 - Držák

8 - Elektrické vedení s těsněním

9 - 70 Nm

10 - Řídicí jednotka tažného zařízení

❑ demontáž a montáž ⇒ 66-4 strana 2

Demontáž a montáž řídicí jednotky tažného zařízení

POZOR!

Před zahájením prací na elektrickém zařízení odpojit kostřicí kabel akumulátoru.

Při odpojení a následném připojení kostřicího kabelu akumulátoru je nutné provést některé dodatečné práce Elektrická zařízení opr. sk. 27.

– Částečně demontovat boční výplň zavazadlového prostoru ⇒ Kapitola „Demontáž a montáž bočních výplní zavazadlového prostoru“ v 70-4.
– Odpojit svorkovnice -3-.
– Demontovat upevňovací matice -1- (1,5 Nm).
– Vyjmout řídicí jednotku tažného zařízení -2- z vozu.

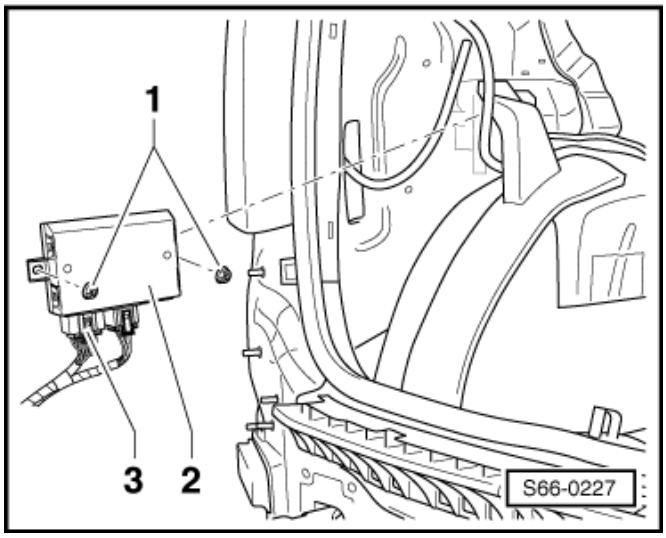

66-5 Vnější obložení

Demontáž a montáž bočních ochranných lišt

Potřebné speciální nářadí, kontrolní a měřicí přístroje a pomocné prostředky

- Horkovzdušná pistole např. -V.A.G 1416-
- Čisticí roztok např. -D 009 401 04-
- Odstraňovač lepidla -D 002 000 10-

Demontáž

– Ohřát ochrannou lištu horkým vzduchem z horkovzdušné pistole na cca 100 °C.

– Oddělit ochrannou lištu od dveří.

– Odstranit zbytky lepidla přípravkem -D 002 000 10-.

Montáž

– Očistit čisticím roztokem -D 009 401 04- přední -3- a zadní dveře -2-. ►

– Odstranit ochranné fólie z lepicích pásek.

– Nalepit ochranné lišty -1- a -4- na přední -3- a zadní dveře -2-, přičemž je nutné dodržet následující:

a = 3,41 - 0,5 mm

b = 1,41 + 0,5 mm

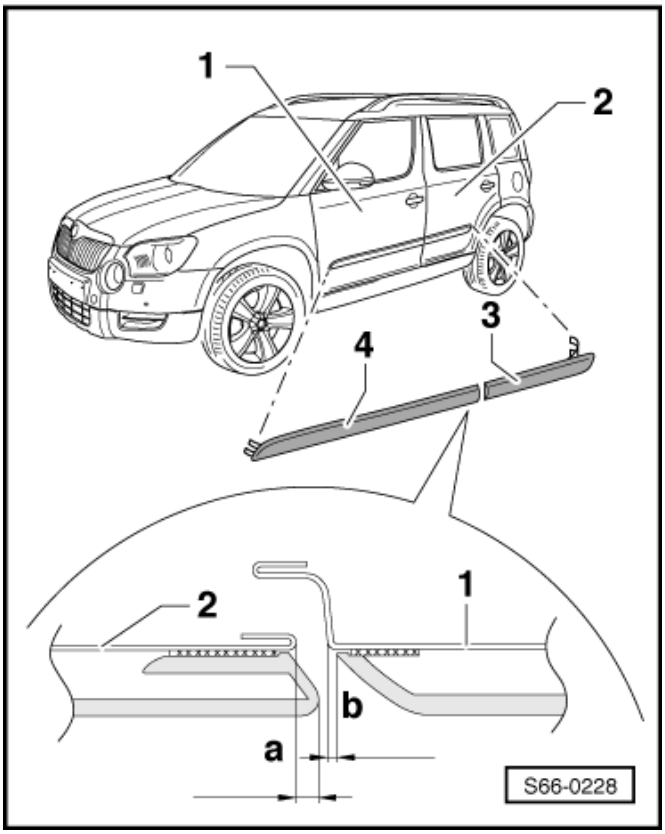

Upozornění

Teplota lišty a karoserie by měla být cca 20 - 40 C.

Stejný postup platí i pro opačnou stranu vozidla.

Montážní přehled lišt prahů

1 - Práh
2 - Průchodka
3 - Rozpěrná matice
4 - Lišta prahu
- ❑ demontáž:
- – Vyšroubovat šrouby -5-.
- – Odcvaknout kryt.
- ❑ montáž:

Montáž se provede opačným postupem.

5 - 1,6 Nm

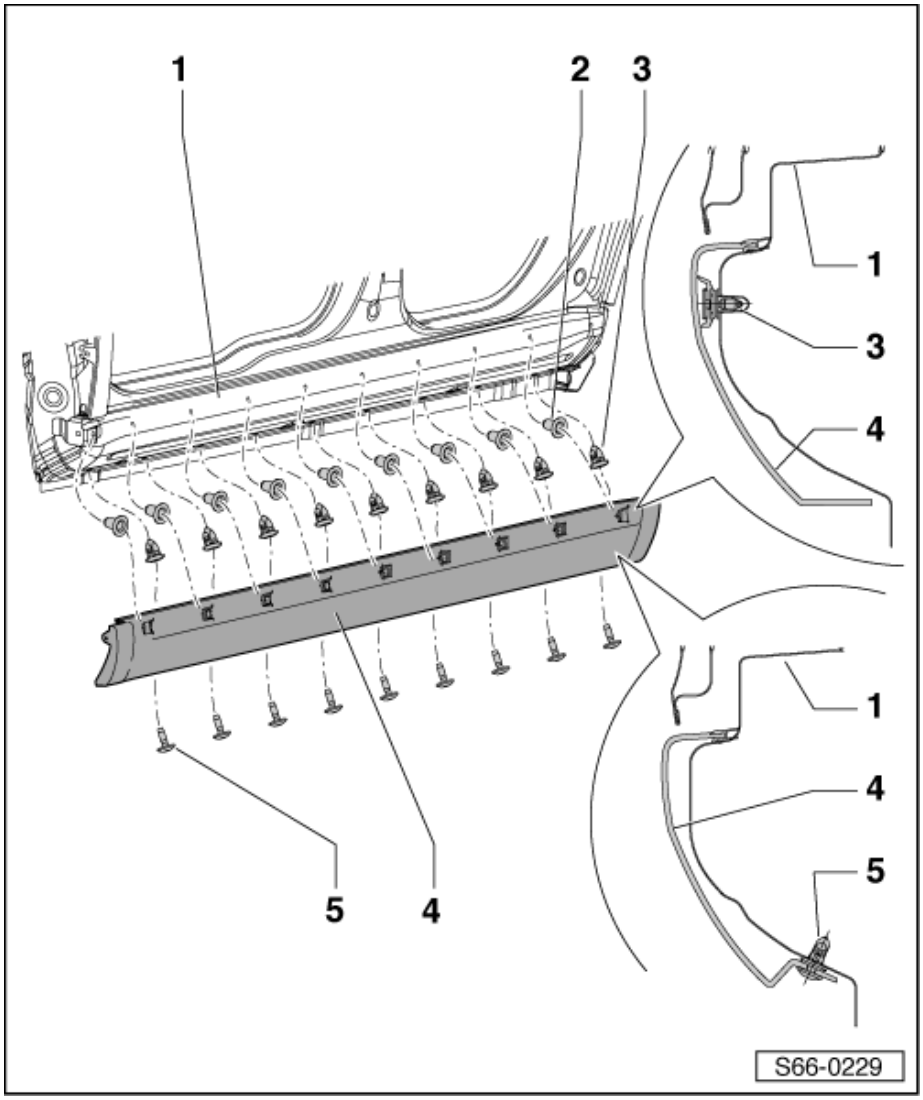

Montážní přehled vnějšího krytu sloupku A

1 - Klip (bílá barva)

2 - Vnější kryt sloupku A

❑ demontáž:

– Vyšroubovat šrouby -4-.

– Odcvaknout kryt.

❑ montáž:

Montáž se provede opačným postupem.

3 - Krytka

4 - 1,5 Nm

5 - Rozpěrná matice

6 - Klip (černá barva)

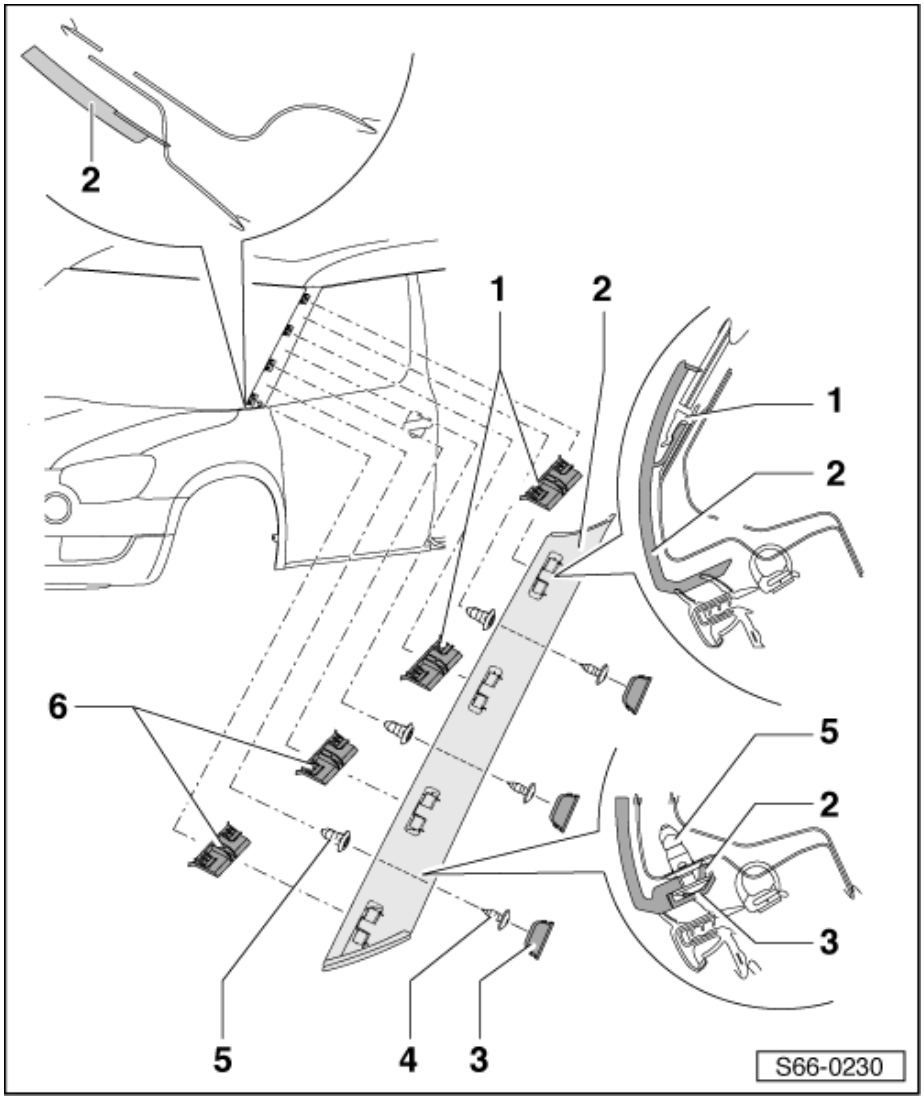

Montážní přehled vnějšího krytu sloupku D

1 - Žebrový zácvak

2 - Rozpěrná matice

3 - Vnější kryt sloupku D

❑ demontáž:

– Demontovat zadní skupinovou svítilnu ⇒ Elektrická zařízení ⇒ opr. sk. 94.

– Vyšroubovat šrouby -4-.

– Vycvaknout kryt směrem dolů.

❑ montáž:

Montáž se provede opačným postupem.

4 - 1,5 Nm

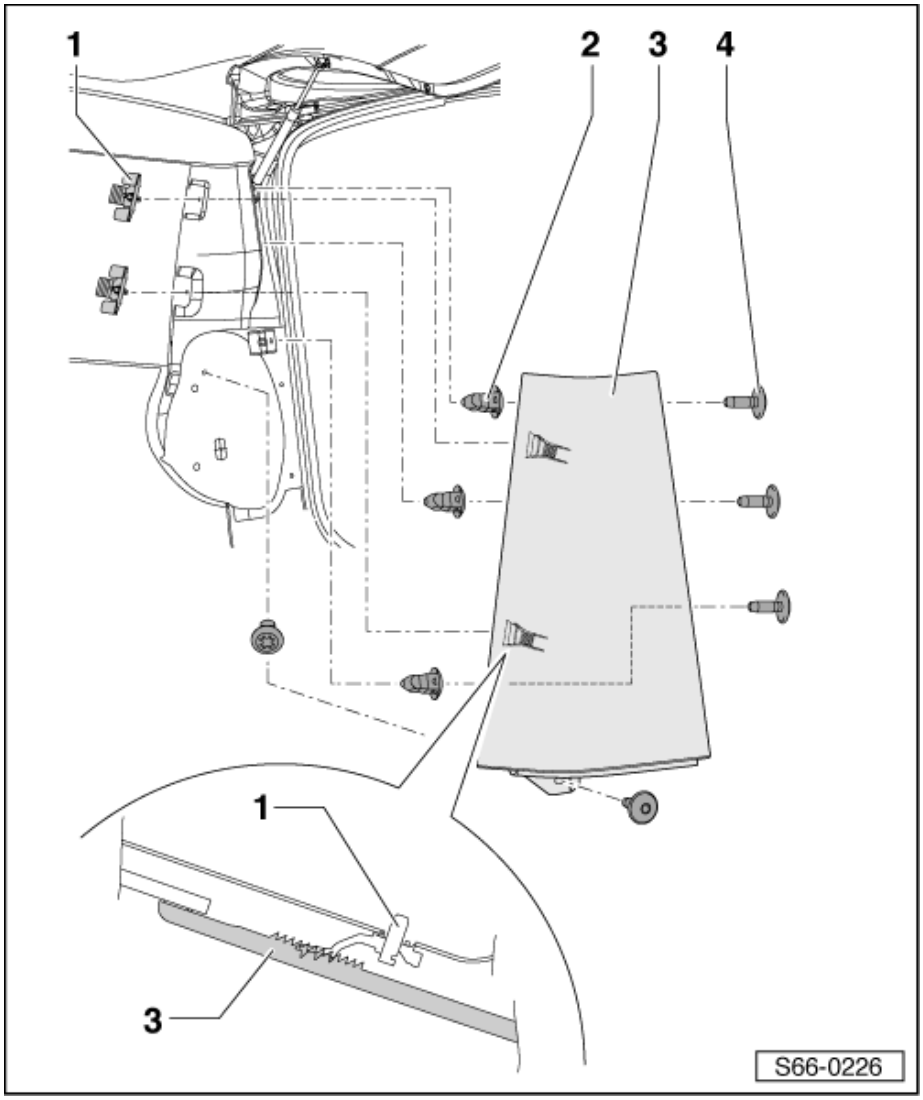

66-6 Střešní nosič

Montážní přehled střešního nosiče

1 - Krytka

2 - Střešní nosič

- ❑ demontáž:
  - – Sejmout krytky -1-.
  - – Demontovat šrouby -3-.
  - – Sejmout střešní nosič.
- ❑ montáž

  Montáž se provede opačným postupem.

3 - 10 Nm

4 - Podložka

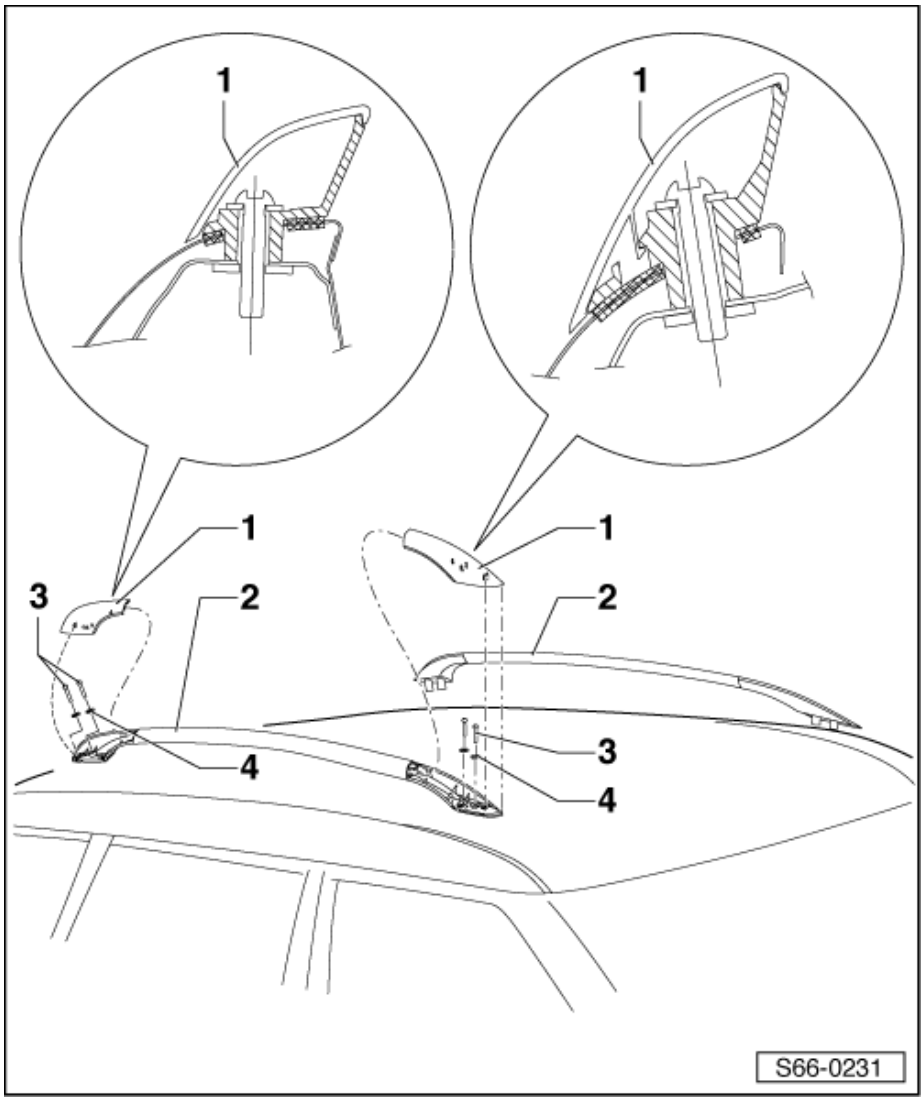

66-7 Ozdobné díly

Montážní pokyny pro znaky a nápisy

Potřebné speciální nářadí, kontrolní a měřicí přístroje a pomocné prostředky

- Horkovzdušná pistole např. -V.A.G 1416-
- Čistič -D 009 401 04-
- Odstraňovač lepidla -D 002 000 10-

Upozornění

- *Před demontáží je nutné nahřát nápis nebo znak horkovzdušnou pistolí -V.A.G 1416-.*
- *K odstranění zbytků lepidla se používá odstraňovač lepidla -D 002 000 10-.*
- *Před nalepením znaku a nápisu je nutné lepené plochy karoserie očistit přípravkem -D 009 401 04-.*
- *Dbát na to, aby lepené plochy byly bez prachu a zbavené tuku.*
- *Nápisy nebo znak je třeba nalepit bezprostředně po očištění čističem -D 009 401 04-.*
- *Ochrannou fólii stáhnout bezprostředně před montáží.*
- *Okolní teplota při lepení znaku a nápisů by měla být cca 21 C.*

Montážní přehled zadního znaku Škoda a nápisu ►

1 - Znak Škoda

– Pomocí vodicích kolíčků -šipka- ustavit do správné polohy a nalepit.

2 - Nápis

– Ustavit dle daných rozměrů -3 a 4- nebo -5 a 6- a nalepit.

3 - Rozměr -a- = 37 mm

4 - Rozměr -b- = 69 mm

5 - Rozměr -c- = 37 mm

Platí pro označení TDI, TDI 4x4 a TSI 4x4.

6 - Rozměr -d- = 69 mm

Platí pro označení TDI, TDI 4x4 a TSI 4x4.

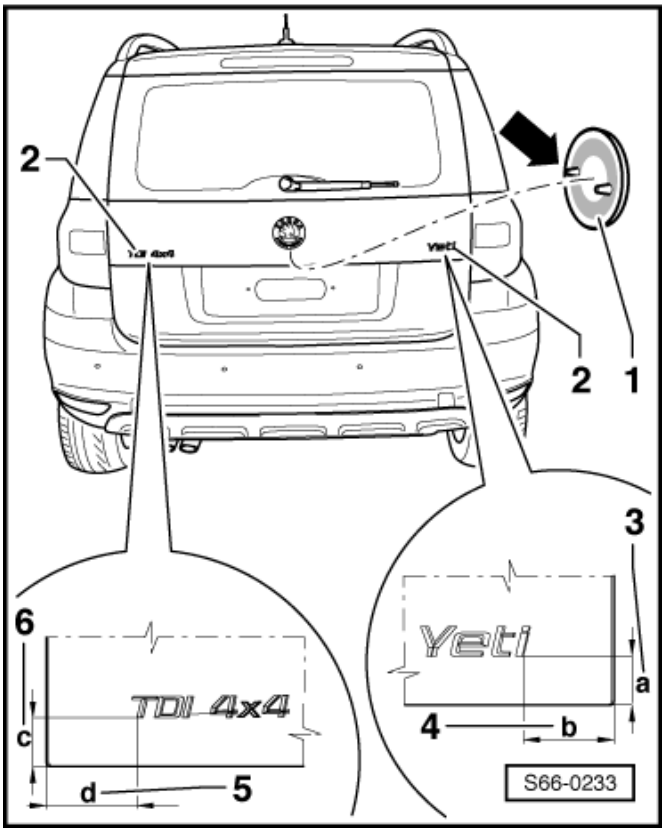

68 – Vnitřní výbava

68-1 Vnitřní zrcátko

Demontáž a montáž vnitřního zrcátka bez senzoru deště

Demontáž

– Otočit vnitřní zrcátko -2- ve směru -šipky A- a vyjmout jej z držáku -1- (pružina v nožce zrcátka).

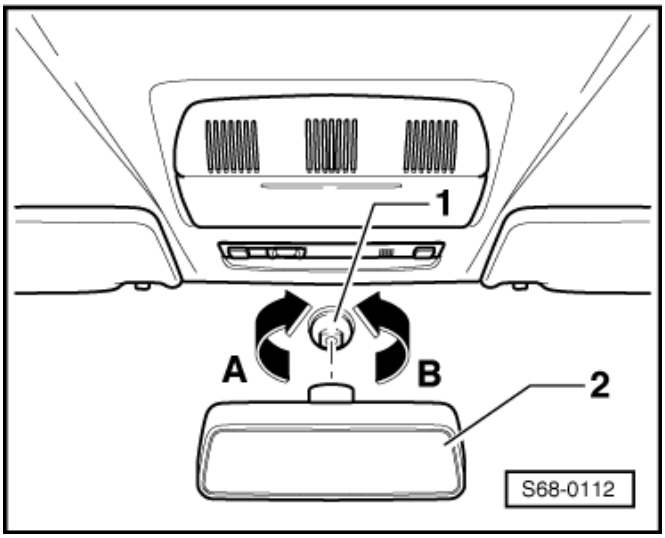

Montáž

– Nasadit vnitřní zrcátko pootočené o cca 90° vpravo na držák -1-.

– Otočit vnitřní zrcátko -2- ve směru -šipky B- až aretační pružina zaskočí.

Oprava pomocí lepidla

Potřebné speciální nářadí, kontrolní a měřicí přístroje a pomocné prostředky

- Lepicí souprava -D 000 703 A1-
- Škrabka na sklo např. -SC - 170-.

– Označit vhodným způsobem, např. smyvatelným fixem, na vnější stranu skla polohu držáku.

– Vyjmout držák zrcátka z nožky.

– Odstranit staré lepidlo z držáku pomocí drátěného kartáče.

– Položit brusný papír o zrnitosti 360…400 na rovnou plochu a odbrousit na lepené ploše tři distanční výstupky.

– Udržet obroušenou plochu v čistém a nezamaštěném stavu.

– Odškrabat pomocí škrabky zbytky starého lepidla a primeru z předního skla až na keramickou vrstvu.

– Očistit lepenou plochu pomocí přípravku -D 009 401 04-.

POZOR!

Nepoškodit keramickou vrstvu, neboť škrábance zůstanou stále viditelné.

– Přistřihnout silonovou tkaninu s oky přesně na rozměr nožky zrcátka.

Upozornění

Musí se použít ochranné (gumové) rukavice.

– Nanést rovnoměrně dostatečné množství lepidla na držák zrcátka.

– Přiložit silonovou tkaninu na držák zrcátka.
– Nanést na silonovou tkaninu z tuby další vrstvu lepidla.

Přitisknutí držáku na sklo je nutno provést do 30 vteřin od přiložení silonové tkaniny na lepidlo.

– Přitisknout silně avšak bez násilí držák zrcátka na přední sklo na dobu 15 vteřin.
– Setřít hadrem přebytečné lepidlo.

Upozornění

Vnitřní zrcátko se může namontovat za 15 minut.

Demontáž a montáž vnitřního zrcátka se senzorem deště

Upozornění

V případě demontáže senzoru deště z příchytné desky na čelním skle (např. při výměně čelního skla) jej lze opět namontovat ⇒ Elektrická zařízení ⇒ opr. sk. 92. Demontovaný senzor je nutno před následnou montáží skladovat v bezprašném prostředí, aby se zabránilo znečištění silikonového přilnavého polštářku.

Demontáž

– Odtlačit od sebe a odejmout krytky patice zrcátka -1- a -3-. ►
– Stáhnout patku zrcátka -5- se zrcátkem -2- směrem dolů z držáku -8-.
– Odpojit svorkovnici -4- a svorkovnici -6- od dešťového senzoru -7- ⇒ Elektrická zařízení ⇒ opr. sk. 92.

Montáž

Montáž se provede opačným postupem.

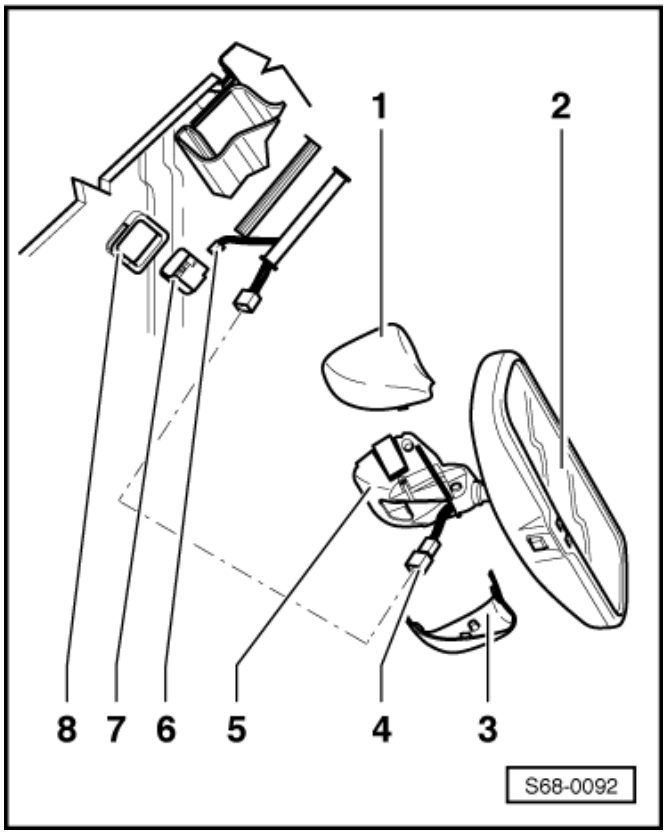

Nalepení držáku pro patku zrcátka

Upozornění

- *Připojeným opravárenským postupem je možno zamezit výměně skla.*
- *Je možné použít starý odpadlý držák.*

Příprava předního skla

– Označit vhodným způsobem, např. smyvatelným fixem, na vnější stranu skla polohu držáku.
– Odstranit zbytky lepidla a primeru až na keramickou vrstvu.

POZOR!

Nepoškodit keramickou vrstvu, neboť škrábance zůstanou stále viditelné.

- Očistit lepenou plochu čisticím roztokem -D 009 401 04-.
- Dodržet dobu odvětrání minimálně 10 min.
- Nanést na sklo primer -D 009 200 02-.
- Dodržet dobu odvětrání: min. 10 min. až max. 1 hod.

Příprava držáku k nalepení

- Odstranit zbytky lepidla.
- Zbrousit lepenou plochu namokro jemným brusným papírem (zrnitost 800 - 1200).
- Očistit čisticím roztokem -D 009 401 04-.

Nalepení držáku

- Nanést lepidlo -D 180 KD2 A1- přímo na lepenou plochu držáku.
- Průměr lepicí housenky asi 3 mm.
- Ihned po nanesení lepidla přitlačit držák na připravené přední sklo.
- Vystředit držák na keramické vrstvě v předepsané poloze a zafixovat lepicí páskou.
- Po cca 1 hodině opatrně odstranit lepicí pásku.
- Setřít hadrem přebytečné lepidlo a očistit čisticím roztokem.

Upozornění

Vnitřní zrcátko se může namontovat nejdříve za 2,5 hod.

68-2 Kryty, odkládací prostory a clony

Montážní přehled středního panelu

POZOR!

Před zahájením prací na elektrickém zařízení odpojit kostřicí kabel akumulátoru.

Při odpojení a následném připojení kostřicího kabelu akumulátoru je nutné provést některé dodatečné práce Elektrická zařízení opr. sk. 27.

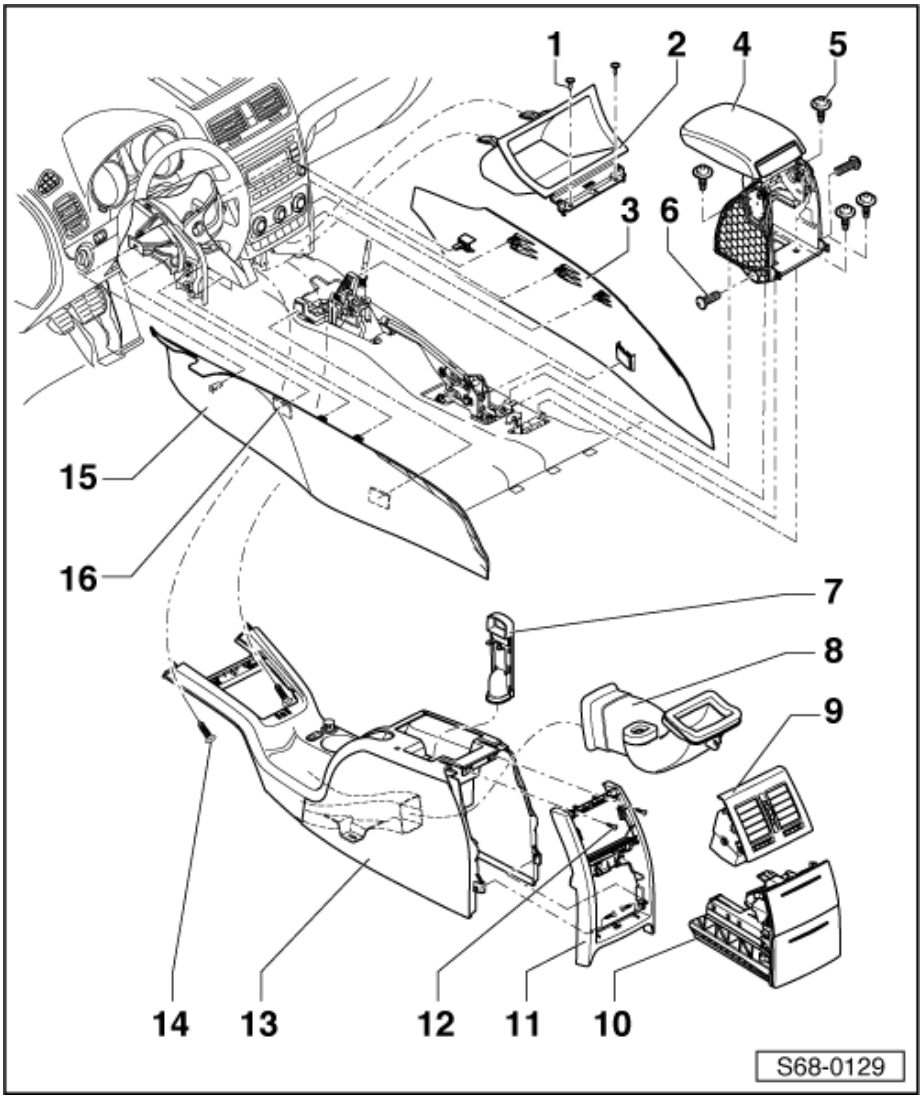

1 - 1,4 Nm
2 - Přihrádka
3 - Boční kryt pravý
4 - Loketní opěrka
- ❑ demontáž:
- – Demontovat střední panel -13-.
- – Vyjmout vedení vzduchu -8-.
- – Odpojit vedení AUX.
- – Demontovat šrouby -5- a -6- a loketní opěrku vyjmout
- ❑ montáž:

montáž se provede opačným postupem.

5 - 2,3 Nm
6 - 8 Nm
7 - Vzduchový ventil
8 - Vedení vzduchu
9 - Zadní ofukovač
10 - Zadní popelník
11 - Zadní nosič
12 - 1,4 Nm
13 - Střední panel
- ❑ demontáž:
- – Demontovat kryt řadicí páky ⇒ Převodovka ⇒ opr. sk. 34.
- – Demontovat šrouby -1- a vyjmout přihrádku -2-.
- – Vyjmout oba boční kryty -3- a -15-.
- – Demontovat šrouby -14-.
- – Vyjmout zadní popelník -10- a odpojit svorkovnici světla zadního popelníku popř. odpojit svorkovnice nastavení vyhřívání zadních sedadel (je-li ve výbavě).
- – Vyjmout zadní ofukovač -9-.
- – Demontovat šrouby -12- a sejmout zadní nosič -11-.
- – Zatáhnout ruční brzdu a střední panel vysunout směrem nahoru.

– Odpojit svorkovnice zapalovače a spínače centrálního zamykání popř. odpojit zásuvku AUX.
❑ montáž:
Montáž se provede opačným postupem.

14 - 1,4 Nm
15 - Boční kryt levý
16 - Příchytky

Demontáž a montáž sluneční clony

Demontáž

– Vyvěsit sluneční clonu -4- z držáku -1-.
– Tenkým šroubovákem vypáčit a odklopit krytku -6-.
– Vyšroubovat šroub -5- (2 Nm).
– Vyvěsit držák sluneční clony -7-.
– Vyjmout sluneční clonu -4-.
– Odpáčit krytku -2-.
– Vyšroubovat šrouby -3- (2 Nm) a sejmout držák -1-.

Montáž

Montáž se provede opačným postupem.

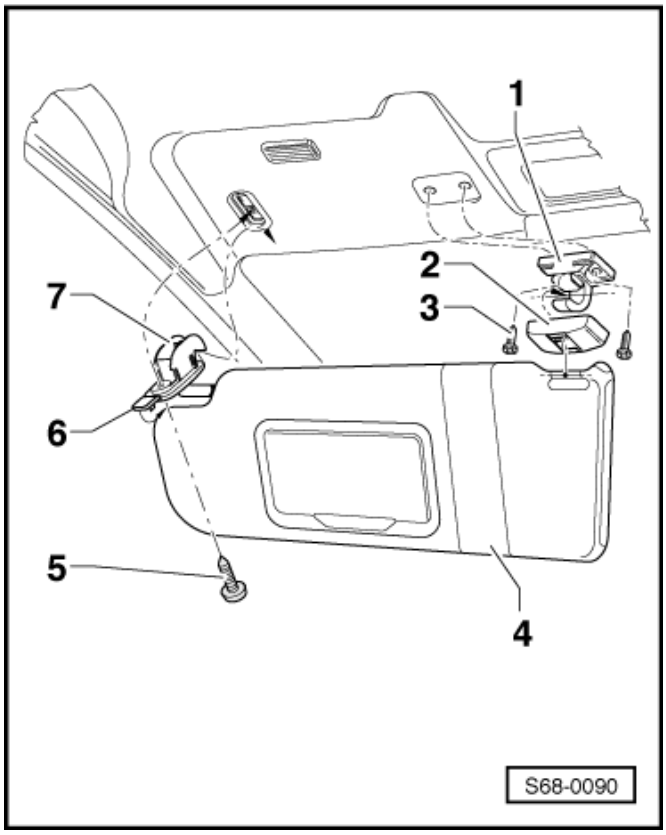

Demontáž a montáž odkládací schránky

– Otevřít odkládací schránku -2-.
– Zasunout šroubovák (max. 5mm široký) -1- do mezer na přední straně schránky -2- a schránku -2- vypáčit.
– Vyjmout odkládací schránku -2-.

Montáž

Montáž se provede opačným postupem.

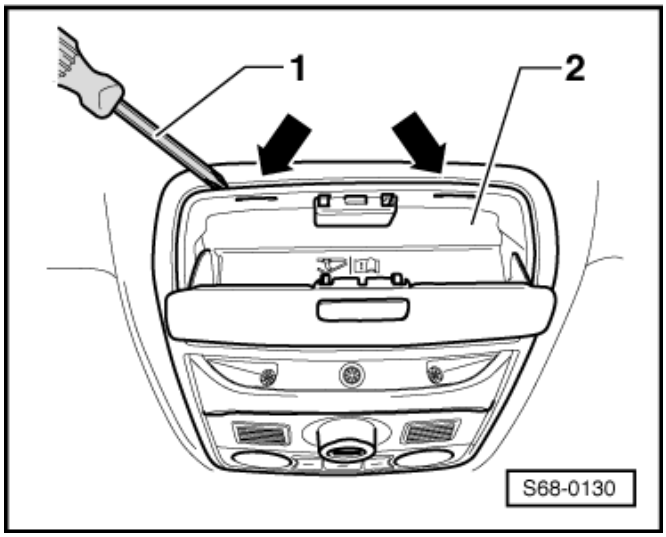

68-3 Stropní madlo

Demontáž a montáž stropního madla

Demontáž

– Sklopit madlo -3- směrem dolů.
– Tenkým šroubovákem vypáčit a odklopit krytky -2-.
– Pomocí např. šroubováku -4- vycvaknout spony -1- a madlo sejmout.

Montáž

Montáž se provede opačným postupem.

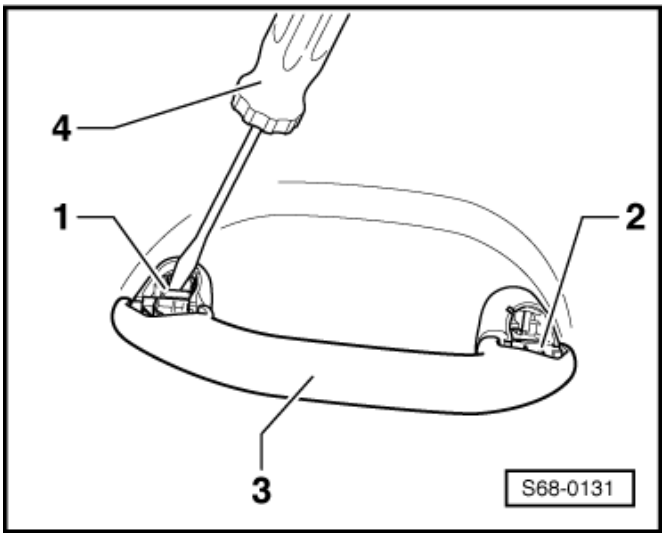

69 – Ochrana cestujících

69-1 Bezpečnostní pásy

Bezpečnostní předpisy pro práci s předepínači pásů

- Veškeré zkoušky a montážní a demontážní práce mohou být prováděny pouze vyškoleným personálem.
- Jednotky předepínačů pásů nesmějí být ani otvírány ani opravovány. Zásadně používat pouze nové originální díly (nebezpečí poranění).
- Jednotky předepínačů pásů, které byly vystaveny tvrdým nárazům nebo spadly na zem, nesmějí být zabudovány do vozidla.
- Mechanicky poškozené jednotky předepínačů pásů (vypoukliny, trhliny) zásadně vyměnit za nové originální díly.
- Skladování a transport podléhají zákonu o nebezpečných explozivních látkách.
- Vyřazené neodpálené předepínače pásů musí být odeslány k likvidaci specializované firmě nebo importérovi dle pokynů PST a ochrany životního prostředí.
- Aktivované jednotky předepínačů pásů lze likvidovat jako průmyslový odpad.
- Pro skladování a dopravu je nutné použít předepsaný transportní obal.
- Montáž jednotky předepínače pásu musí být provedena bezprostředně po jejím vyjmutí z přepravního obalu.
- Pro demontáž a montáž předepínačů pásů nesmí být použity elektrické šroubováky nebo nárazové utahovačky.
- Při přerušení práce uložit jednotku předepínače pásu zpět do přepravního obalu.
- Odložení jednotky předepínače pásu bez dozoru je nepřípustné.
- Jednotka předepínače pásu nesmí přijít do styku s tukem, čisticími prostředky nebo podobnými materiály a ani krátkodobě nesmí být vystavena teplotě nad 100 °C.
- Po nehodě se spuštěním předepínačů pásů je nutné vyměnit oba předepínače s bezpečnostními pásy (bezpečnostní pásy se nenavíjejí) za nové originální díly.
- Před sešrotováním vozidla musí být předepínače pásů odpáleny ⇒ 69-4 strana 1.
- Před zahájením klempířských prací musí být demontovány jednotky předepínačů pásů.

Bezpečnostní pásy vpředu - montážní přehled

POZOR!

Před zahájením prací na elektrickém zařízení odpojit kostřicí kabel akumulátoru.

Při odpojení a následném připojení kostřicího kabelu akumulátoru je nutné provést některé dodatečné práce Elektrická zařízení opr. sk. 27.

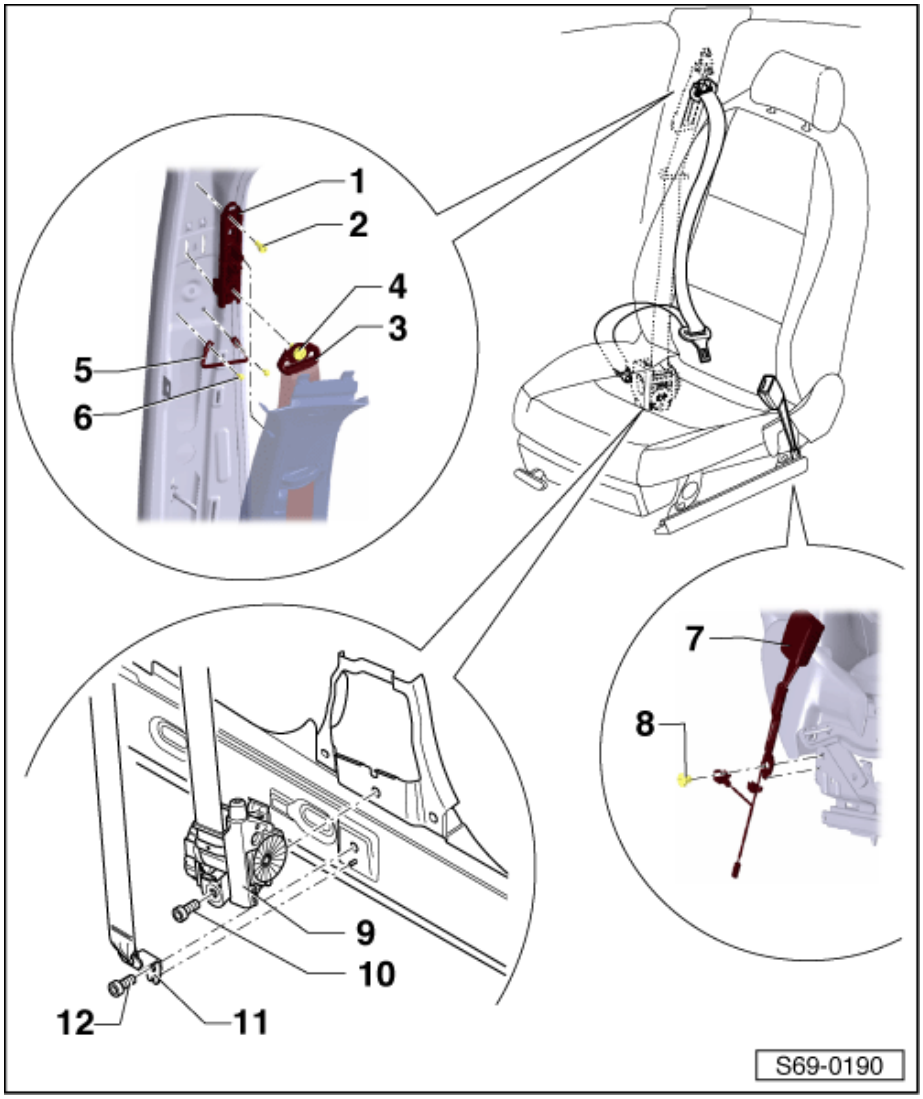

1 - Posuvný horní úchyt bezpečnostního pásu
- ❑ demontáž:
- – Demontovat horní panel sloupku B ⇒ Kapitola „Demontáž a montáž horního panelu sloupku B (vozy bez hlavového airbagu)“ v 70-3.
- – Demontovat šroub -4- a sejmout horní úchyt bezpečnostního pásu -3-.
- – Demontovat šroub -2-.
- – Vyjmout posuvný horní úchyt směrem nahoru.
- ❑ montáž:

Montáž se provede opačným postupem.

2 - 22 Nm

3 - Horní úchyt bezpečnostního pásu

4 - 35 Nm

5 - Vodicí oko pásu
- ❑ upevněno šrouby -6-

6 - 4,5 Nm

7 - Zámek pásu
- ❑ demontáž:
- – Demontovat přední sedadlo ⇒ Kapitola „Demontáž a montáž předních sedadel“ v 72-1.
- – Demontovat šrouby -8-.
- – Vyjmout zámek pásu, popř. odpojit svorkovnici el. vedení signalizace.
- ❑ montáž:

Montáž se provede opačným postupem.

8 - 35 Nm

9 - Navíjecí zařízení s předepínačem pásu
- ❑ Přídržný výstupek určuje polohu navíjecího zařízení.
- ❑ Povolením šroubu se navíjecí zařízení s předepínačem zajistí, opačně se znovu zprovozní.
- ❑ demontáž:

POZOR!

Odpojit kostřicí kabel akumulátoru Elektrická zařízení opr. sk. 27.

– Demontovat horní a spodní panel sloupku B ⇒ Kapitola „Demontáž a montáž horního panelu sloupku B (vozy bez hlavového airbagu)“ v 70-3.
– Demontovat horní úchyt bezpečnostního pásu -3-.
– Demontovat spodní úchyt bezpečnostního pásu -11-.
– Odpojit svorkovnici předepínače pásu.
– Demontovat šroub -10-.
– Vyjmout navíjecí zařízení s předepínačem pásu.
❑ montáž:

Montáž se provede opačným postupem.

POZOR!

Dodržet postup připojení akumulátoru Elektrická zařízení opr. sk. 27.

10 - 35 Nm

11 - Spodní úchyt bezpečnostního pásu

❑ demontáž:
– Demontovat šroub -12-.
– Vyjmout spodní úchyt bezpečnostního pásu.
❑ montáž:

Montáž se provede opačným postupem.

12 - 35 Nm

Bezpečnostní pásy vzadu - montážní přehled

POZOR!

Před zahájením prací na elektrickém zařízení odpojit kostřicí kabel akumulátoru.

Při odpojení a následném připojení kostřicího kabelu akumulátoru je nutné provést některé dodatečné práce Elektrická zařízení opr. sk. 27.

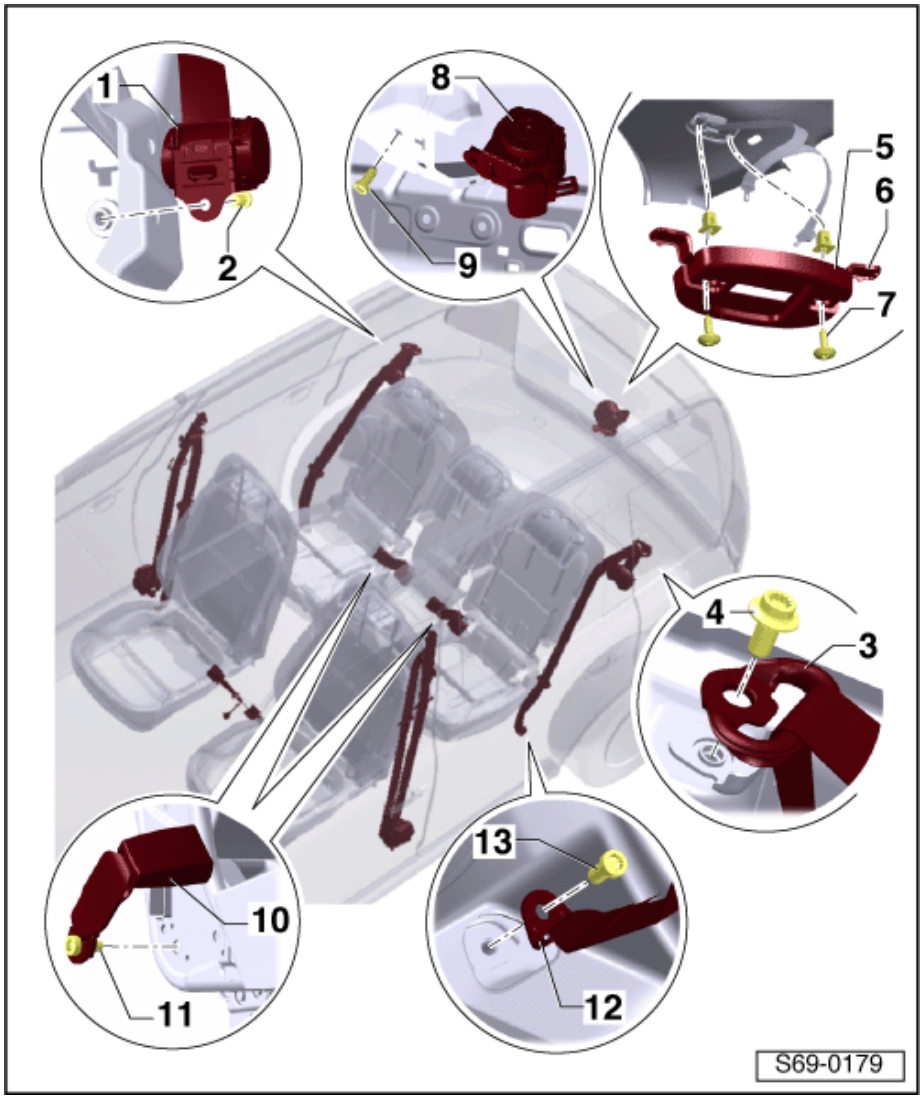

1 - Navíjecí zařízení bezpečnostního pásu

❑ demontáž:

– Demontovat boční panel zavazadlového prostoru⇒ Kapitola „Demontáž a montáž bočních výplní zavazadlového prostoru“ v 70-4.

– Demontovat horní úchyt bezpečnostního pásu -3-.

– Demontovat spodní úchyt bezpečnostního pásu -12-.

– Demontovat šroub -2-.

– Vyjmout navíjecí zařízení bezpečnostního pásu.

❑ montáž:

Montáž se provede opačným postupem.

2 - 35 Nm

3 - Horní úchyt bezpečnostního pásu

❑ demontáž:

– Demontovat boční panel zavazadlového prostoru⇒ Kapitola „Demontáž a montáž bočních výplní zavazadlového prostoru“ v 70-4.

– Demontovat šroub -4-.

❑ montáž:

Montáž se provede opačným postupem.

4 - 35 Nm

5 - Kryt středního bezpečnostního pásu

❑ demontáž:

– Odcvaknout krytky -6-.

– Demontovat šrouby -7-.

– Sejmout kryt středního bezpečnostního pásu.

❑ montáž:

Montáž se provede opačným postupem.

6 - Krytky

7 - 4 Nm

8 - Navíjecí zařízení středního bezpečnostního pásu

❑ demontáž:

– Demontovat stropní panel ⇒ 70-5 strana 1.

– Demontovat šroub -9-.

– Vyjmout navíjecí zařízení středního bezpečnostního pásu.

❑ montáž:

Montáž se provede opačným postupem.

9 - 35 Nm

10 - Zámek pásu

❑ demontáž:

– Odklopit zadní sedadlo ⇒ 72-2 strana 1.

– Demontovat šroub -11-.

❑ montáž:

Montáž se provede opačným postupem.

11 - 35 Nm

12 - Spodní úchyt bezpečnostního pásu

❑ demontáž:

– Odklopit zadní sedadlo ⇒ 72-2 strana 1.

– Částečně nadzvednout koberec pod zadními sedadly.

– Demontovat šroub -13-.

– Vyjmout spodní úchyt bezpečnostního pásu.

❑ montáž:

Montáž se provede opačným postupem.

13 - 35 Nm

69-2 Kontrola bezpečnostních pásů

POZOR!

Po každé nehodě se musí celý systém bezpečnostních pásů systémově zkontrolovat! Pokud se během kontroly na základě kontrolního postupu zjistí poškození pásů, musí být zákazník upozorněn na nutnost výměny bezpečnostních pásů.

Kontrolní postup:

- Kontrola pásů.
- Kontrola blokovací funkce navíjecího mechanismu - účinnost blokovací funkce.
- Pohledová kontrola zámku.
- Funkční kontrola zámku.
- Kontrola úchytů a jazýčků zámků.
- Kontrola připevňovacích dílů a kotevních bodů.
- Kontrola navíjecího mechanismu.

Upozornění

V případě, že zákazník odmítne výměnu poškozeného pásu je nutno o této skutečnosti učinit příslušný záznam.

Kontroly

Kontrola pásu:

– Vytáhnout celý pás z navíjecího mechanismu nebo pánevního stavěcího úchytu.

– Zkontrolovat pás na:

- Znečištění, případně jej omýt mýdlovou vodou.
- Protržené smyčky na okraji pásu.
- Poškození pásu naříznutím, natržením, prodřením.
- Propálená místa cigaretou apod.

Pokud se zjistí poškození, musí se celý bezpečnostní pás včetně zámku vyměnit za nový originální díl.

Kontrola blokovací funkce navíjecího mechanismu:

Navíjecí automat má dva druhy blokovací funkce.

- První druh blokování se uvede v činnost, pokud se pás začne zrychleně odvíjet z navíjecího mechanismu.

Kontrola:

– Vytáhnout prudkým pohybem pás z navíjecího mechanismu.

- Pokud se při této zkoušce pás nezablokuje, je nutno celý pás včetně zámku vyměnit za nový originální díl.
- Pokud je zjištěna závada při navíjení nebo odvíjení pásu, je nutno nejprve zkontrolovat správnou polohu navíjecího mechanismu.
- Druhý druh blokování se uvede v činnost při zrychleném nebo zpožděném pohybu vozidla.

Kontrola:

– Nasadit bezpečnostní pás.

– Rozjet vozidlo do rychlosti 20 km/h a následně plnou silou zabrzdit.

- Pokud se při této zkoušce pás nezablokuje, je nutné vyměnit celý pás včetně zámku za nový originální díl.

POZOR!

Z bezpečnostních důvodů je nutno provádět tuto zkoušku na vozovce, kde není žádný silniční provoz, aby nedošlo k ohrožení ostatních účastníků silničního provozu.

Pohledová kontrola zámku bezpečnostních pásů:

– Kontrola zámku na trhliny a jiné mechanické deformace.

- Pokud se zjistí poškození, musí být pás včetně zámku vyměněn za nový originální díl.

Kontrola funkcí zámku bezpečnostních pásů:

Kontrola zamykací funkce:

– Zasunout jazýček do zámku, až slyšitelně zaskočí. Zkontrolovat prudkým trhnutím, zda jazýček spolehlivě v zámku zaaretoval.

- Pokud se při 5 pokusech zjistí, že jazýček alespoň jednou nezaaretoval, je nutné celý pás včetně zámku vyměnit za nový originální díl.

Kontrola odemykací funkce:

– Odemknout zámek tlakem prstů na tlačítko zámku pásu.

– Pokud není pás napnut, musí jazýček zámku samovolně vyskočit ze zámku.

- Popsanou zkoušku provést minimálně 5-krát. Pokud se zjistí, že jazýček alespoň jednou nevyskočil, je nutné celý pás včetně zámku vyměnit za nový originální díl.

POZOR!

V žádném případě se nesmí použít jakékoliv mazací prostředky k odstranění hluku nebo těžkého chodu tlačítek zámků.

Kontrola úchytů a jazýčků zámků:

Pokud došlo k nehodě, jsou na úchytech pásů potažených umělou hmotou viditelné drobné rýhy, které probíhají paralelně. U pásu, který nezachytil žádnou nehodu, je vidět hladký vyleštěný povrch bez rýh.

– Kontrola plastické hmoty na deformace, trhliny a zúžení.

- Při zjištění rýh nebo při poškození a deformaci je nutno celý pás včetně zámku vyměnit za nový originální díl.

Kontrola připevňovacích dílů a kotevních bodů:

- Deformace jazýčku (natažený).
- Horní přestavitelný úchyt nefunkční.
- Kotevní body (sedačka, sloupek, podlaha) jsou zdeformovány nebo jsou poškozeny závity.

- Pokud jsou na dílech zjištěna poškození, je třeba provést kompletní výměnu pásu včetně zámku za nový originální díl.
- Vyměnit kotevní body za nový originální díl.

Upozornění

Při poškozeních, jejichž příčinou není havárie vozidla, ale pouhé opotřebení, se vymění pouze příslušný vadný díl za nový originální díl.

69-3 Airbag

Upozornění

Vlastní diagnostika systému airbag ⇒ Diagnostický, měřicí a informační systém VAS 505x; .

Přehled systému airbag

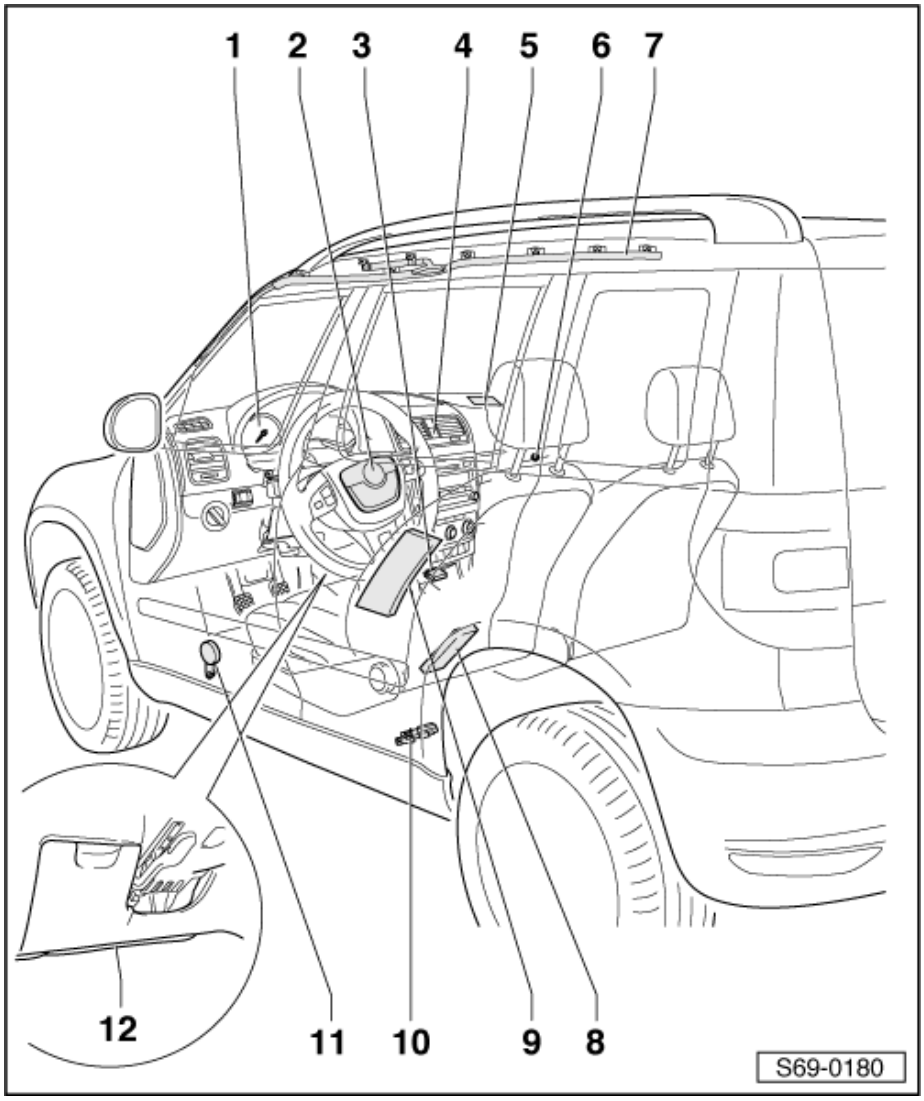

1 - Kontrolka systému airbag

2 - Modul airbagu na straně řidiče
- ❑ demontáž a montáž ⇒ 69-3 strana 4

3 - Řídicí jednotka systému airbag
- ❑ demontáž a montáž ⇒ 69-3 strana 12

4 - Kontrolka deaktivace airbagu spolujezdce

5 - Modul airbagu na straně spolujezdce
- ❑ demontáž a montáž ⇒ 69-3 strana 6
- ❑ vypnutí a zapnutí funkce (aktivování) se provádí vypínačem airbagu spolujezdce nebo ⇒ Diagnostický, měřicí a informační systém VAS 505x;

6 - Vypínač airbagu spolujezdce
- ❑ vypínač airbagu spolujezdce je umístěn v odkládací schránce
- ❑ demontáž a montáž ⇒ 69-3 strana 13

7 - Modul hlavového airbagu
- ❑ demontáž a montáž ⇒ 69-3 strana 9

8 - Modul zadního bočního airbagu
- ❑ demontáž a montáž ⇒ 69-3 strana 9

9 - Modul bočního airbagu
- ❑ boční modul airbagu je umístěn v opěře sedadla řidiče
- ❑ demontáž a montáž ⇒ 69-3 strana 8

10 - Akcelerační senzor bočního nárazu
- ❑ demontáž a montáž ⇒ 69-3 strana 11

11 - Tlakový senzor bočního nárazu
- ❑ demontáž a montáž ⇒ 69-3 strana 11

12 - Modul kolenního airbagu
- ❑ demontáž a montáž ⇒ 69-3 strana 7

Zásady bezpečnosti práce při opravách systému airbag

NEBEZPEČÍ!

Pyrotechnická nálož modulu obsahuje jed a při neodborném zacházení je riziko výbuchu!

- Kontrolní, montážní a opravárenské práce smí provádět pouze vyškolení pracovníci.
- Kontroly systému airbag mohou být prováděny pouze k tomu určenými kontrolními a měřicími prostředky, jinak hrozí nebezpečí odpálení.
- Je dovoleno provádět jen práce, popsané v této Dílenské příručce. Rozebrání modulu airbagu je přísně zakázáno.
- Vadné díly smí být vyměněny pouze za nové originální díly.
- Před započetím všech prací na systému airbag musí být odpojen kostřicí kabel akumulátoru. Po odpojení akumulátoru je potřebná prodleva 1 minuta. Při připojování systému airbag na zdroj napětí musí být zapnuto zapalování a ve vnitřním prostoru vozidla se nesmí nacházet žádná osoba.
- Před uchopením (dotykem) modulu airbagu se pracovník musí elektrostaticky vybít. To se dosáhne dotykem uzemněných kovových dílů, např. vodovodního potrubí, topného potrubí nebo kovových nosníků.
- Montáž modulů airbagu se musí provést bezprostředně po vyjmutí z transportního obalu.
- V případě přerušení práce je třeba modul airbagu opět uložit do transportního obalu.
- Ponechání modulu airbagu bez dozoru je nepřípustné.
- Moduly airbagu se v demontovaném stavu musí položit nafukovacím vakem nahoru.
- Moduly nesmí přijít do styku s tukem, čisticími prostředky nebo podobnými materiály a nesmí být ani krátkodobě vystaveny teplotě nad 100 °C.
- Moduly airbagu, které spadly na tvrdou podložku nebo vykazují jakoukoli známku poškození, se již nesmějí použít.
- Vadné moduly airbagu, které nebyly odpáleny, se musí zaslat k likvidaci specializované firmě dle pokynů PST a ochrany životního prostředí nebo pokynů importéra. Je nutné použít předepsaný transportní obal.
- Aktivované jednotky airbagů lze likvidovat jako průmyslový odpad.
- Před sešrotováním vozidla je nutné moduly airbagů odpálit ⇒ 69-4 strana 1.
- Skladování a transport podléhají zákonům o nebezpečných explozivních látkách.
- Smí být zabudovány pouze originální potahy sedadel, schválené pro boční airbag.
- Použití běžných ochranných potahů není přípustné, neboť negativně ovlivňují funkci bočního airbagu.

- Všechny potahové svorky musí být vyměněny za nové originální díly.
- Při poškození potahu - trhliny, propálené díry atd. - v oblasti bočního airbagu, je nutné z bezpečnostních důvodů vždy potah vyměnit za nový originální díl.
- Štítek „Airbag“ umístěný na bočním panelu přístrojové desky je nutné v případě poškození štítku popř. výměny dílu vyměnit za nový originální díl.

Výměna dílů systému airbag

Nehoda s odpálením modulů airbagu

Zásadně se musí vyměnit následující díly za nové originální díly:

- Centrální řídicí jednotka systému airbag VW 10 [1)]
- Modul airbagu na straně řidiče [2)]
- Modul airbagu na straně spolujezdce [2)]
- Boční modul airbagu na straně řidiče [2)]
- Boční modul na straně spolujezdce [2)]
- Potah sedadla [3)]
- Hlavový modul na straně řidiče [2)]
- Hlavový modul na straně spolujezdce [2)]
- Horní panel sloupku A [4)]
- Horní panel sloupku B [4)]
- Horní panel sloupku C [4)]
- Panelový strop [4)]
- Vratný kroužek se spirálovým vodičem [5)]
- Předepínač s bezpečnostním pásem řidiče [2)]
- Předepínač s bezpečnostním pásem spolujezdce [2)]
- Předepínače s bezpečnostními pásy zadních sedadel [2)]

[1)] V případě odpálení čelního a bočního airbagu příp. hlavového airbagu a předepínačů pásů je možné jednotku znovu použít - celkem 3-krát.

[2)] Pokud došlo k odpálení.

[3)] Pokud došlo k odpálení bočního modulu.

[4)] Pokud došlo k odpálení hlavového modulu.

[5)] Pokud došlo k odpálení modulu airbagu řidiče.

V případě potřeby (pohledová kontrola) vyměnit všechny poškozené díly za nové originální díly.

Po výměně řídicí jednotky a dalších poškozených dílů je nutno řídicí jednotku znovu nakódovat.

Nehoda bez odpálení modulu airbagu

- Pokud kontrolka airbagu (K 75) nesignalizuje žádnou závadu a díly systému airbag nejsou poškozeny, pak není třeba vyměnit žádný díl systému airbag. Bezpečnostní pásy je třeba prohlédnout zvlášť.

Registrace dílů systému airbag

Při výměně dílů systému airbag za nové originální náhradní díly je třeba z následujících dílů sejmout samolepicí štítky s čísly a nalepit je na doklad č. náhradního dílu 000 010 100 A a odeslat k zaregistrování do Servisních služeb (tuzemsko) nebo importérovi (ostatní země):

- Centrální řídicí jednotka systému airbag
- Modul airbagu na straně řidiče
- Modul airbagu na straně spolujezdce
- Boční modul airbagu na straně řidiče spolu s potahem sedadla
- Boční modul airbagu na straně spolujezdce spolu s potahem sedadla
- Akcelerační senzor bočního nárazu na straně řidiče
- Akcelerační senzor bočního nárazu na straně spolujezdce
- Tlakový senzor bočního nárazu na straně řidiče
- Tlakový senzor bočního nárazu na straně spolujezdce
- Modul hlavového airbagu na straně řidiče
- Modul hlavového airbagu na straně spolujezdce
- Strop pro hlavový airbag

Demontáž a montáž modulu airbagu řidiče

POZOR!

Při manipulaci s moduly airbagu dodržet bezpečnostní předpisy *69-3 strana 2.*

Demontáž

– Odpojit kostřící kabel akumulátoru ⇒ Elektrická zařízení ⇒ opr. sk. 27.

– Sklopit volant do nejnižší polohy.

– Zcela vytáhnout volant do krajní polohy.

– Natočit volant tak, až se dostane jeden otvor -šipky - ► do horní polohy.

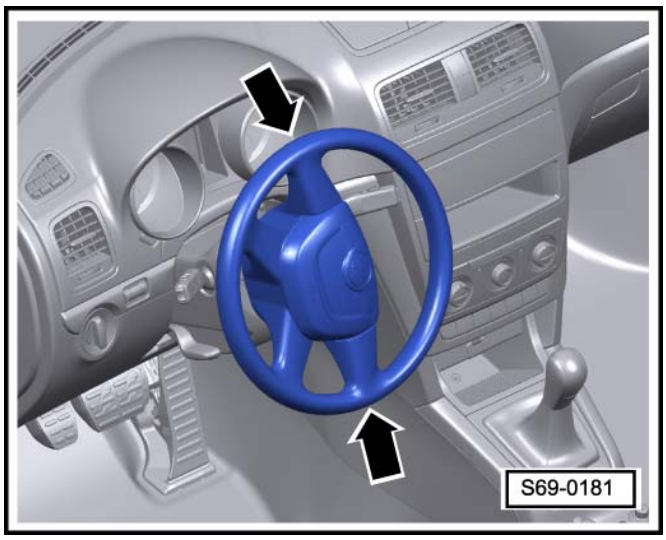

– Odpáčit šroubovákem (maximální celková délka šroubováku cca 170 mm, šířka čepele cca 5 mm) pružinu - šipka A - ve směru - šipky B -.

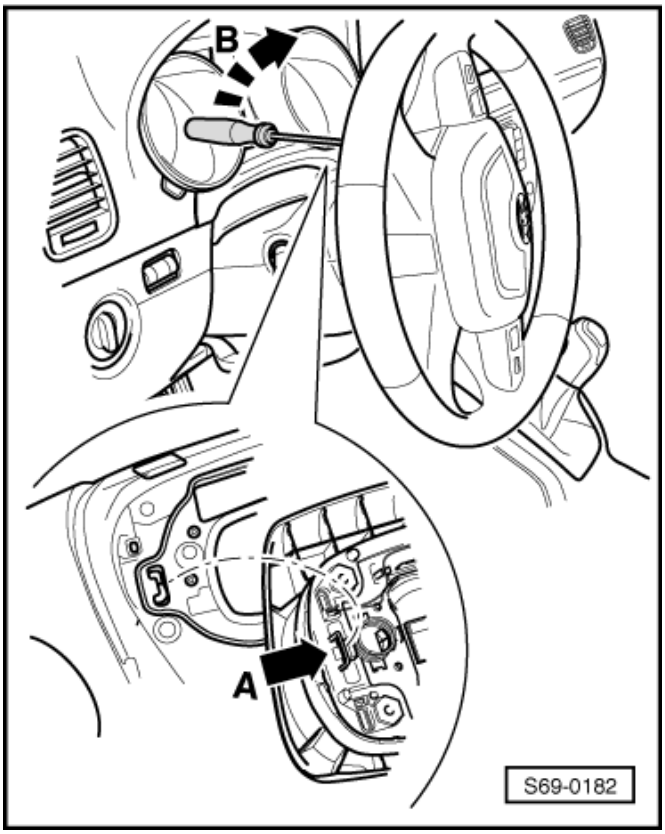

Upozornění

Při vyvěšování pružiny modul airbagu vytlačovat směrem z volantu.

– Postupovat stejným způsobem i u druhé pružiny.

– Modul opatrně vyjmout z volantu a sklopit.

– Odpojit svorkovnici -1- a případně -2- (jen pro vozy s multifunkčním volantem).

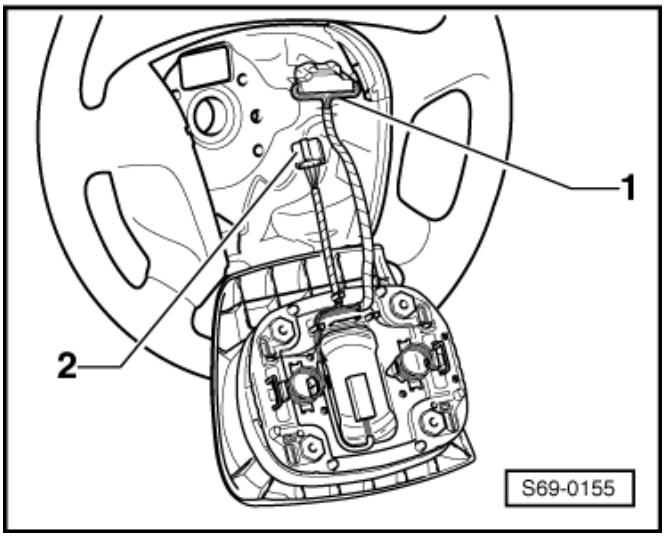

– Odložit modul tak, aby čalouněná část byla směrem nahoru.

Montáž

– Montáž se provede opačným postupem.

♦ Před připojením akumulátoru zapnout zapalování.

POZOR!

Při připojování akumulátoru se ve vozidle nesmí nacházet žádná osoba.

Dodržet postup připojení akumulátoru Elektrická zařízení opr. sk. 27 .

Montážní přehled volantu

1 - Volant

❑ demontáž:

– Demontovat modul airbagu řidiče ⇒ 69-3 strana 4.

– Nastavit volant do střední polohy (kola v přímém směru).

– Demontovat šroub -2-.

– Označit ryskou vzájemnou polohu volantu a hřídele -4- pokud není vzájemná poloha označena z výroby.

– Sejmout volant ze sloupku řízení.

❑ montáž:

Montáž se provede opačným postupem.

2 - 50 Nm

❑ může být použit až 5-krát, poté nutno vyměnit za nový

❑ každou montáž označit důlčikem

3 - Modul airbagu

4 - Hřídel volantu

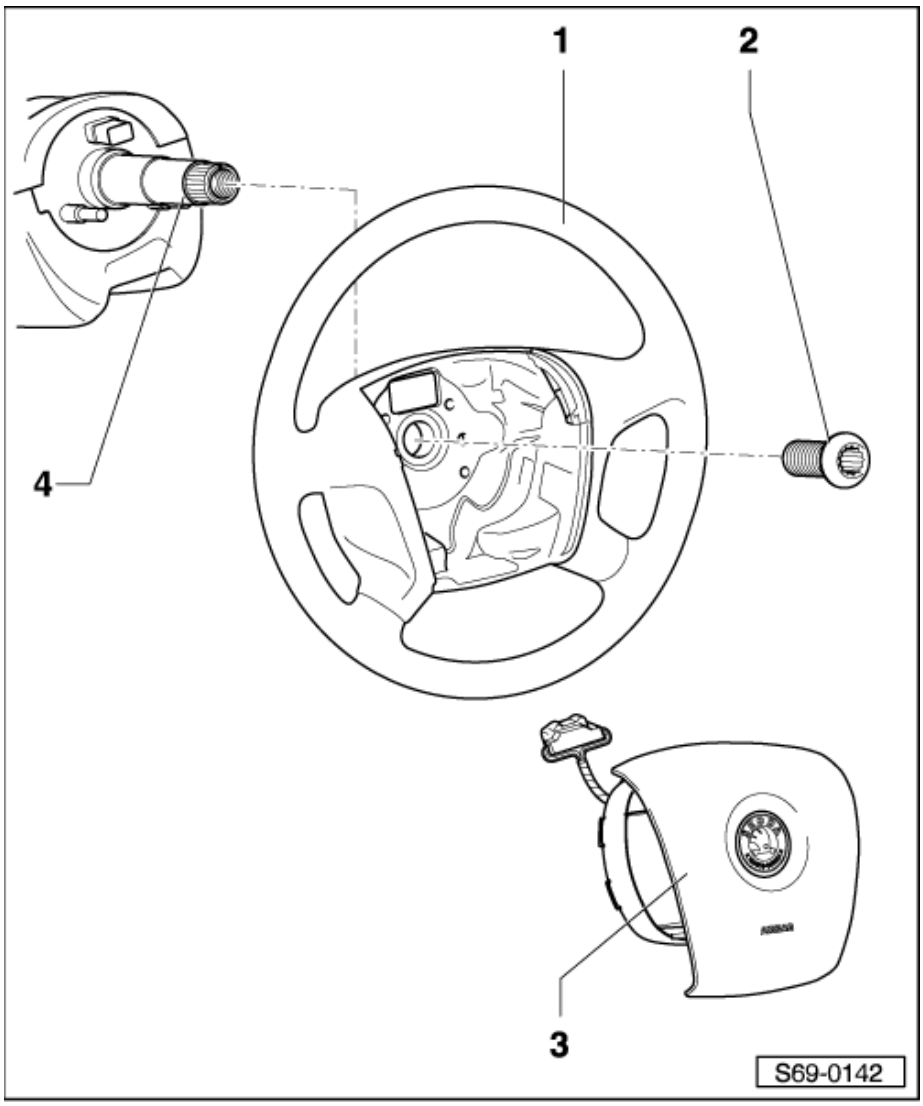

Demontáž a montáž vratného kroužku s kluzným kroužkem

– Demontáž a montáž ⇒ Elektrická zařízení ⇒ opr. sk. 94 .

Demontáž a montáž modulu airbagu spolujezdce

POZOR!

Při manipulaci s moduly airbagu dodržet bezpečnostní předpisy *69-3 strana 2.*

Demontáž

– Odpojit kostřící kabel akumulátoru ⇒ Elektrická zařízení ⇒ opr. sk. 27.

– Demontovat odkládací schránku spolujezdce
  ⇒ Kapitola „Demontáž a montáž odkládací schránky spolujezdce“ v 70-1.
– Rozpojit svorkovnici modulu airbagu.
– Demontovat šrouby -1- (7 Nm).
– Vyjmout modul airbagu -2- z přístrojové desky.

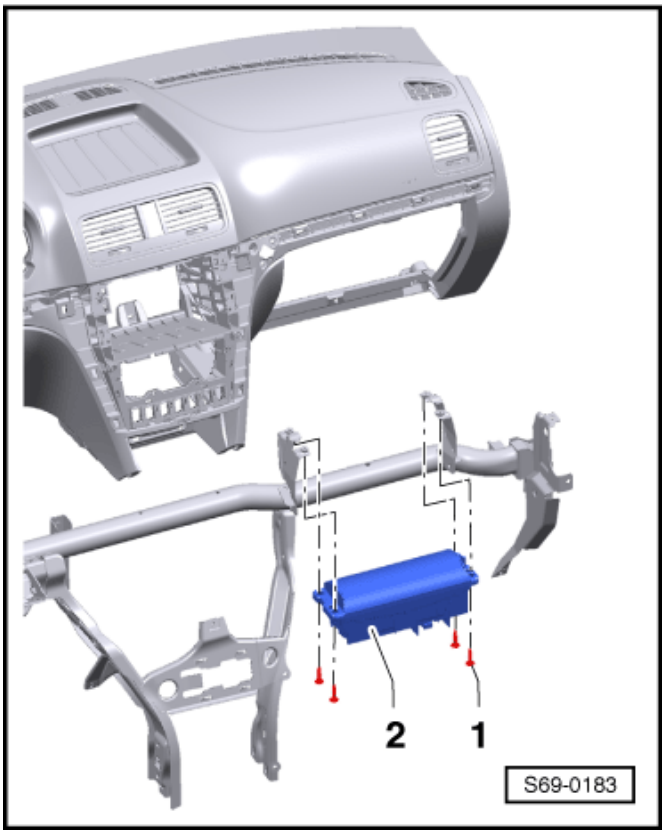

Montáž

– Namontovat modul airbagu na držák v přístrojové desce.
– Zapojit svorkovnici modulu airbagu.
– Namontovat odkládací schránku spolujezdce
  ⇒ Kapitola „Demontáž a montáž odkládací schránky spolujezdce“ v 70-1.

♦ Před připojením akumulátoru zapnout zapalování.

> ⚠ **POZOR!**
>
> ***Při připojování akumulátoru se ve vozidle nesmí nacházet žádná osoba.***
>
> ***Dodržet postup připojení akumulátoru Elektrická zařízení opr. sk. 27 .***

Demontáž a montáž modulu kolenního airbagu

> ⚠ **POZOR!**
>
> ***Při manipulaci s moduly airbagu dodržet bezpečnostní předpisy*** *69-3 strana 2.*

Demontáž:

– Odpojit kostřící kabel akumulátoru ⇒ Elektrická zařízení ⇒ opr. sk. 27.
– Demontovat spodní díl přístrojové desky na straně řidiče ⇒ Kapitola „Demontáž a montáž přístrojové desky“ v 70-1.
– Demontovat šrouby -3- 7Nm.
– Modul airbagu -2- vyjmout z držáku na centrální trubce přístrojové desky.
– Rozpojit svorkovnici modulu airbagu -1-.

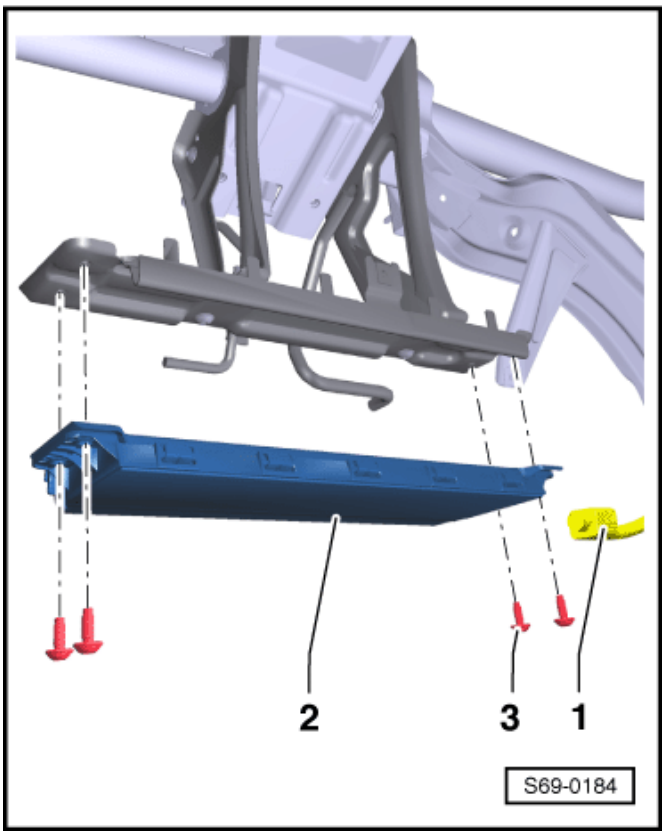

Montáž:

– Zapojit svorkovnici modulu airbagu.
– Namontovat modul airbagu na držák na centrální trubce přístrojové desky.

♦ Před připojením akumulátoru zapnout zapalování.

POZOR!

Při připojování akumulátoru se ve vozidle nesmí nacházet žádná osoba.

Dodržet postup připojení akumulátoru Elektrická zařízení opr. sk. 27 .

Montážní přehled modulu bočního airbagu

POZOR!

Při manipulaci s moduly airbagu dodržet bezpečnostní předpisy *69-3 strana 2.*

1 - Modul bočního airbagu

❑ demontáž:

– Odpojit kostřící kabel akumulátoru ⇒ Elektrická zařízení ⇒ opr. sk. 27.

– Demontovat opěru od sedáku ⇒ Kapitola „Demontáž a montáž opěry od sedáku“ v 72-1.

– Stáhnout pěnovou vložku opěry v oblasti modulu airbagu.

– Demontovat šroub -2-.

– Rozpojit svorkovnici -3-.

– Vyjmout modul airbagu z konstrukce opěry -4-.

❑ montáž:

Montáž se provede opačným postupem.

♦ Před připojením akumulátoru zapnout zapalování.

POZOR!

Při připojování akumulátoru se ve vozidle nesmí nacházet žádná osoba.

Dodržet postup připojení akumulátoru Elektrická zařízení opr. sk. 27 .

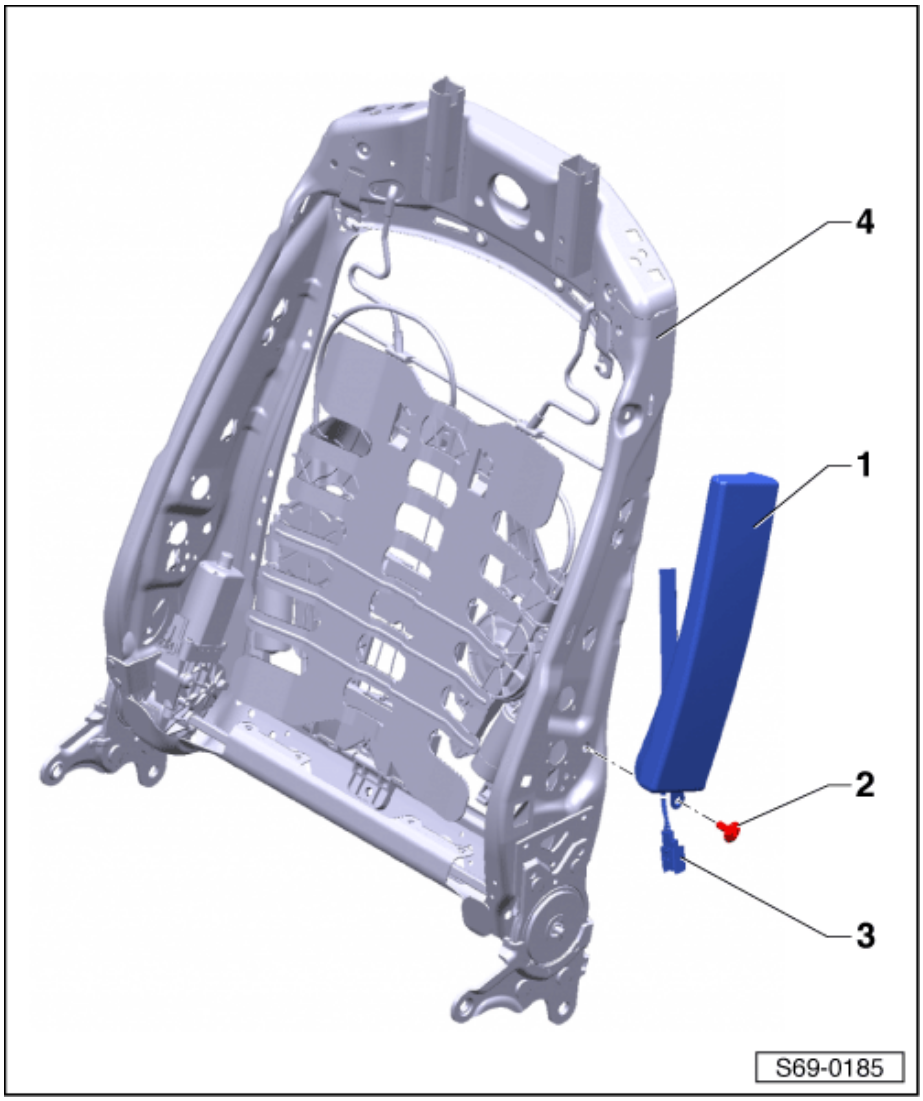

2 - 9 Nm

3 - Svorkovnice

4 - Konstrukce opěry

Demontáž a montáž modulu hlavového airbagu

POZOR!

Při manipulaci s moduly airbagu dodržet bezpečnostní předpisy *69-3 strana 2.*

Demontáž

- Odpojit kostřící kabel akumulátoru ⇒ Elektrická zařízení ⇒ opr. sk. 27.
- Demontovat panelový strop ⇒ 70-5 strana 1.
- Odpojit svorkovnici -3-.
- Demontovat šroub -1- (6 Nm) a vycvaknout příchytky -4-.
- Sejmout modul hlavového airbagu -2-.

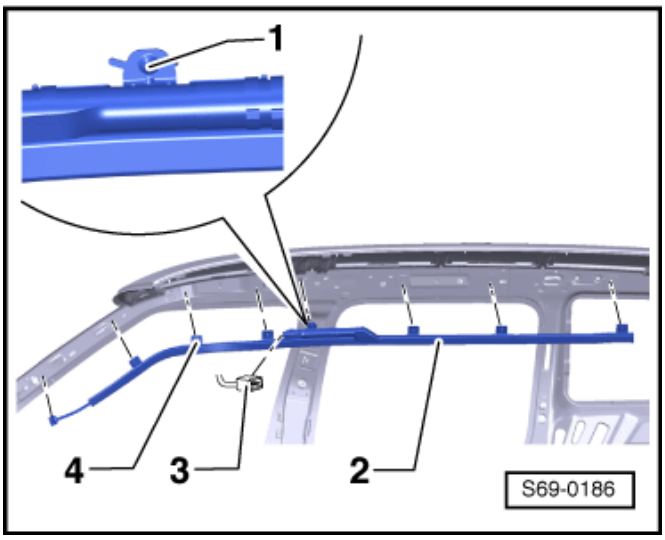

Montáž:

Montáž se provede opačným postupem, přičemž je třeba dbát na následující:

- Obnovit ustavení příchytek -4-, popřípadě vyměnit za nové.

♦ Před připojením akumulátoru zapnout zapalování.

POZOR!

Při připojování akumulátoru se ve vozidle nesmí nacházet žádná osoba.

Dodržet postup připojení akumulátoru Elektrická zařízení opr. sk. 27 .

Montážní přehled modulu zadního bočního airbagu

POZOR!

Při manipulaci s moduly airbagu dodržet bezpečnostní předpisy *69-3 strana 2.*

1 - Krytka airbagu

2 - 4,5 Nm

3 - Svorkovnice

4 - 4,5 Nm

5 - Modul zadního bočního airbagu

❑ demontáž:

– Odpojit kostřící kabel akumulátoru ⇒ Elektrická zařízení ⇒ opr. sk. 27.

– Demontovat zadní sedadlo ⇒ Kapitola „Demontáž a montáž zadního sedadla“ v 72-2.

– Demontovat boční výplň zavazadlového prostoru ⇒ Kapitola „Demontáž a montáž bočních výplní zavazadlového prostoru“ v 70-4.

– Vycvaknout krytku airbagu -1- a vyšroubovat šroub -2-.

– Vyšroubovat šroub -4-.

– Rozpojit svorkovnici airbagu -3-.

– Vyjmout modul airbagu ze spodního panelu sloupku C.

❑ montáž:

Montáž se provede opačným postupem, přičemž je třeba dbát na následující:

– Podložku -7- vyměnit.

♦ Před připojením akumulátoru zapnout zapalování.

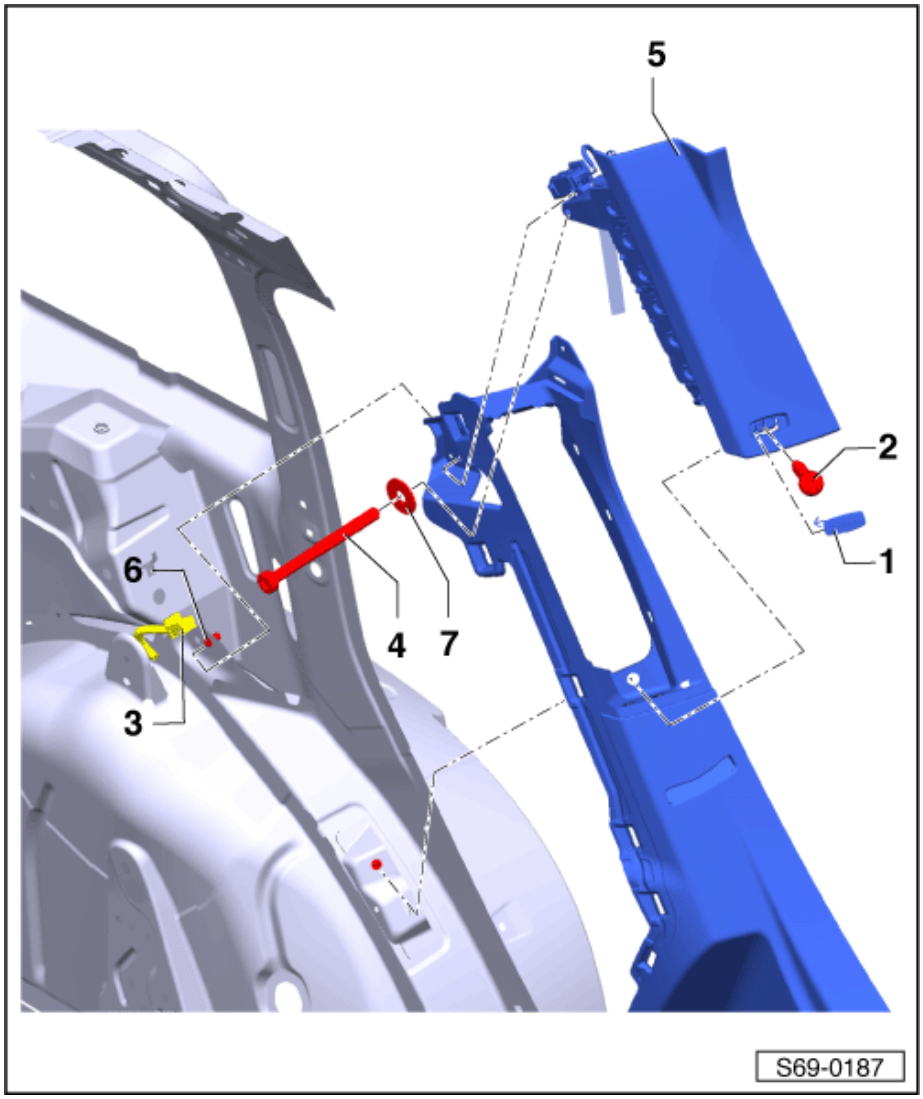

POZOR!

Při připojování akumulátoru se ve vozidle nesmí nacházet žádná osoba.

Dodržet postup připojení akumulátoru Elektrická zařízení opr. sk. 27 .

6 - Nýtovací matice

7 - Podložka

Demontáž a montáž tlakového senzoru bočního nárazu

POZOR!

Při manipulaci s moduly airbagu dodržet bezpečnostní předpisy *69-3 strana 2 .*

Systém airbag pracuje s tlakovými snímači bočního nárazu umístěnými v předních dveří. Aby byla zajištěna bezchybná funkce systému airbag, nesmějí se na předních dveřích provádět žádné úpravy (např. dodatečná montáž reproduktorů).

Neschválené úpravy předních dveří nebo nekompletní přední dveře mohou negativně ovlivnit funkci systému airbag.

Nejezdit s vozidlem pokud nejsou zkompletované přední dveře.

Demontáž

– Odpojit kostřící kabel akumulátoru ⇒ Elektrická zařízení ⇒ opr. sk. 27.
– Demontovat výplň předních dveří ⇒ 70-2 strana 1.
– Rozpojit svorkovnici -2-.
– Zatlačit např. plochým šroubovákem -1- na západku ve směru -šipky- a senzor bočního nárazu -3- vyjmout.

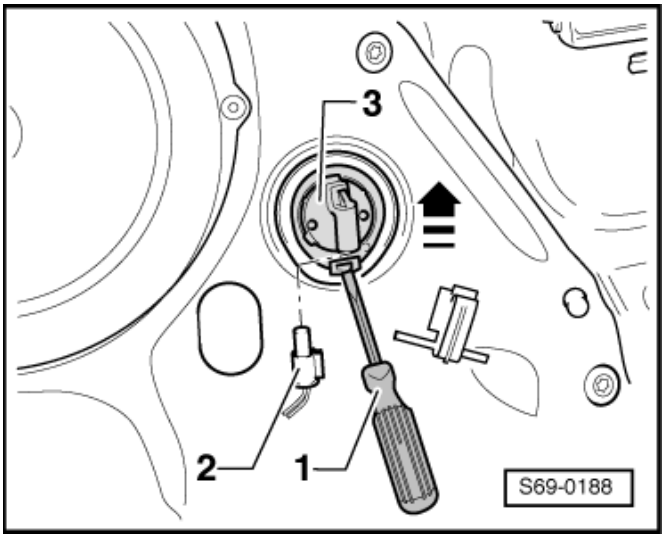

Montáž

– Montáž se provede opačným postupem.

♦ Před připojením akumulátoru zapnout zapalování.

POZOR!

Při připojování akumulátoru se ve vozidle nesmí nacházet žádná osoba.

Dodržet postup připojení akumulátoru Elektrická zařízení opr. sk. 27 .

Demontáž a montáž akceleračního senzoru bočního nárazu

POZOR!

Při manipulaci s moduly airbagu dodržet bezpečnostní předpisy *69-3 strana 2.*

Demontáž:

– Odpojit kostřící kabel akumulátoru ⇒ Elektrická zařízení ⇒ opr. sk. 27.
– Demontovat spodní panel sloupku C ⇒ Kapitola „Demontáž a montáž spodního panelu sloupku C“ v 70-3.
– Rozpojit svorkovnici -2-.

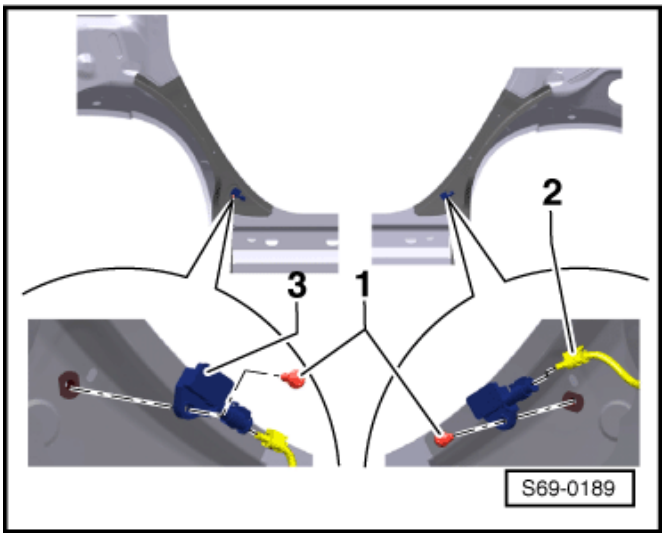

– Demontovat šroub -1- (9 Nm) a sejmout senzor -3-.

Montáž

– Montáž se provede opačným postupem.

♦ Před připojením akumulátoru zapnout zapalování.

POZOR!

Při připojování akumulátoru se ve vozidle nesmí nacházet žádná osoba.

Dodržet postup připojení akumulátoru Elektrická zařízení opr. sk. 27 .

Demontáž a montáž řídicí jednotky systému airbag

POZOR!

Při manipulaci s moduly airbagu dodržet bezpečnostní předpisy *69-3 strana 2.*

Demontáž

– Odpojit kostřící kabel akumulátoru ⇒ Elektrická zařízení ⇒ opr. sk. 27.

– Demontovat boční kryty středního panelu ⇒ Kapitola „Montážní přehled středního panelu“ v 68-2.

– Odjistit zajišťovací element svorkovnice -2- ve směru -šipky- a svorkovnici -3- odpojit z řídicí jednotky -1-.

– Demontovat matice -4- (9 Nm) a vyjmout řídicí jednotku -1-.

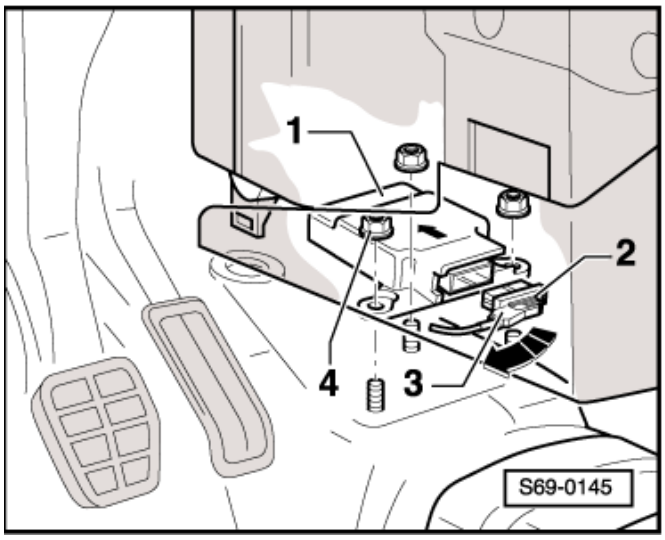

Montáž

– Montáž se provede opačným postupem.

♦ Před připojením akumulátoru zapnout zapalování.

POZOR!

Při připojování akumulátoru se ve vozidle nesmí nacházet žádná osoba.

Dodržet postup připojení akumulátoru Elektrická zařízení opr. sk. 27 .

Upozornění

Při výměně řídicí jednotky systému airbag je nutné ji znovu nakódovat ⇒ Diagnostický, měřicí a informační systém VAS 505x; .

Demontáž a montáž vypínače airbagů spolujezdce

POZOR!

Při manipulaci s moduly airbagu dodržet bezpečnostní předpisy *69-3 strana 2.*

Vypínání a zapínání provádět jen při vypnutém zapalování.

Demontáž

– Odpojit kostřící kabel akumulátoru ⇒ Elektrická zařízení ⇒ opr. sk. 27.

– Pomocí klíče zapalování otočit vypínač do mezipolohy ► a tahem opatrně vyjmout vypínač airbagů spolujezdce.

– Rozpojit svorkovnici vypínače airbagů spolujezdce.

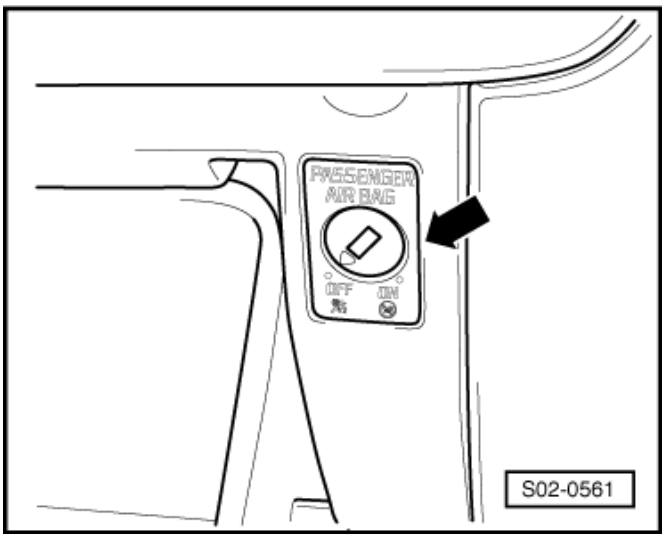

Montáž

– Montáž se provede opačným postupem.

♦ Před připojením akumulátoru zapnout zapalování.

POZOR!

Při připojování akumulátoru se ve vozidle nesmí nacházet žádná osoba.

Dodržet postup připojení akumulátoru Elektrická zařízení opr. sk. 27 .

69-4 Likvidace pyrotechnických dílů před sešrotováním vozidla

V souladu s bezpečnostními předpisy je nutno před sešrotováním a likvidací vozidla zabezpečit moduly airbagu a předepínačů pásů proti nežádoucí explozi (nechtěnému odpálení). Tuto podmínku je třeba dodržet, neboť by při neodborném nebo nechtěném odpálení (např. při řezání autogenem) mohlo dojít k vážnému zranění.

Likvidace modulů airbagu a předepínačů pásů před sešrotováním vozidla

Potřebné speciální nářadí, kontrolní a měřicí přístroje a pomocné prostředky

- Zapalovací zařízení -V.A.G 1821-
- Kabelová spojka ze soupravy -V.A.G 1594 C-
- Propojovací kabel -VAS 5232-
- Propojovací kabel -VAS 5094-

Moduly airbagu je nutno odpálit ve vozidle při zavřených dveřích. ►

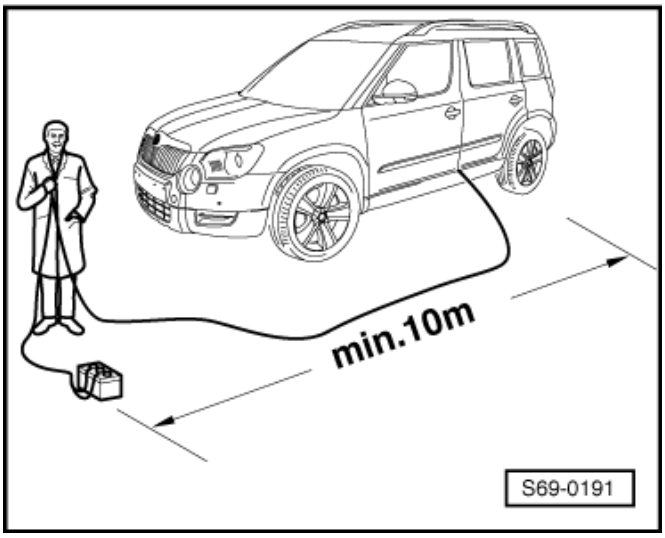

> ⚠ **POZOR!**
>
> ***Při připojování ke zdroji napětí a při odpalování musí být osoby vzdáleny min. 10 metrů od vozidla.***

Odpálení modulu airbagu na straně řidiče

- Odpojit kostřicí kabel akumulátoru ⇒ Elektrická zařízení ⇒ opr. sk. 27.
- Demontovat modul airbagu ⇒ Kapitola „Demontáž a montáž modulu airbagu řidiče“ v 69-3.
- Odpojit svorkovnici -1- od modulu. ►
- Připojit k modulu propojovací kabel -VAS 5094-.
- Namontovat modul zpět. Propojovací kabel prochází mezi modulem a volantem.
- Připojit pomocí kabelové spojky na propojovací kabel odpalovací zařízení -V.A.G 1821-.
- Odpalovací zařízení protáhnout dveřní mezerou a připojit jej na externí akumulátor.
- Odpálit modul a zlikvidovat jej jako šrot.

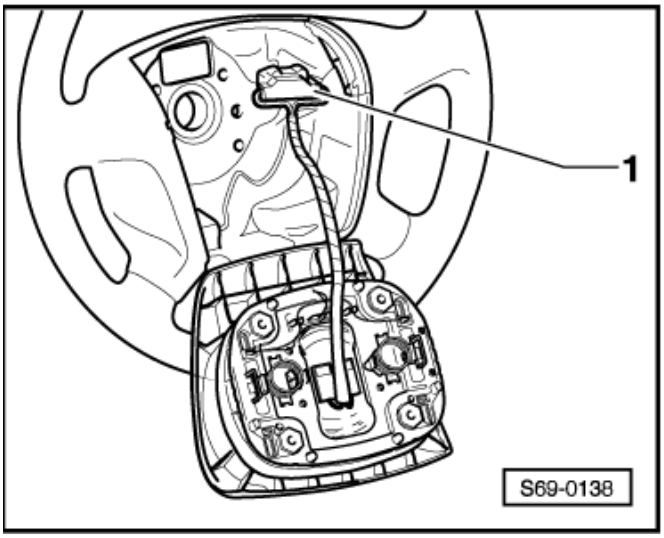

Odpálení modulu airbagu na straně spolujezdce

- Odpojit kostřicí kabel akumulátoru ⇒ Elektrická zařízení ⇒ opr. sk. 27.
- Demontovat odkládací schránku spolujezdce ⇒ Kapitola „Demontáž a montáž odkládací schránky spolujezdce“ v 70-1.
- Rozpojit svorkovnici modulu airbagu.

- Připojit na svorkovnici modulu propojovací kabel -VAS 5232-.
- Připojit pomocí kabelové spojky na propojovací kabel odpalovací zařízení -V.A.G 1821-.
- Odpalovací zařízení protáhnout dveřní mezerou a připojit jej na externí akumulátor.
- Odpálit modul a zlikvidovat jej jako šrot.

Odpálení modulů bočních airbagů

- Odpojit kostřicí kabel akumulátoru ⇒ Elektrická zařízení ⇒ opr. sk. 27.
- Rozpojit svorkovnici modulu airbagu pod předním sedadlem.
- Připojit na svorkovnici modulu propojovací kabel -VAS 5232-.
- Připojit pomocí kabelové spojky na propojovací kabel odpalovací zařízení -V.A.G 1821-.
- Odpalovací zařízení protáhnout dveřní mezerou a připojit jej na externí akumulátor.
- Odpálit modul a zlikvidovat jej jako šrot.

Odpálení modulů zadních bočních airbagů

- Odpojit kostřicí kabel akumulátoru ⇒ Elektrická zařízení ⇒ opr. sk. 27.
- Demontovat zadní sedadlo ⇒ Kapitola „Demontáž a montáž zadního sedadla“ v 72-2.
- Demontovat boční výplň zavazadlového prostoru ⇒ Kapitola „Demontáž a montáž bočních výplní zavazadlového prostoru“ v 70-4.
- Rozpojit svorkovnici modulu airbagu.
- Připojit na svorkovnici modulu propojovací kabel -VAS 5232-.
- Připojit pomocí kabelové spojky na propojovací kabel odpalovací zařízení -V.A.G 1821-.
- Odpalovací zařízení protáhnout dveřní mezerou a připojit jej na externí akumulátor.
- Odpálit modul a zlikvidovat jej jako šrot.

Odpálení modulů hlavových airbagů

- Odpojit kostřicí kabel akumulátoru ⇒ Elektrická zařízení ⇒ opr. sk. 27.
- Demontovat panelový strop ⇒ 70-5 strana 1.
- Rozpojit svorkovnici modulu airbagu.
- Připojit na svorkovnici modulu propojovací kabel -VAS 5232- .
- Připojit pomocí kabelové spojky na propojovací kabel odpalovací zařízení -V.A.G 1821- .
- Odpalovací zařízení protáhnout dveřní mezerou a připojit jej na externí akumulátor.
- Odpálit modul a zlikvidovat jej jako šrot.

Likvidace předepínačů pásů

- Odpojit kostřicí kabel akumulátoru ⇒ Elektrická zařízení ⇒ opr. sk. 27.
- Rozpojit svorkovnici předepínače pásu.
- Připojit na svorkovnici předepínače propojovací kabel -VAS 5094- .
- Připojit pomocí kabelové spojky na propojovací kabel odpalovací zařízení -V.A.G 1821- .
- Odpalovací zařízení protáhnout dveřní mezerou a připojit jej na externí akumulátor.
- Odpálit předepínač pásu.

69-5 Zablokování a aktivace modulů airbagu (přizpůsobení)

Řídicí jednotka airbagu umožňuje zablokování (deaktivaci) všech jednotlivých modulů airbagu a předepínačů bezpečnostních pásů vozidla v případě, že jsou elektronicky ovládané.

POZOR!

V současné době se zablokování provádí pouze u čelního modulu airbagu spolujezdce.

Zablokování ostatních modulů airbagů a předepínačů bezpečnostních pásů může být provedeno ve zvláštních případech a pouze po vydání písemného svolení útvaru PST (Česká republika) nebo importéra.

Zablokování a aktivace modulů airbagu spolujezdce (přizpůsobení)

Pokud bude ve voze použita na sedadle spolujezdce dětská sedačka, ve které dítě sedí zády ke směru jízdy, je nutné zablokovat funkci airbagu spolujezdce.

V případě, že to národní legislativa vyžaduje, je nutné zablokovat i boční a hlavový airbag.

Jakmile se dětská sedačka přestane používat, měl by být modul airbagu spolujezdce opět aktivován.

POZOR!

Zablokování modulů airbagu spolujezdce musí vyhovovat zákonným ustanovením a předpisům dané země!

Dodržet zásady bezpečnosti práce při opravách systému airbag Kapitola „Zásady bezpečnosti práce při opravách systému airbag“ v 69-3!

Zablokování čelního airbagu vypínačem

U vozidel, která jsou vybavena vypínačem airbagu spolujezdce, se zablokování a aktivace čelního airbagu spolujezdce (pokud je vozidlo vybaveno i bočním airbagem, tak se deaktivuje a aktivuje také) provádí vypínačem na pravém boku přístrojové desky. Vypínač ovládá řidič klíčem vozidla pouze při vypnutém zapalování. Zablokování čelního airbagu spolujezdce je signalizováno kontrolním světlem umístěným ve střední části přístrojové desky.

Zablokování airbagu vypínačem se nemusí registrovat, ani zapisovat do Servisní knížky a nemusí být vylepen předepsaný štítek.

Zablokování čelního airbagu bez vypínače

Zablokování bočního a hlavového airbagu se provádí diagnostickým přístrojem ⇒ Diagnostický, měřicí a infor-

mační systém VAS 505x; řízené funkce, airbag, aktivace a deaktivace modulů airbagu.

Při zablokování modulu airbagu je nutné odpojit i příslušnou svorkovnici modulu airbagu.

Po zablokování modulu airbagu spolujezdce se kontrolka -K75- po zapnutí zapalování nejdříve na 4 vteřiny rozsvítí a následně bliká asi 12 vteřin. Tímto je signalizováno, že některý odpalovací okruh je zablokován.

Po zablokování modulu airbagu se do paměti závad uloží závada o vypnutí modulu airbagu spolujezdce a po následném aktivování se závada z paměti závad vymaže.

Po každém zablokování (vypnutí) a při každé aktivaci modulu airbagu spolujezdce musí být vyplněn „Registrační list pro systémy airbag/předepínače pásů“. Originál dokladu založit v opravně, 1. kopii odeslat do Servisních služeb ŠKODA (Česká republika) nebo importérovi k zaregistrování (ostatní země), 2. kopii předat zákazníkovi (založit do Servisní knížky).

Zablokování a aktivaci modulu airbagu spolujezdce je nutné zapsat i do Servisní knížky.

Po dobu zablokování modulu airbagu spolujezdce musí být nalepen samolepicí štítek S00.5800.39.xx (xx - číslo jazykové verze). Samolepicí štítek perforovat např. děrovacími kleštěmi a označit tak zablokovaný modul airbagu. Samolepicí štítek nalepit na přístrojovou desku v oblasti spolujezdce nad nápisem „AIRBAG“. Tento štítek upozorňuje na zablokování modulu airbagu spolujezdce.

70 – Výplně, panely

70-1 Přístrojová deska

Demontáž a montáž přístrojové desky

POZOR!

Před zahájením prací na elektrickém zařízení odpojit kostřicí kabel akumulátoru.

Při odpojení a následném připojení kostřicího kabelu akumulátoru je nutné provést některé dodatečné práce Elektrická zařízení opr. sk. 27.

Demontáž

– Demontovat volant ⇒ Kapitola „Montážní přehled volantu“ v 69-3.

– Demontovat horní obložení sloupků A ⇒ Kapitola „Demontáž a montáž horního panelu sloupku A (vozy bez hlavového airbagu)“ v 70-3.

– Demontovat horní panel sloupku řízení -1- a kryt panelu přístrojů -2- pomocí např. demontážního klínu -3409-.

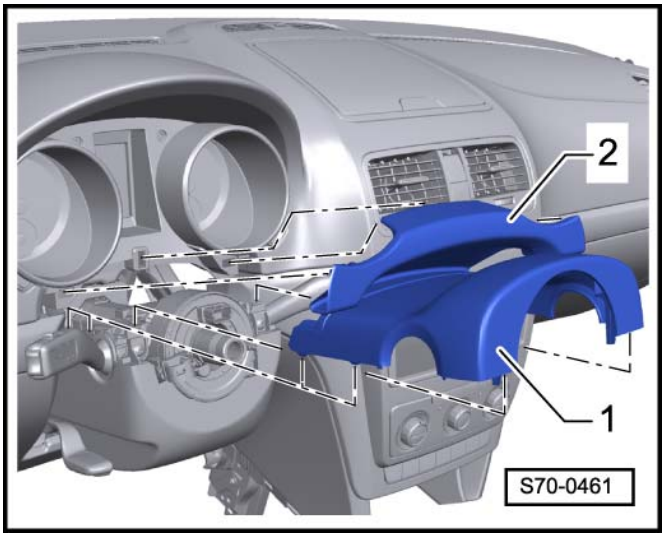

– Demontovat šrouby -2- a sejmout spodní panel sloupku řízení -1-.

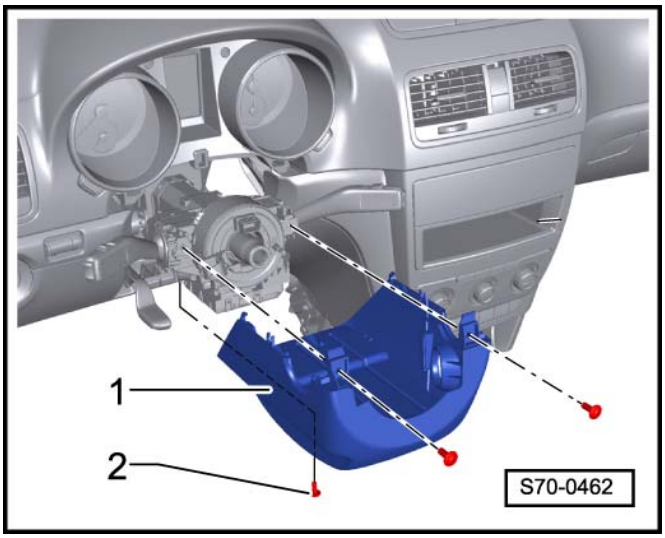

– Demontovat levý boční panel přístrolové desky -1-.

– Demontovat spínač světlometů ⇒ Elektrická zařízení ⇒ opr. sk. 96.

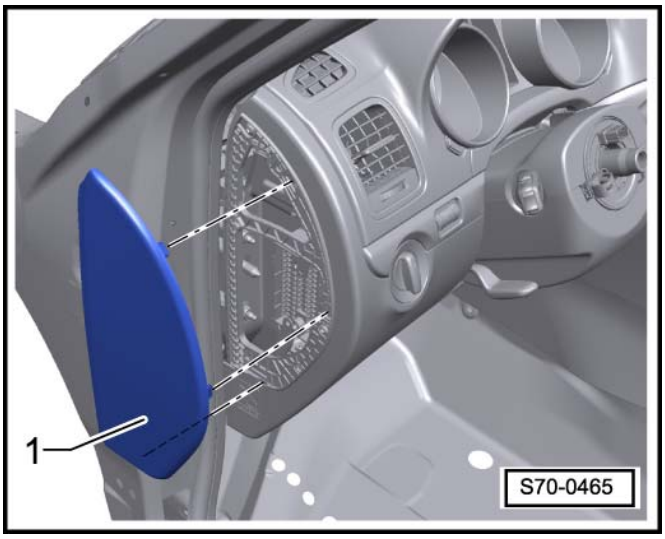

– Vycvaknout rámeček středového panelu -1-.

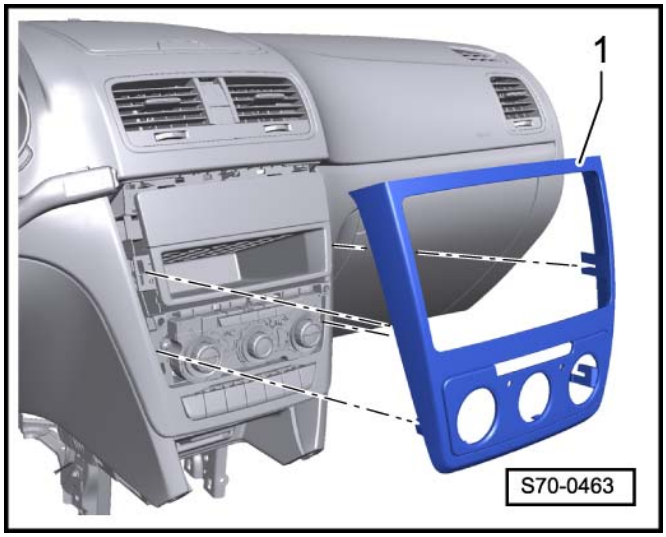

– Vycvaknout ozdobné lišty -1- a -2-.
– Demontovat potenciometr nastavení sklonu světlometů ⇒ Elektrická zařízení ⇒ opr. sk. 96.
– Demontovat panel přístrojů ⇒ Elektrická zařízení ⇒ opr. sk. 90.

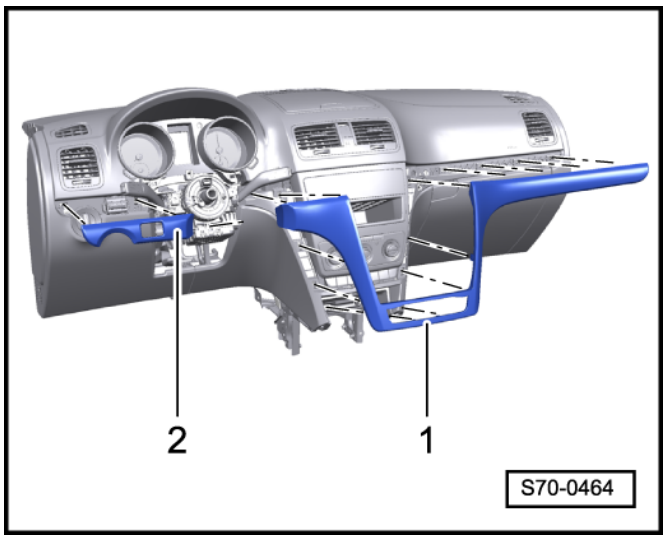

– Vycvaknout kryt -1-.
– Demontovat šrouby -3- a sejmout spodní díl přístrojové desky -2-.

Upozornění

Při demontáži spodního dílu přístrojové desky odpojit diagnostickou svorkovnici.

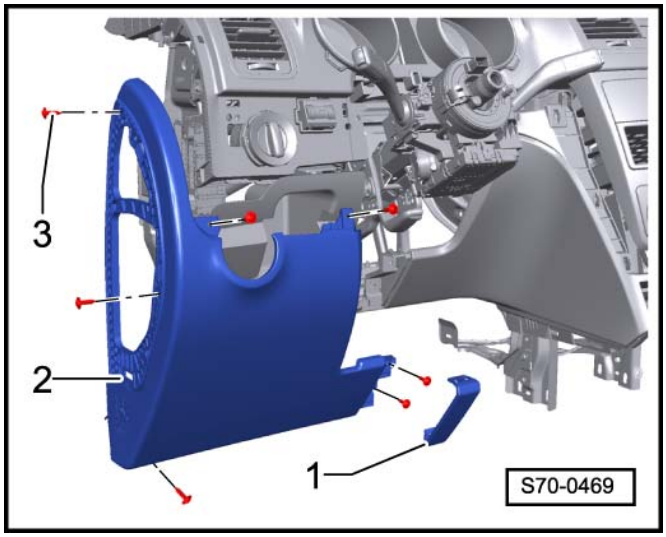

– Demontovat střední panel ⇒ Kapitola „Montážní přehled středního panelu“ v 68-2.
– Demontovat šrouby -4- a vyjmout ovládání topení -3- ⇒ Topení, klimatizace ⇒ opr. sk. 80, popř. klimatizace ⇒ Topení, klimatizace ⇒ opr. sk. 87.
– Vycvaknout záslepky a spínače -5- a odpojit svorkovnice.
– Demontovat středovou odkládací schránku -2- a záslepku -1-, popř. autorádio ⇒ Elektrická zařízení ⇒ opr. sk. 91.

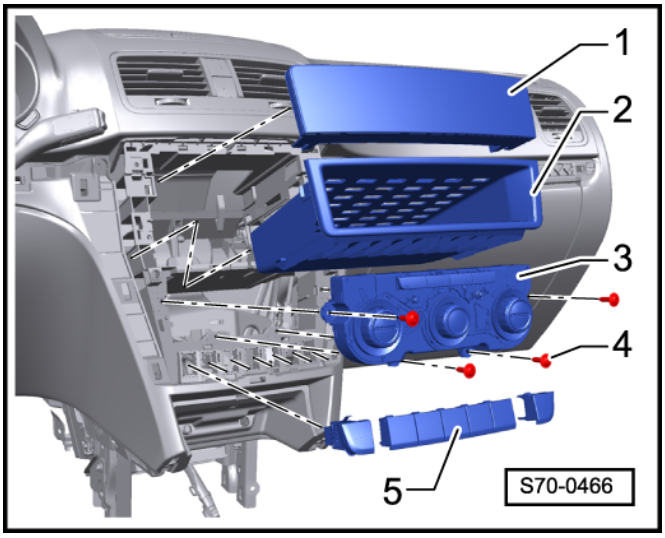

– Vycvaknout a odpojit spínač varovných světel -1- ⇒ Elektrická zařízení ⇒ opr. sk. 96 a kontrolku vypnutí airbagu spolujezdce -2-.

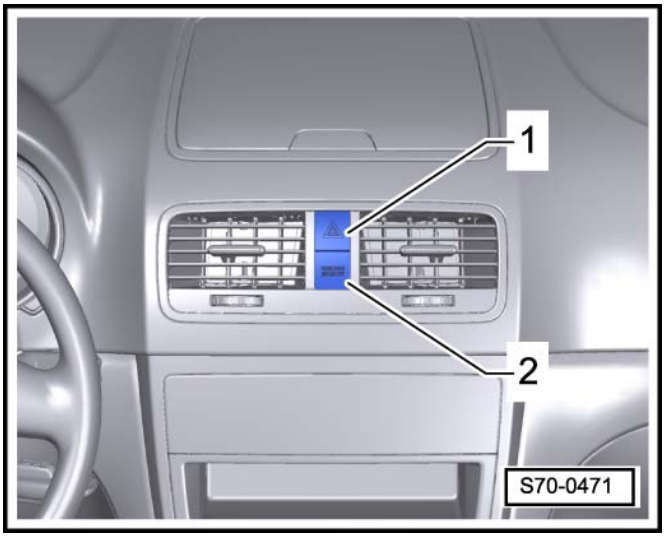

– Demontovat pravý boční panel přístrolové desky -1-.
– Demontovat odkládací schránku spolujezdce ⇒ 70-1 strana 5.

– Demontovat šrouby -1- a vyjmout horní odkládací schránku -2- přístrojové desky.
– Demontovat snímač slunečního svitu ⇒ Elektrická zařízení ⇒ opr. sk. 96.
– Demontovat ofukovače ⇒ Topení, klimatizace ⇒ opr. sk. 80 a odpojit svorkonice snímačů teploty krajních ofukovačů.

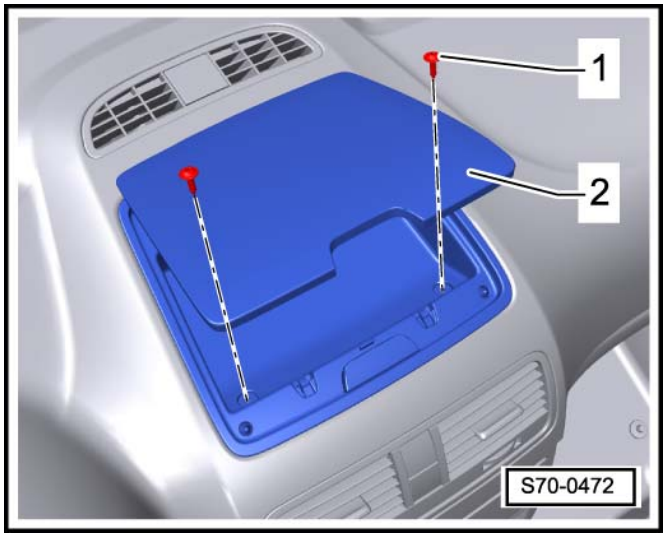

Upozornění

Přístrojová deska se demontuje ve spojení s modulem airbagu spolujezdce.

POZOR!

Při manipulaci s moduly airbagu dodržet bezpečnostní předpisy Kapitola „Zásady bezpečnosti práce při opravách systému airbag“ v 69-3.

– Demontovat upevňovací šrouby -2- a -3-.
– Přístrojovou desku -1- vyháknout z háku -4- a vyjmout ji.

1 - 2 Nm
2 - 9 Nm
3 - Přístrojová deska
4 - Hák

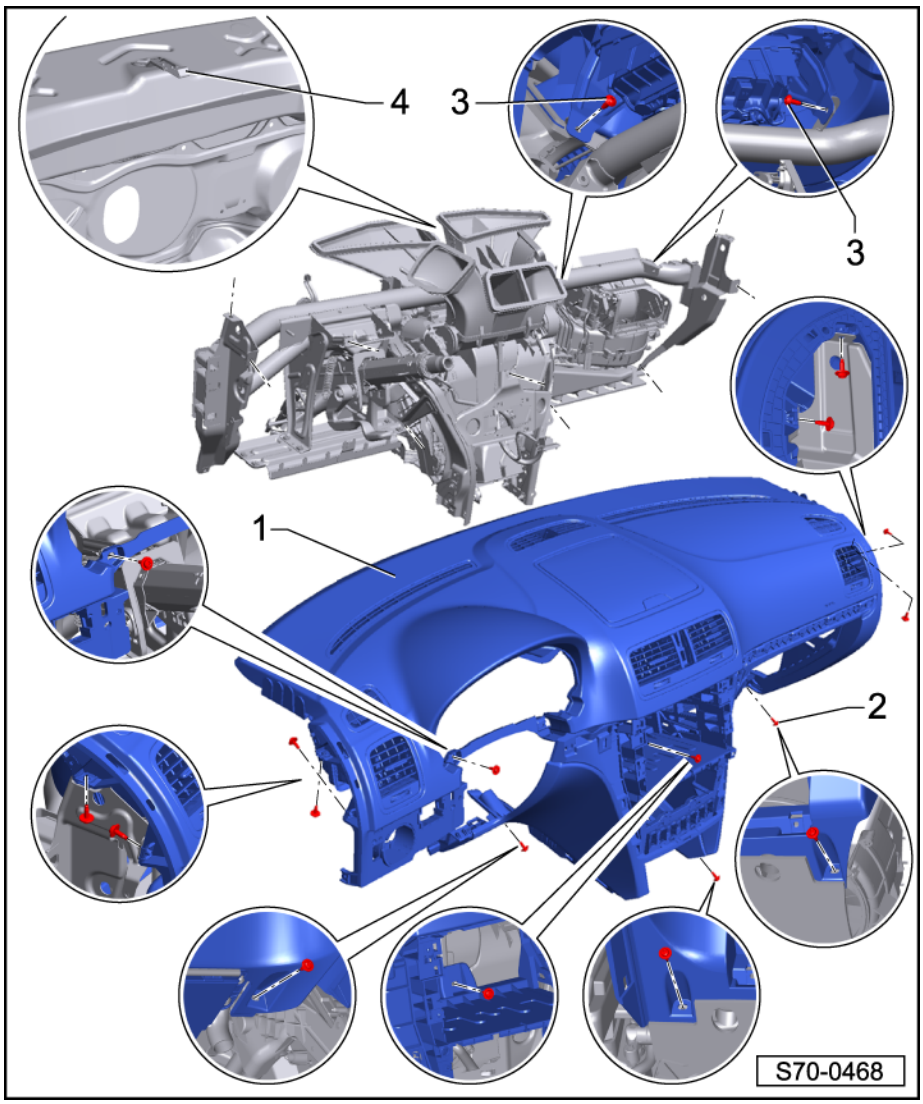

Montáž

Montáž se provede opačným postupem, přičemž je třeba dbát na následující:

Při odpojení a následném připojení kostřicího kabelu akumulátoru je nutné provést některé dodatečné práce ⇒ Elektrická zařízení ⇒ opr. sk. 27.

Upozornění

Signalizuje-li kontrolka airbagu -K75- po montáži závadu, musí být vymazána a znovu vypsána paměť závad ⇒ Diagnostický, měřicí a informační systém VAS 505x; .

Demontáž a montáž odkládací schránky spolujezdce

POZOR!

Před zahájením prací na elektrickém zařízení odpojit kostřicí kabel akumulátoru.

Při odpojení a následném připojení kostřicího kabelu akumulátoru je nutné provést některé dodatečné práce Elektrická zařízení opr. sk. 27.

Demontáž

- Vycvaknout madlo otevírání -1- ve směru -šipky-.
- Demontovat šrouby -3-.
- Vysunout odkládací schránku -2- z přístrojové desky.
- Odpojit svorkovnici vypínače airbagu.
- Odpojit svorkonici osvětlení odkládací schránky.
- Odpojit hadici klimatizované odkládací schránky.

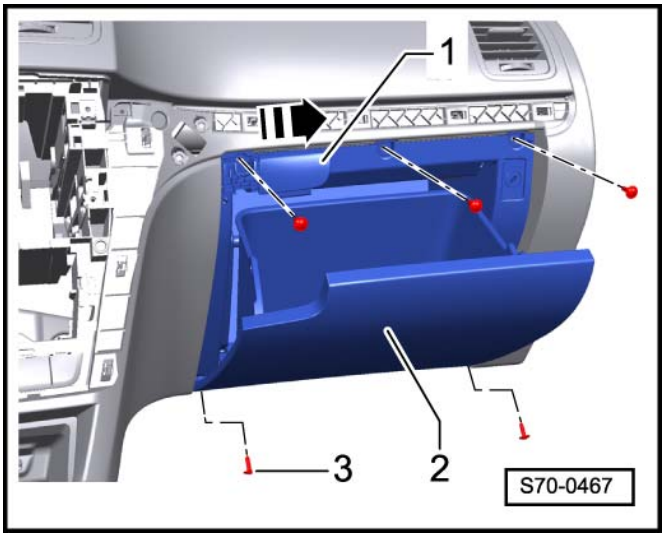

Montáž

Montáž se provede opačným postupem, přičemž je třeba dbát na následující:

- Před připojením akumulátoru zapnout zapalování.

POZOR!

Při připojování akumulátoru se ve vozidle nesmí nacházet žádná osoba.

Dodržet postup připojení akumulátoru Elektrická zařízení opr. sk. 27 .

Demontáž a montáž centrální trubky

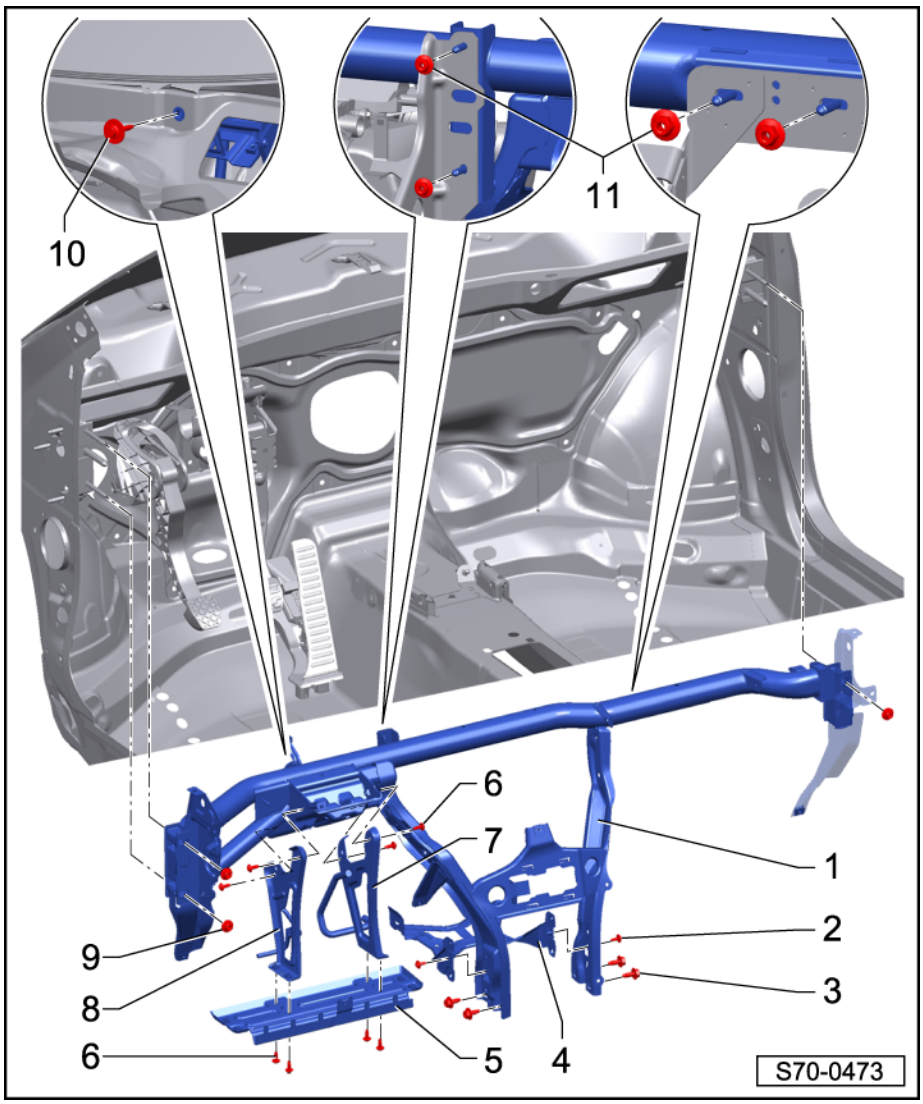

1 - Centrální trubka

❑ demontáž:

– Demontovat přístrojovou desku ⇒ 70-1 strana 1.

– Demontovat pojistkový box od centrální trubky ⇒ Elektrická zařízení ⇒ opr. sk. 97.

– Vyvěsit reléový box z centrální trubky ⇒ Elektrická zařízení ⇒ opr. sk. 97.

– Demontovat kolenní airbag ⇒ Kapitola „Demontáž a montáž modulu kolenního airbagu“ v 69-3.

– Demontovat crash vzpěru spojkového pedálu -8-.

– Demontovat sloupek řízení od centrální trubky ⇒ Podvozek ⇒ opr. sk. 48.

– Demontovat mezikus ofukovače na přístrojové desce ⇒ Topení, Klimatizace ⇒ opr. sk. 87.

– Demontovat mezikus odmrazovacího vedení ⇒ Topení, Klimatizace ⇒ opr. sk. 87.

– Demontovat šrouby -2- konzole a -3- vzpěr tunelu.

– Částečně demontovat motorek stíračů ⇒ Elektrická zařízení ⇒ opr. sk. 92.

– Demontovat šroub -10- z vodního kanálu.

– Demontovat matice -11- a uvolnit el. instalaci a držáky topení.

– Demontovat matice -9- a vyjmout centrální trubku -1-.

❑ montáž:

Montáž se provede opačným postupem.

2 - 2 Nm

3 - 20 Nm

4 - Konzola

5 - Držák kolenního airbagu

❑ demontáž:

– Demontovat kolenní airbag ⇒ Kapitola „Demontáž a montáž modulu kolenního airbagu“ v 69-3.

– Demontovat šrouby -6- a držák vyjmout.

❑ montáž:

Montáž se provede opačným postupem.

6 - 9 Nm

7 - Crash vzpěra brzdového pedálu

❑ demontáž:

– Demontovat držák kolenního airbagu -5-.

– Demontovat šrouby -6- a vzpěru vyjmout.

❑ montáž:

Montáž se provede opačným postupem.

8 - Crash vzpěra spojkového pedálu

❑ demontáž:

– Demontovat držák kolenního airbagu -5-.

– Demontovat šrouby -6- a vzpěru vyjmout.

❑ montáž:

Montáž se provede opačným postupem.

9 - Matice, 20 Nm

10 - 25 Nm

11 - Matice, 9 Nm

70-2 Výplně dveří

Demontáž a montáž výplně dveří řídiče

Demontáž

– Panel ovládání elektrických oken -2- vycvaknout směrem nahoru -šipka- pomocí plastového klínu -1-.
– Odpojit svorkovnici a panel -1- vyjmout.

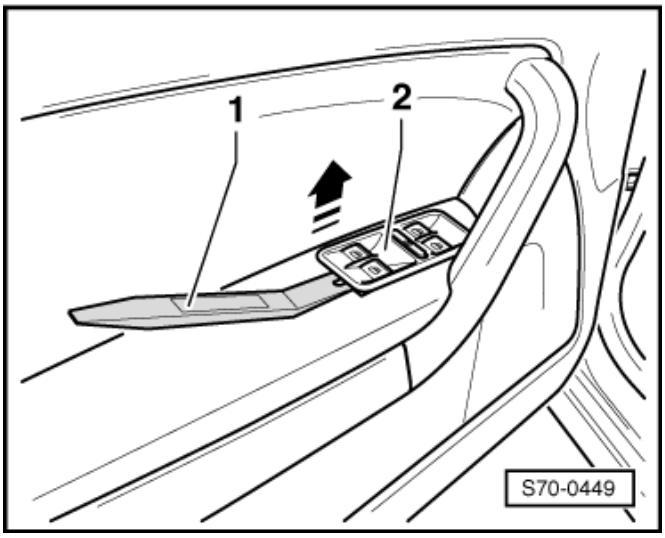

– Zasunout šroubovák (max. 5mm široký) do otvoru na spodní straně madla a vypáčit krytku -1-.

Upozornění

Pro zamezení poškození výplně zasunout mezi šroubovák a výplň plastovou podložku -2-.

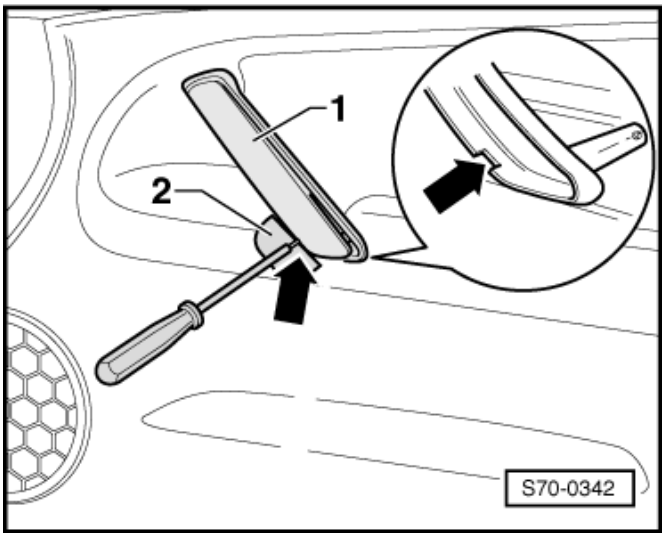

– Demontovat šrouby -1- a -3- (4Nm).

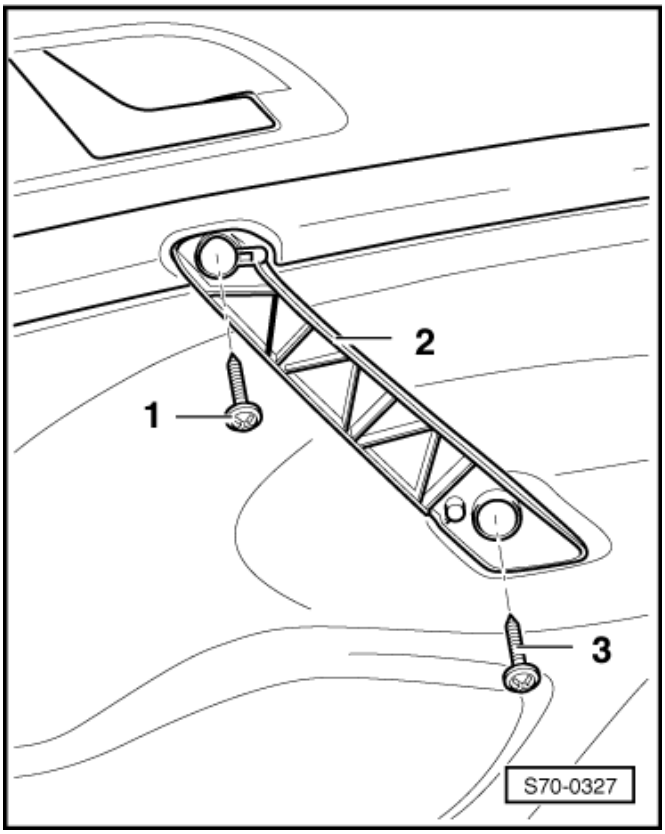

– Vycvaknout krytku vysokotónovaných reproduktorů -2- a rozpojit svorkovnici -1-.
– Demontovat šroub -šipka- (1 Nm).

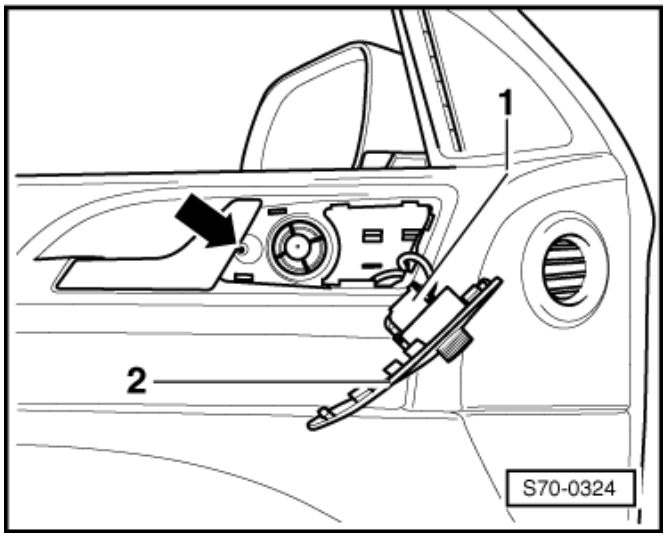

– Demontovat šrouby -šipky-.
– Demontovat kliku spouštěče (je-li ve výbavě) ⇒ 70-2 strana 5.
– Výplň opatrně postupně vycvakat z klipů pomocí např. demontážního klín -3409-.
– Rozpojit svorkovnice a vyjmout výplň směrem nahoru.
– Vyvěsit lanko dveřní kliky.

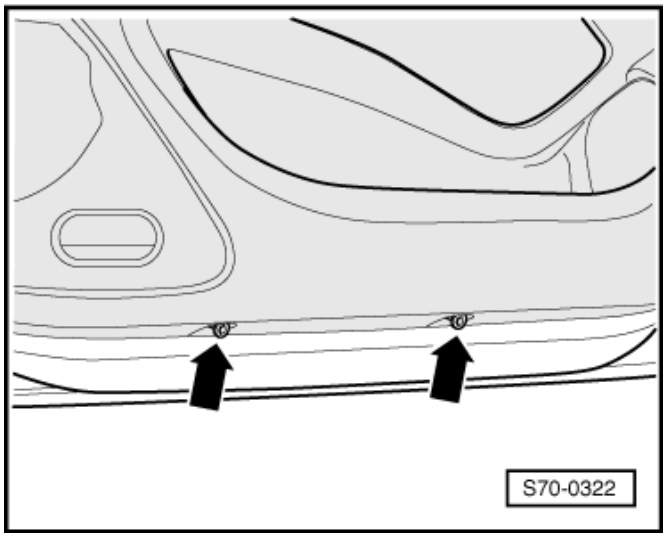

Montáž

Montáž se provede opačným postupem.

Demontáž a montáž výplně dveří spolujezdce

Demontáž

– Zasunout šroubovák (max. 5mm široký) do otvoru na spodní straně madla a vypáčit krytku -1-.

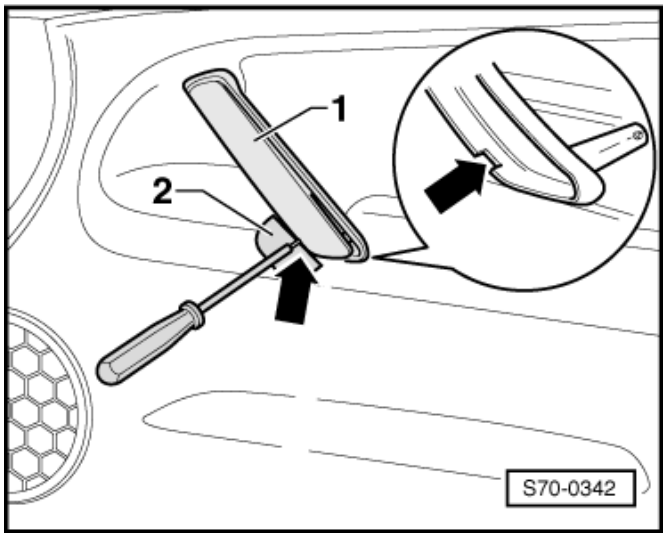

Upozornění

Pro zamezení poškození výplně zasunout mezi šroubovák a výplň plastovou podložku -2-.

– Demontovat šrouby -1- a -3- (4Nm).

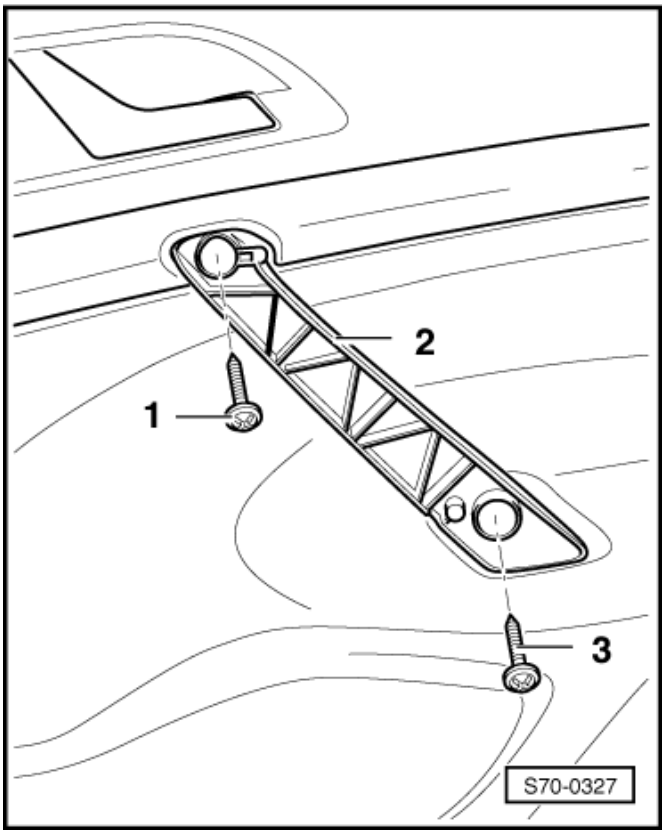

– Vycvaknout krytku vysokotónových reproduktorů -1- a rozpojit svorkovnici -2-.
– Demontovat šroub -šipka- (1Nm).

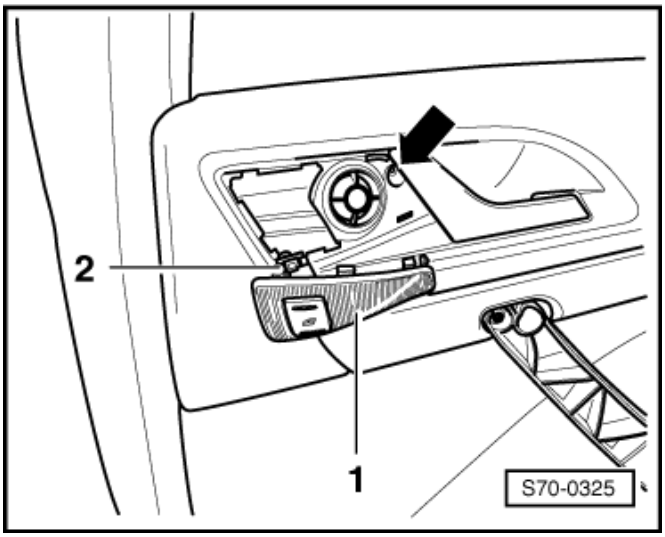

– Demontovat šrouby -šipky- (1Nm).
– Demontovat kliku spouštěče (je-li ve výbavě) ⇒ 70-2 strana 5.
– Výplň opatrně postupně vycvakat z klipů pomocí např.demontážní klínu -3409-.
– Rozpojit svorkovnice a vyjmout výplň směrem nahoru.
– Vyvěsit lanko dveřní kliky.

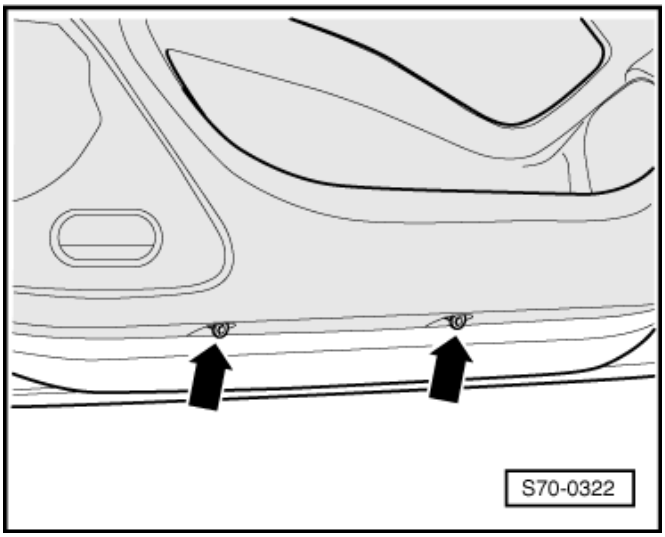

Montáž

Montáž se provede opačným postupem.

Demontáž a montáž výplně zadních dveří

Demontáž

– Zasunout šroubovák (max. 5mm široký) do otvoru na spodní straně madla a vypáčit krytku -1-.

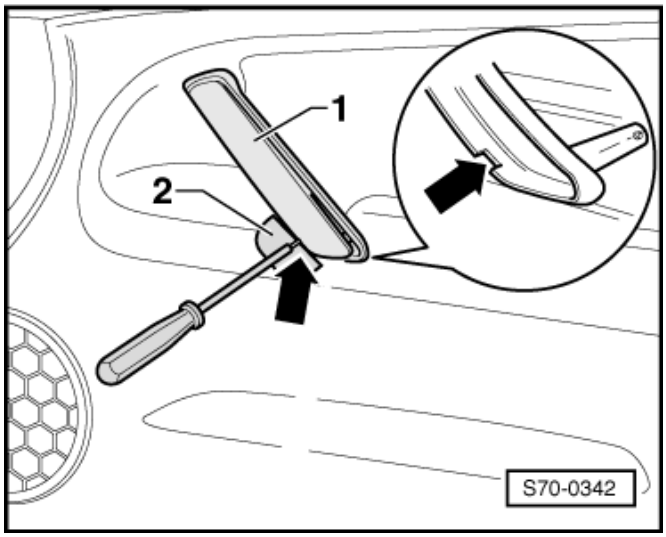

Upozornění

Pro zamezení poškození výplně zasunout mezi šroubovák a výplň plastovou podložku -2-.

– Demontovat šrouby -2- a -3- (4Nm).

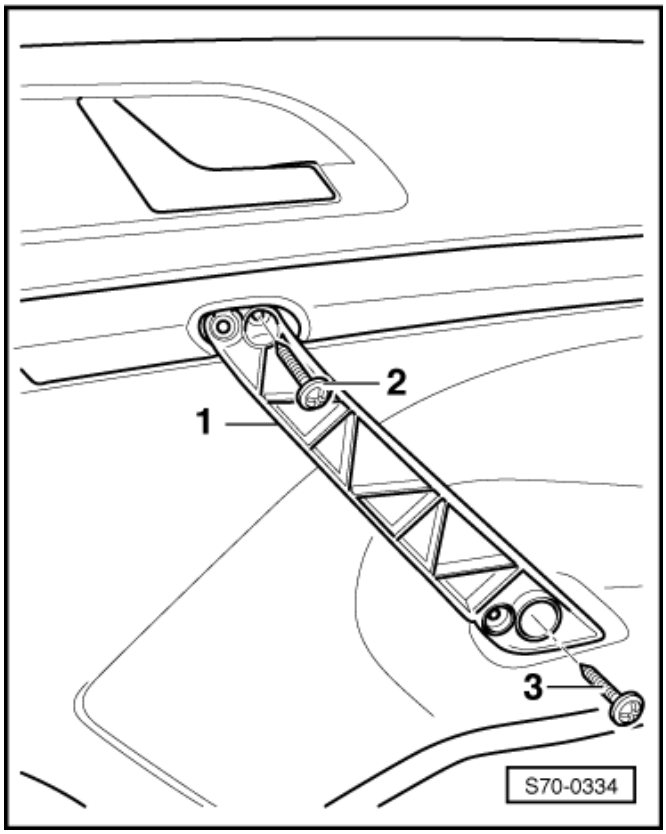

– Vycvaknout krytku vysokotónovaných reproduktorů -1- a rozpojit svorkovnici -2-.
– Demontovat šroub -šipka- (1Nm).
– Demontovat kliku spouštěče (je-li ve výbavě) ⇒ 70-2 strana 5
– Výplň opatrně postupně vycvakat z klipů pomocí např.demontážní klínu -3409-.
– Rozpojit svorkovnice a vyjmout výplň směrem nahoru.
– Vyvěsit lanko dveřní kliky.

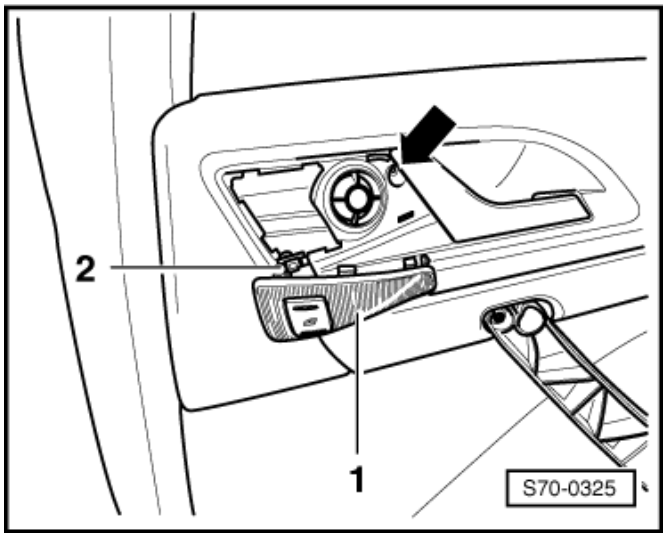

Montáž

Montáž se provede opačným postupem.

Demontáž a montáž kliky spouštěče skla

Demontáž

– Pojistný kroužek -3- tahem odjistit -šipka A-.

– Sejmout kliku -1- z hřídele spouštěče skla -2- -šipka B-

Montáž

Montáž se provede opačným postupem.

– Klika musí být při zavřeném okně v rovnoběžné poloze s madlem dveří.

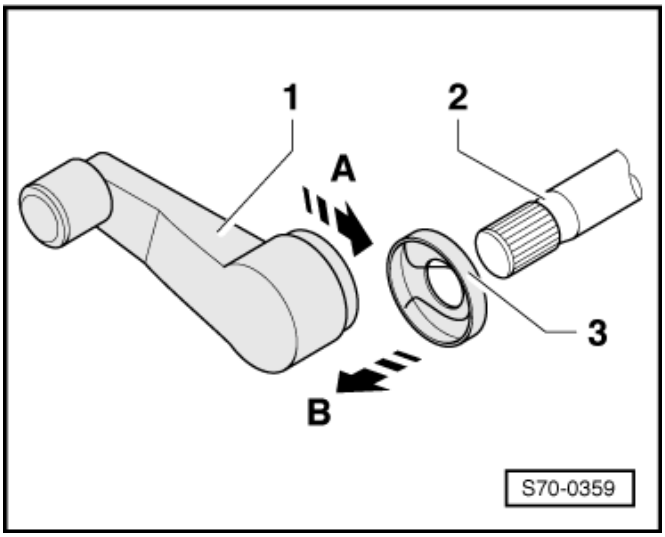

70-3 Výplně a panely

Demontáž a montáž horního panelu sloupku A (vozy bez hlavového airbagu)

Demontáž

– Horní panel sloupku A -2- odcvaknout od sloupku nejprve nahoře a dále pokračovat směrem dolů. ►

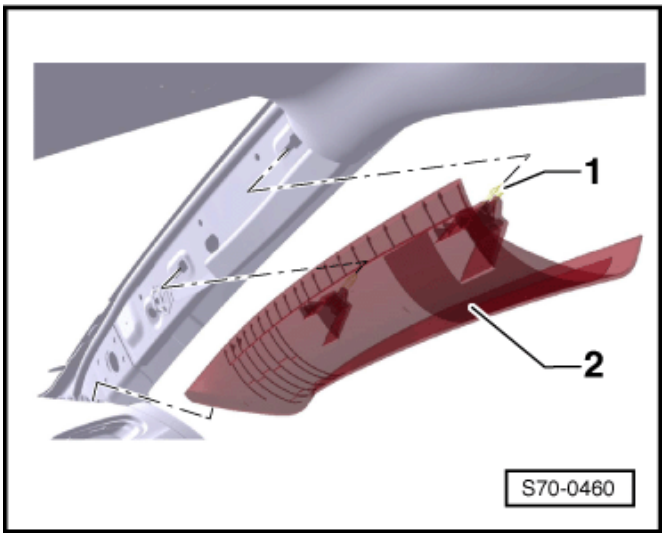

Montáž

Montáž se provede opačným postupem, přičemž je třeba dbát na následující:

– Obnovit ustavení příchytek -1- v horním panelu sloupku A -2-, popřípadě vyměnit za nové.
– Sloupek nejprve zavléknout za žebra na přístrojové desce.

Demontáž a montáž horního panelu sloupku A (vozy s hlavovým airbagem)

POZOR!

Při manipulaci s moduly airbagu dodržet bezpečnostní předpisy Kapitola „Zásady bezpečnosti práce při opravách systému airbag“ v 69-3.

Před zahájením prací na elektrickém zařízení odpojit kostřicí kabel akumulátoru.

Upozornění

V případě násilné demontáže horního panelu sloupku A hrozí riziko možného odpálení modulu hlavového airbagu.

Demontáž

– Horní panel sloupku A -2- odcvaknout od sloupku -1- nejprve nahoře a dále pokračovat směrem dolů. ►

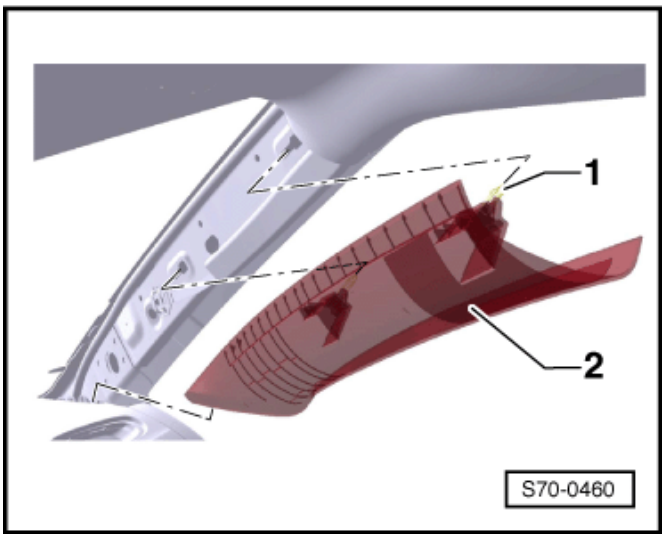

Montáž

Montáž se provede opačným postupem, přičemž je třeba dbát na následující:

– Obnovit ustavení příchytek -1- v horním panelu sloupku A -2-, popřípadě vyměnit za nové.
– Sloupek nejprve zavléknout za žebra na přístrojové desce.

♦ Před připojením akumulátoru zapnout zapalování.

POZOR!

Při připojování akumulátoru se nesmí ve vozidle nacházet žádná osoba.

Upozornění

Po připojení kostřicího kabelu akumulátoru je nutné provést některé dodatečné práce ⇒ Elektrická zařízení ⇒ opr. sk. 27.

Demontáž a montáž spodního panelu sloupku A

Demontáž

– Demontovat páku otevírání víka motorového prostoru ⇒ Kapitola „Demontáž a montáž ovládací páky víka motorového prostoru“ v 55-1 (pouze na straně řidiče).
– Vyšroubovat šroub -2- (1,5 Nm, pouze na straně řidiče).
– Spodní panel -1- tahem sejmout.

Montáž

Montáž se provede opačným postupem, přičemž je třeba dbát na následující:

– Obnovit ustavení příchytek -3- ve spodním panelu sloupku A -1- popřípadě vyměnit za nové.

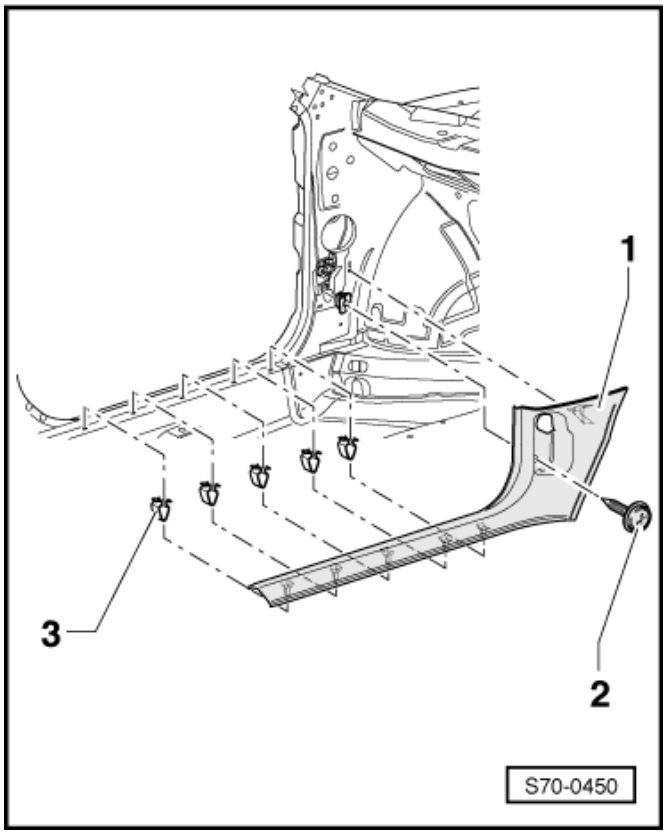

Demontáž a montáž horního panelu sloupku B (vozy bez hlavového airbagu)

Demontáž

– Demontovat šroub spodního úchytu bezpečnostního pásu (35 Nm).
– Uvolnit spodní úchyt bezpečnostního pásu.
– Vypáčit krytku -3-.
– Demontovat šroub -2- (2,5 Nm).
– Horní panel sloupku B -1- uvolnit po stranách od těsnění dveří a sejmout od sloupku B -6-.
– Bezpečnostní pás -4- protáhnout horním panelem sloupku B -1-.

Montáž

Montáž se provede opačným postupem, přičemž je třeba dbát na následující:

– Obnovit ustavení příchytek -5- v horním panelu sloupku B -1-, popřípadě vyměnit za nové.

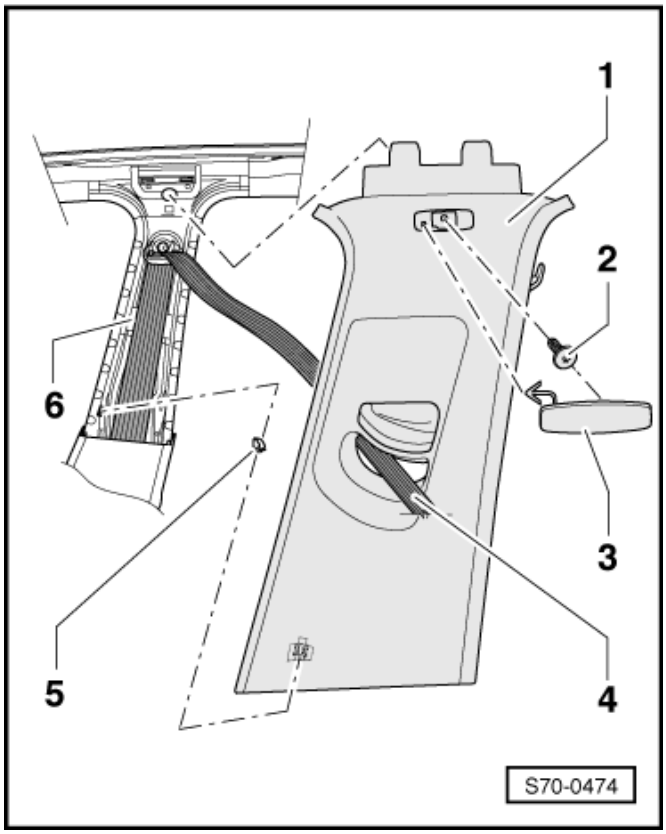

Demontáž a montáž horního panelu sloupku B (vozy s hlavovým airbagem)

POZOR!

Při manipulaci s moduly airbagu dodržet bezpečnostní předpisy Kapitola „Zásady bezpečnosti práce při opravách systému airbag“ v 69-3.

Před zahájením prací na elektrickém zařízení odpojit kostřicí kabel akumulátoru.

Upozornění

V případě násilné demontáže horního panelu sloupku B hrozí riziko možného odpálení modulu hlavového airbagu.

Demontáž

– Demontovat šroub spodního úchytu bezpečnostního pásu (35 Nm).
– Uvolnit spodní úchyt bezpečnostního pásu.
– Vypáčit krytku airbagu -3-.
– Demontovat šroub -2- (2,5 Nm).
– Horní panel sloupku B -1- uvolnit po stranách od těsnění dveří a sejmout od sloupku B -6-.
– Bezpečnostní pás -4- protáhnout horním panelem sloupku B -1-.

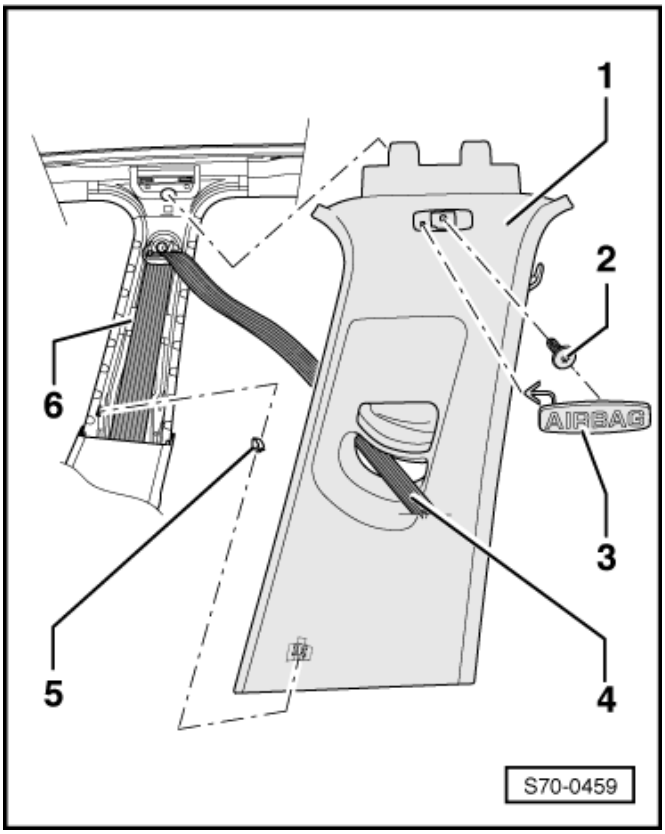

Montáž

Montáž se provede opačným postupem, přičemž je třeba dbát na následující:

– Obnovit ustavení příchytek -5- v horním panelu sloupku B -1-, popřípadě vyměnit za nové.

♦ Před připojením akumulátoru zapnout zapalování.

POZOR!

Při připojování akumulátoru se nesmí ve vozidle nacházet žádná osoba.

Upozornění

Po připojení kostřicího kabelu akumulátoru je nutné provést některé dodatečné práce ⇒ Elektrická zařízení ⇒ opr. sk. 27.

Demontáž a montáž spodního panelu sloupku B

Demontáž

– Částečně uvolnit spodní díl panelu sloupku A ⇒ 70-3 strana 2.

– Uvolnit spodní část horního panelu sloupku B -1-.
– Odtáhnout horní část spodního panelu sloupku B -1-.
– Uvolnit horní část spodního panelu sloupku B -1- např. dlouhým šroubovákem.
– Vyjmout spodní panel sloupku B -1- směrem nahoru -šipka-.
– Odpojit svorkovnici vypínače hlídání vnitřního prostoru (pouze na straně řidiče) -3-.

Montáž

Montáž se provede opačným postupem, přičemž je třeba dbát na následující:

– Obnovit ustavení příchytek -2- ve spodním panelu sloupku B -1-, popřípadě vyměnit za nové.

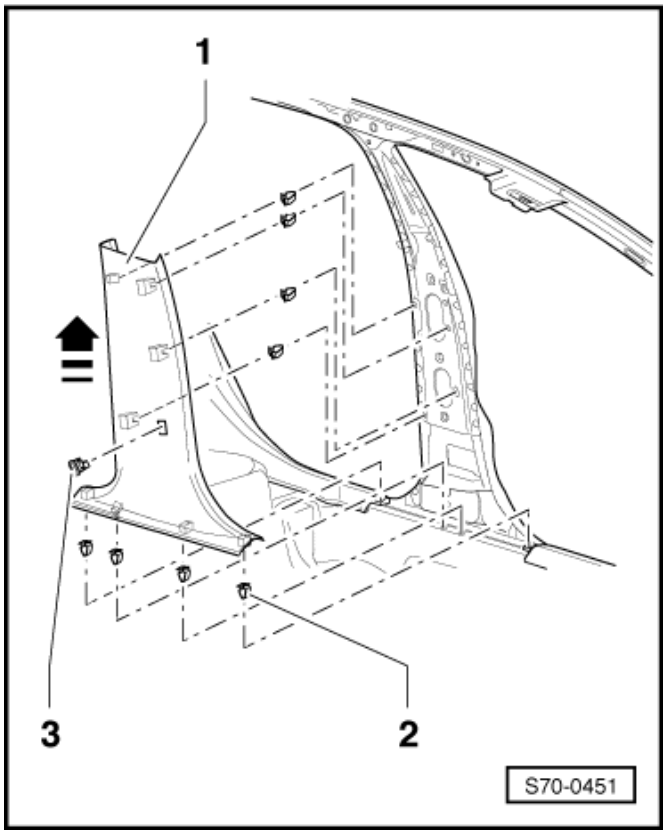

Demontáž a montáž horního panelu sloupku C (vozy bez hlavového airbagu)

Demontáž

– Vypáčit krytku -3-.
– Demontovat šroub -2- (2,5 Nm).
– Horní panel sloupku C-1- uvolnit po stranách od těsnění dveří a sejmout od sloupku C.

Montáž

Montáž se provede opačným postupem, přičemž je třeba dbát na následující:

– Obnovit ustavení příchytek -4- v panelu sloupku C -1-, popřípadě vyměnit za nové.

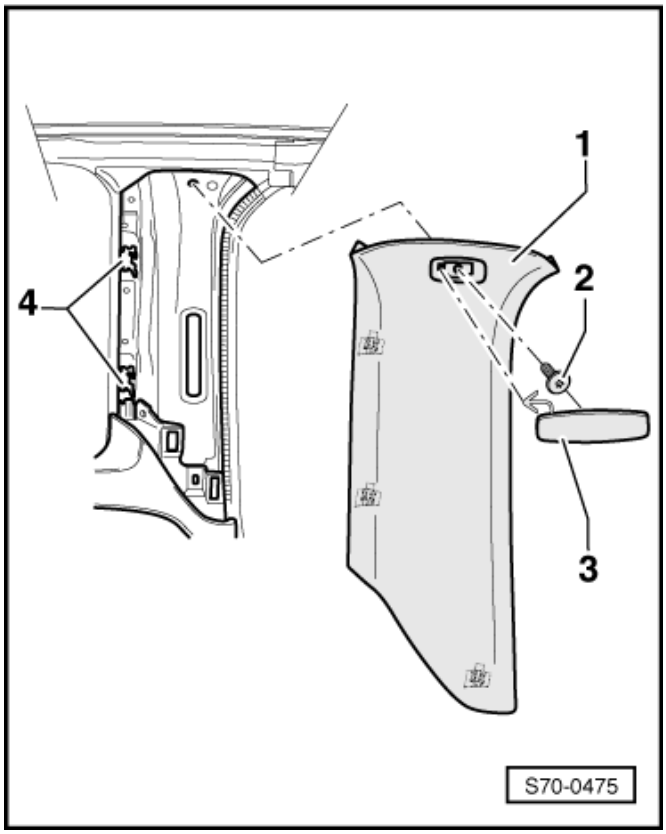

Demontáž a montáž horního panelu sloupku C (vozy s hlavovým airbagem)

POZOR!

Při manipulaci s moduly airbagu dodržet bezpečnostní předpisy Kapitola „Zásady bezpečnosti práce při opravách systému airbag“ v 69-3.

Před zahájením prací na elektrickém zařízení odpojit kostřicí kabel akumulátoru.

Upozornění

V případě násilné demontáže horního panelu sloupku C hrozí riziko možného odpálení modulu hlavového airbagu.

Demontáž

– Vypáčit krytku -3-.
– Demontovat šroub -2- (2,5 Nm).
– Horní panel sloupku C-1- uvolnit po stranách od těsnění dveří a sejmout od sloupku C.

Montáž

Montáž se provede opačným postupem, přičemž je třeba dbát na následující:

– Obnovit ustavení příchytek -4- v panelu sloupku C -1-, popřípadě vyměnit za nové.

♦ Před připojením akumulátoru zapnout zapalování.

POZOR!

Při připojování akumulátoru se nesmí ve vozidle nacházet žádná osoba.

Upozornění

Po připojení kostřicího kabelu akumulátoru je nutné provést některé dodatečné práce ⇒ Elektrická zařízení ⇒ opr. sk. 27.

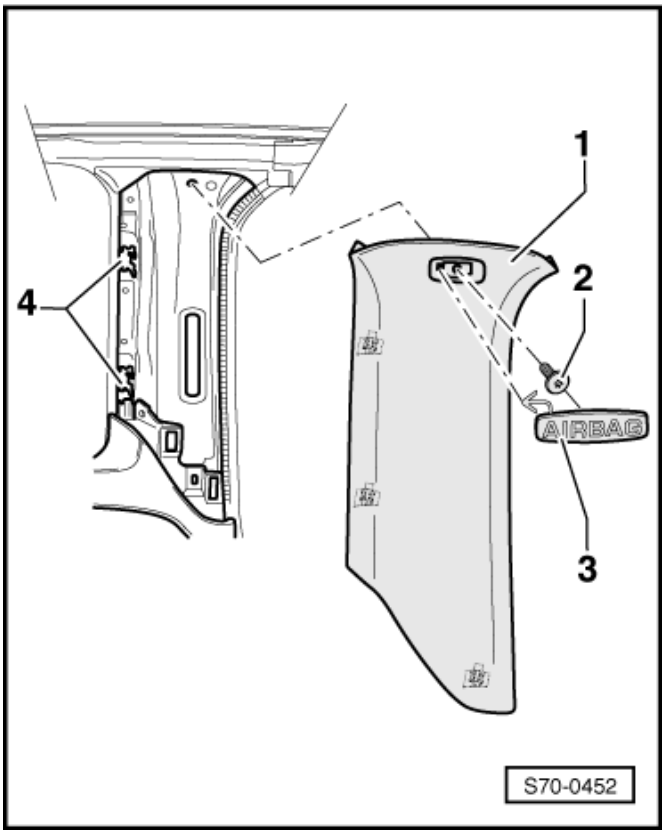

Demontáž a montáž spodního panelu sloupku C

Demontáž

POZOR!

Při manipulaci s moduly airbagu dodržet bezpečnostní předpisy Kapitola „Zásady bezpečnosti práce při opravách systému airbag“ v 69-3.

Před zahájením prací na elektrickém zařízení odpojit kostřicí kabel akumulátoru.

Pro všechny vozy

– Demontovat boční výplň zavazadlového prostoru ⇒ Kapitola „Demontáž a montáž bočních výplní zavazadlového prostoru“ v 70-4.
– Demontovat držáky zadních sedadel ⇒ Kapitola „Demontáž a montáž nosičů pro upevnění zadních sedadel“ v 72-2.
– Vyjmout koberec pod zadními sedadly.

Pro vozy bez bočních airbagů

– Demontovat šroub -5- (1,5 Nm).

Pro vozy s bočními airbagy

– Demontovat zadní boční airbag ⇒ Kapitola „Montážní přehled modulu zadního bočního airbagu“ v 69-3.

Pokračování pro všechny vozy

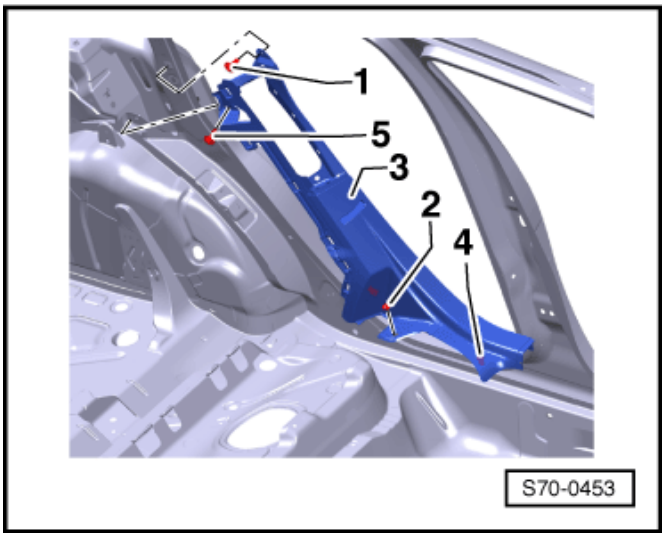

– Demontovat šroub -1- (1,5 Nm) a vycvaknout zácvak -2-.
– Uvolnit horní část spodního panelu sloupku C -3- a panel vyjmout.

Montáž

Montáž se provede opačným postupem, přičemž je třeba dbát na následující:

Pro vozy s hlavovými airbagy

♦ Před připojením akumulátoru zapnout zapalování.

POZOR!

Při připojování akumulátoru se nesmí ve vozidle nacházet žádná osoba.

Upozornění

Po připojení kostřicího kabelu akumulátoru je nutné provést některé dodatečné práce ⇒ Elektrická zařízení ⇒ opr. sk. 27.

Pro všechny vozy

– Obnovit ustavení příchytky -4- ve spodním panelu sloupku C -3-, popřípadě vyměnit za nové.

Demontáž a montáž horního panelu sloupku D

Demontáž

– Odcvaknout horní panel sloupku D -1- od sloupku D. ►

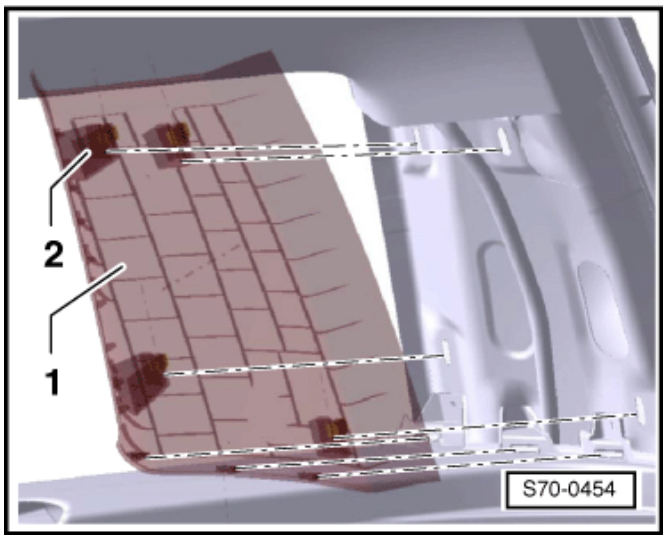

Montáž

Montáž se provede opačným postupem, přičemž je třeba dbát na následující:

– Obnovit ustavení příchytek -2- v horním panelu sloupku D -1-, popřípadě vyměnit za nové.

70-4 Výplně a panely zavazadlového prostoru

Demontáž a montáž horního panelu víka zavazadlového prostoru

Demontáž

Potřebné speciální nářadí, kontrolní a měřicí přístroje a pomocné prostředky

- Demontážní klín, např. -3409-

Demontáž

– Sejmout kryt zavazadlového prostoru.
– Demontovat spodní panel víka zavazadlového prostoru ⇒ 70-4 strana 1.
– Demontovat šrouby -3- (2 Nm).
– Demontovat čepy plata zavazadlového prostoru -2- (1,5 Nm).
– Uvolnit boční strany horního panelu víka zavazadlového prostoru -5- pomocí klínu .
– Panel víka zavazadlového prostoru uvolnit pomocí klínu z příchytek -4- a sejmout jej z víka zavazadlového prostoru -1-.

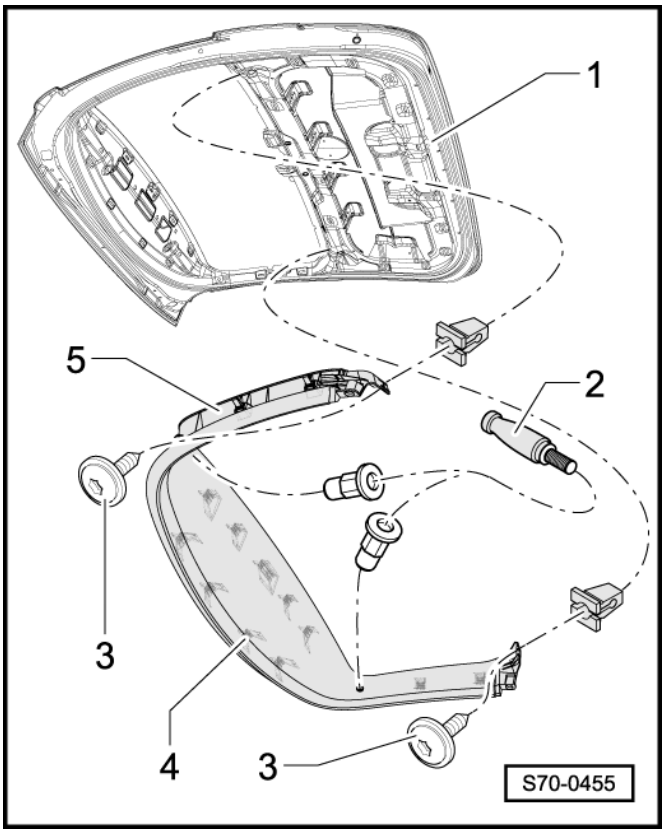

Montáž

Montáž se provede opačným postupem, přičemž je třeba dbát na následující:

– Obnovit ustavení příchytek -4- v horním panelu víka zavazadlového prostoru -5-, popřípadě vyměnit za nové.

Demontáž a montáž spodního panelu víka zavazadlového prostoru

Potřebné speciální nářadí, kontrolní a měřicí přístroje a pomocné prostředky

- Demontážní klín, např. -3409-

Demontáž

– Demontovat upevňovací šroub -2- (2 Nm) madla -1-.
– Spodní panel víka zavazadlového prostoru uvolnit pomocí klínu z příchytek -3- a sejmout jej z víka zavazadlového prostoru -5-.

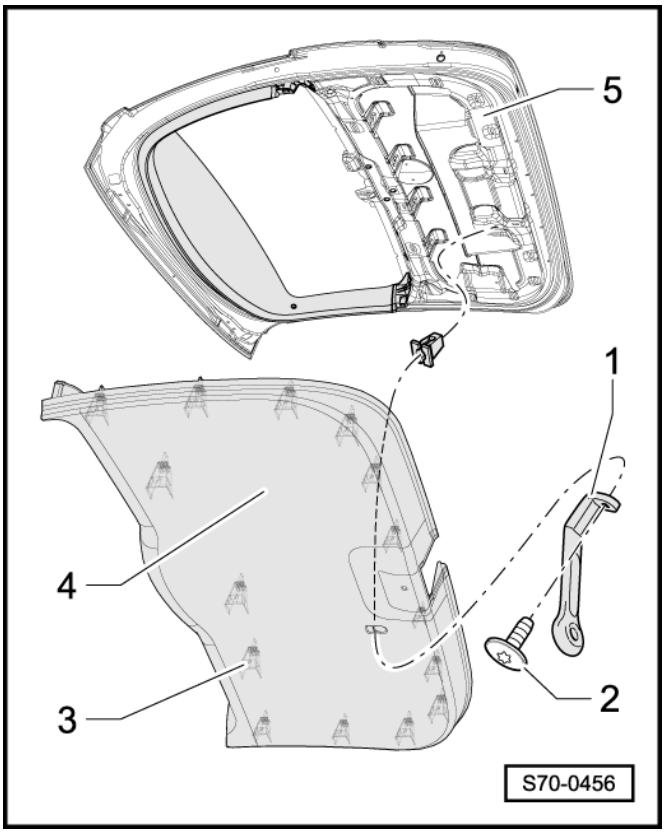

Montáž

Montáž se provede opačným postupem, přičemž je třeba dbát na následující:

– Obnovit ustavení příchytek -3- ve spodním panelu víka zavazadlového prostoru -4-, popřípadě vyměnit za nové.

Demontáž a montáž bočních výplní zavazadlového prostoru

Upozornění

V následujícím postupu je popsána demontáž a montáž levé výplně zavazadlového prostoru. Demontáž a montáž opačné strany se provádí analogicky.

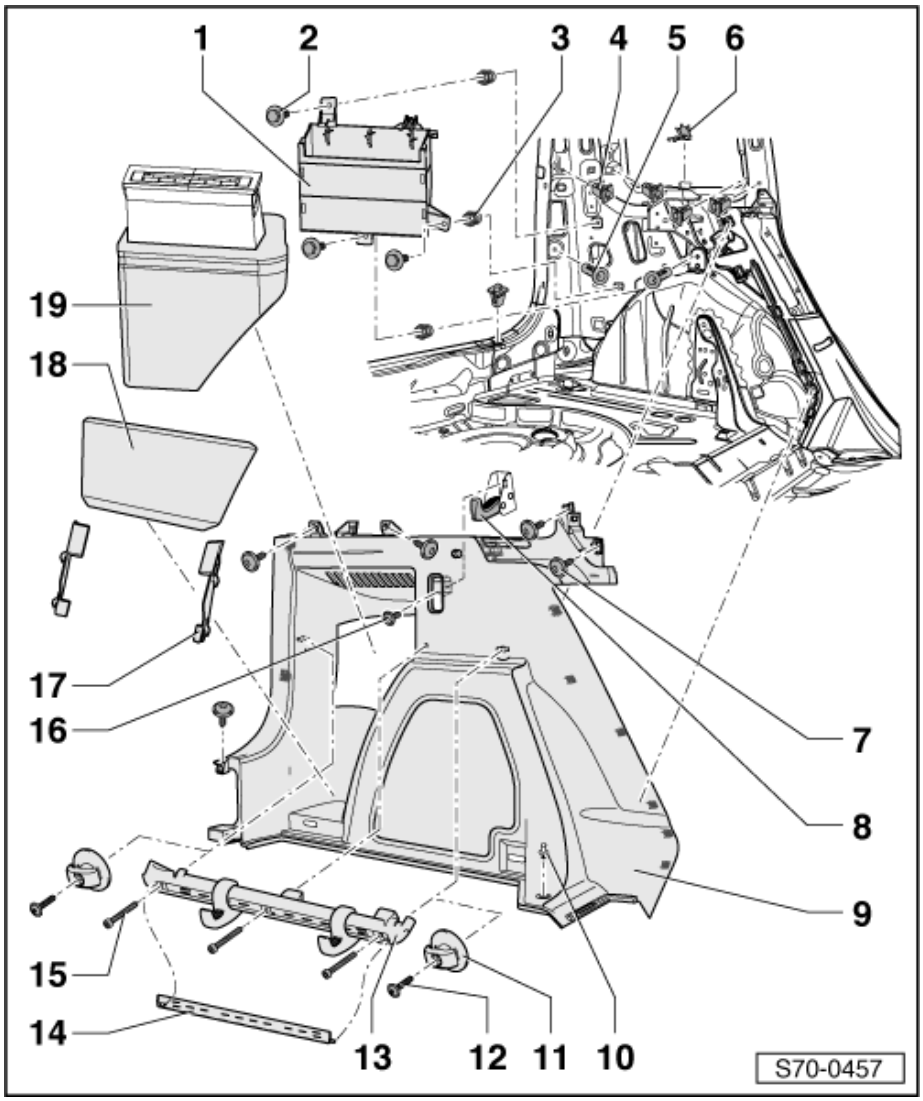

1 - Držák CD changeru
- ❑ demontáž:
- – Demontovat CD changer.
- – Demontovat pouzdro CD changeru -19-.
- – Demontovat boční výplň zavazadlového prostoru -9-.
- – Demontovat šrouby -2- a držák vyjmout.
- ❑ montáž:

Montáž se provede opačným postupem.

2 - 7 Nm

3 - Nýtovací matice

4 - Rozpěrná matice

5 - Nýtovací matice

6 - Svorka

7 - 1 Nm

8 - Sklopný háček
- ❑ demontáž:
- – Demontovat boční výplň zavazadlového prostoru -9-.
- – Demontovat šroub -16-.
- – Vyjmout sklopný háček.
- ❑ montáž:

Montáž se provede opačným postupem.

9 - Boční výplň zavazadlového prostoru
- ❑ demontáž:
- – Demontovat panel prahu zavazadlového prostoru.⇒ 70-4 strana 3.
- – Demontovat horní sloupek C ⇒ Kapitola „Demontáž a montáž horního panelu sloupku C (vozy bez hlavového airbagu)“ v 70-3.
- – Demontovat horní sloupek D ⇒ Kapitola „Demontáž a montáž horního panelu sloupku D“ v 70-3.
- – Demontovat šrouby -7-.
- – Demontovat spodní úchyt pásu ⇒ Kapitola „Bezpečnostní pásy vzadu - montážní přehled“ v 69-1.
- – Demontovat držák háčků -13-, je-li ve výbavě.
- – Demontovat háčky -11-, jsou-li ve výbavě.
- – Demontovat sklopný háček -8-, je-li ve výbavě.
- – Demontovat rozpěrný nýt -10-.
- – Vycvaknout výplň a protáhnout pás.
- – Sejmout boční výplň zavazadlového prostoru.
- ❑ montáž:

Montáž se provede opačným postupem.

10 - Rozpěrný nýt

11 - Háček

❑ demontáž:

– Demontovat šrouby -12-.

❑ montáž:

Montáž se provede opačným postupem.

12 - 1,2 Nm

13 - Držák háčků

❑ demontáž:

– Vycvaknout krytku -14- pomocí např. plastového klínu.

– Demontovat šrouby -15-.

– Sejmout držák.

❑ montáž:

Montáž se provede opačným postupem.

14 - Krytka

15 - 5 Nm

16 - 7 Nm

17 - Vodicí profily

❑ pro odkládací kapsu

❑ demontáž:

– Vyjmout kryt odkládací kapsy -18-.

– Vycvaknout vodicí profily.

❑ montáž:

Montáž se provede opačným postupem.

18 - Kryt odkládací kapsy

❑ nasunut na vodicích profilech -17-

19 - Pouzdro CD changeru

Demontáž a montáž panelu prahu zavazadlového prostoru

Demontáž

– Zvednout koberec zavazadlového prostoru.

– Demontovat šrouby -3- (2 Nm).

– Vyjmout panel prahu zavazadlového prostoru -1- směrem nahoru.

Montáž

Montáž se provede opačným postupem, přičemž je třeba dbát na následující:

– Obnovit ustavení příchytek -2- v panelu prahu zavazadlového prostoru -1-, popřípadě vyměnit za nové.

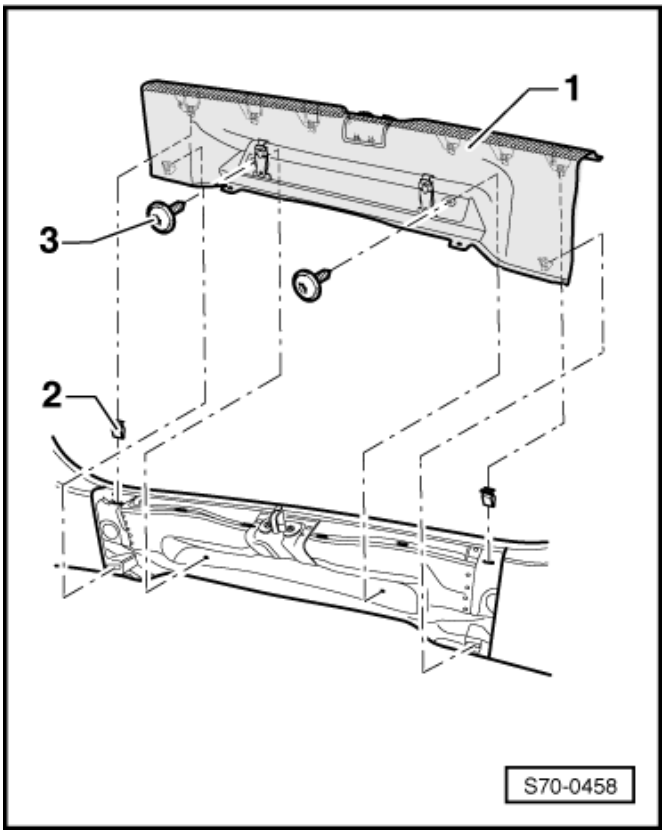

70-5 Panelový strop

Demontáž a montáž panelového stropu

Demontáž

- Demontovat horní panely sloupků A, B, C, D ⇒ 70-3 strana 1.
- Demontovat stropní světlo vpředu ⇒ Elektrická zařízení ⇒ opr. sk. 96.
- Demontovat rámeček úchytu zadního pásu ⇒ 69-1 strana 1.
- Demontovat stropní světlo vzadu ⇒ Elektrická zařízení ⇒ opr. sk. 96.
- Demontovat odkládací schránku ⇒ Kapitola „Demontáž a montáž odkládací schránky“ v 68-2.
- Demontovat stropní madla ⇒ Kapitola „Demontáž a montáž stropního madla“ v 68-3.
- Demontovat sluneční clony ⇒ 68-2 strana 1.
- Sklopit přední a zadní sedadla a vyjmout plato zavazadlového prostoru.
- Panelový strop -1- spustit dolů -šipky- a pomocí 2. pracovníka vyjmout z vozu.

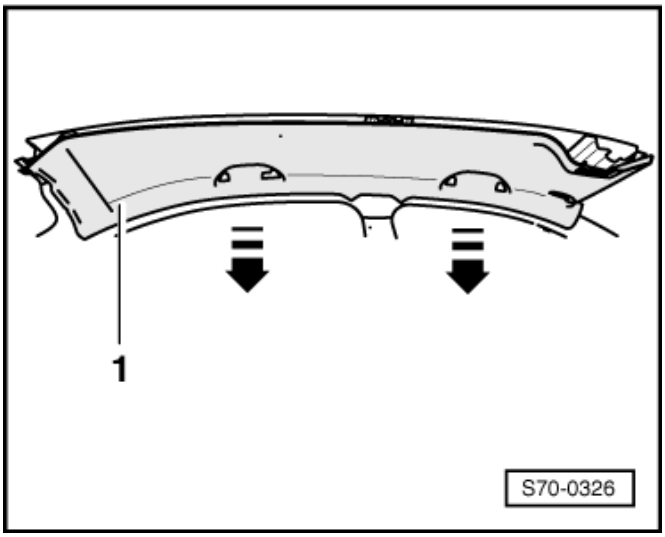

Montáž

Montáž se provede opačným postupem.

72 – Sedadla

72-1 Přední sedadla

Demontáž a montáž předních sedadel

POZOR!

Před zahájením prací na elektrickém zařízení odpojit kostřicí kabel akumulátoru.

Při odpojení a následném připojení kostřicího kabelu akumulátoru je nutné provést některé dodatečné práce Elektrická zařízení opr. sk. 27.

Při manipulaci se sedadlem s bočními airbagy dodržet bezpečnostní předpisy Kapitola „Zásady bezpečnosti práce při opravách systému airbag“ v 69-3.

Demontáž:

Upozornění

U vozidel s bočními airbagy odpojit kostřící kabel akumulátoru ⇒ Elektrická zařízení ⇒ opr. sk. 27.

– Posunout sedadlo -1- dopředu.
– Vyšroubovat zadní upevňovací šrouby -2- (40 Nm).
– Posunout sedadlo -1- dozadu.
– Vyšroubovat přední upevňovací šrouby -3- (40 Nm).
– Rozpojit svorkovnice pro vyhřívací vložku a pro modul bočního airbagu (jsou-li ve výbavě) na spodní straně sedadla.
– Vyjmout sedadlo -1- z vozu.

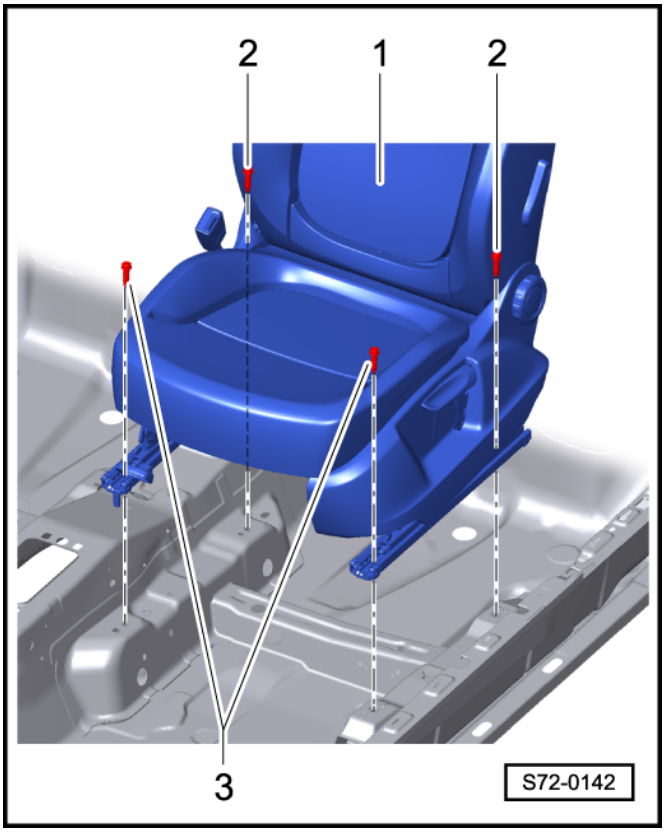

Montáž:

Montáž se provede opačným postupem.

POZOR!

Dodržet postup připojení akumulátoru Elektrická zařízení opr. sk. 27.

Montážní přehled předního sedadla

Upozornění

V následujícím montážním přehledu je popsáno levé přední sedadlo.

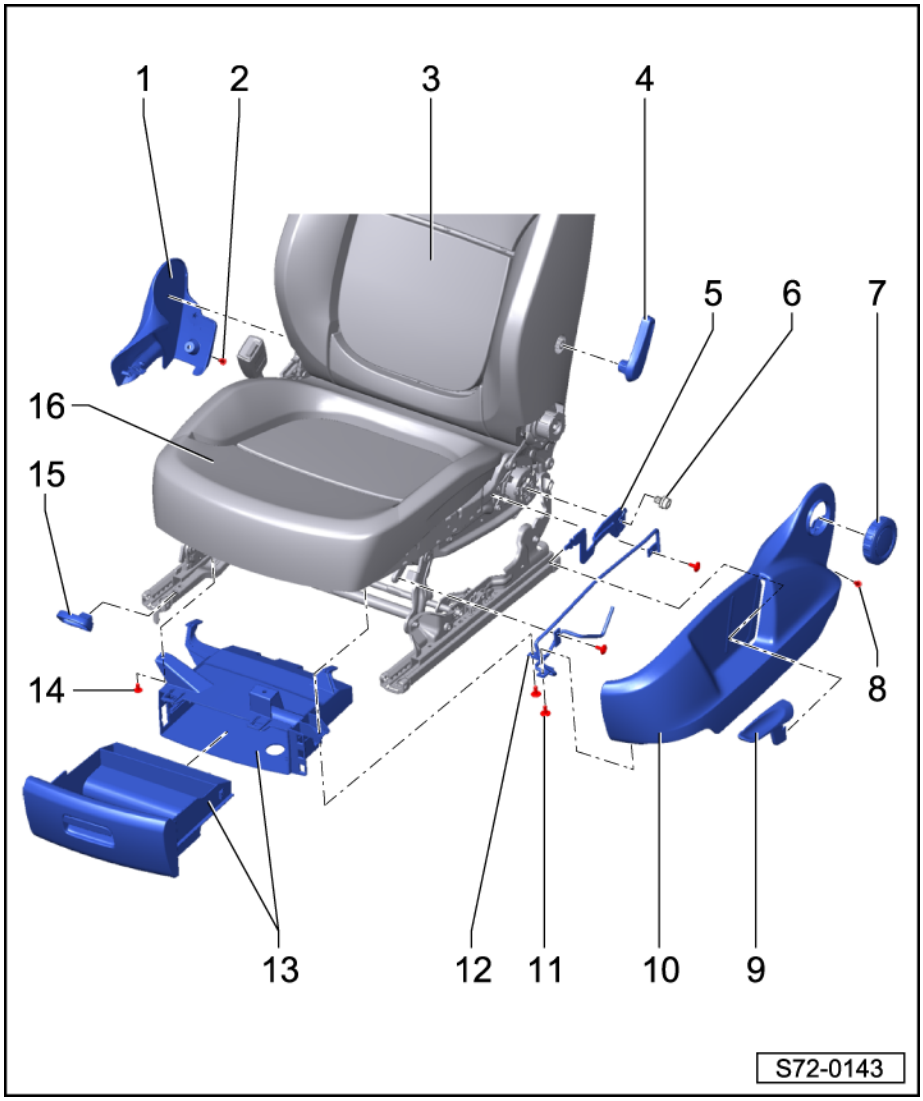

1 - Pravý panel sedadla

❑ demontáž:

– Demontovat sedadlo ⇒ 72-1 strana 1.

– Demontovat zámek bezpečnostního pásu ⇒ 69-1 strana 1.

– Demontovat rozpěrný nýt -2-.

– Vyjmout pravý panel sedadla

❑ montáž:

Montáž se provede opačným postupem.

2 - Rozpěrný nýt

3 - Opěra

4 - Ovládací páka bederní opěry

5 - Ovládací páka výškového nastavení

6 - 3,5 Nm

7 - Ovládací růžice naklápění sedadla

8 - Rozpěrný nýt

9 - Madlo výškového nastavení

10 - Levý panel sedadla

❑ demontáž:

– Demontovat sedadlo ⇒ 72-1 strana 1.

– Stáhnout madlo výškového nastavení -9-.

– Stáhnout ovládací růžici naklápění sedadla -7-.

– Demontovat rozpěrný nýt -8-.

– Vyjmout levý panel sedadla.

❑ montáž:

Montáž se provede opačným postupem.

11 - 3,5 Nm

12 - Přídržný třmen

13 - Odkládací schránka

14 - Šroub

15 - Madlo podélného nastavení

16 - Sedák

Demontáž a montáž opěry od sedáku

Demontáž

– Demontovat sedadlo ⇒ 72-1 strana 1.
– Demontovat zámek bezpečnostního pásu ⇒ 69-1 strana 1.
– Stáhnout ovládací růžici -4- a madlo výškového nastavení -5- ze sedadla -3-.
– Demontovat rozpěrné nýty -2-.
– Odcvaknout levý -6- a pravý panel sedadla -1-.
– Rozpojit svorkovnice pro vyhřívací vložku a pro modul bočního airbagu (jsou-li ve výbavě) na spodní straně sedadla.
– Uvolnit svorky el. vedení a prostřihnout je.

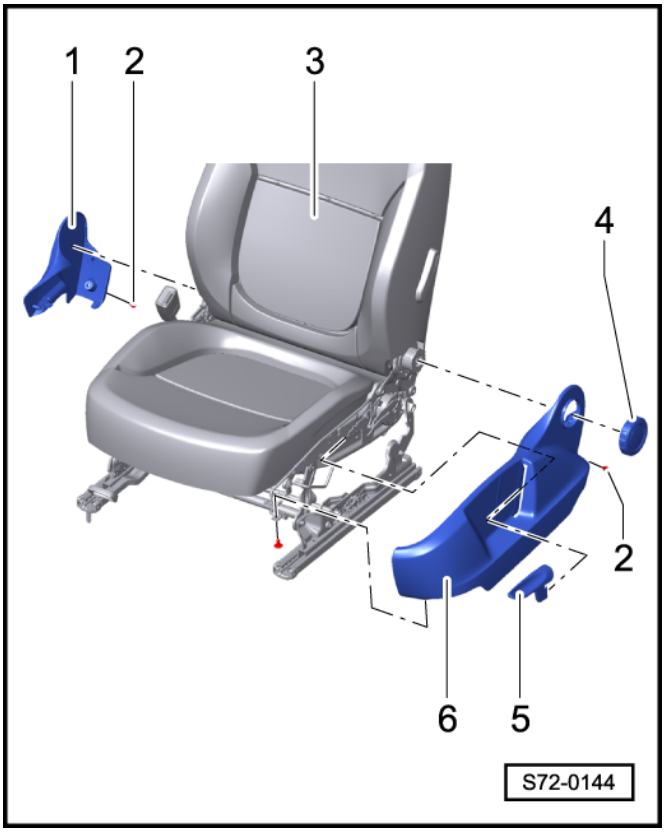

– Demontovat šrouby -1- (33 Nm) na obou stranách sedadla a odejmout opěru od sedáku, popř. rozpojit svorkovnice a provléknout el. instalaci.

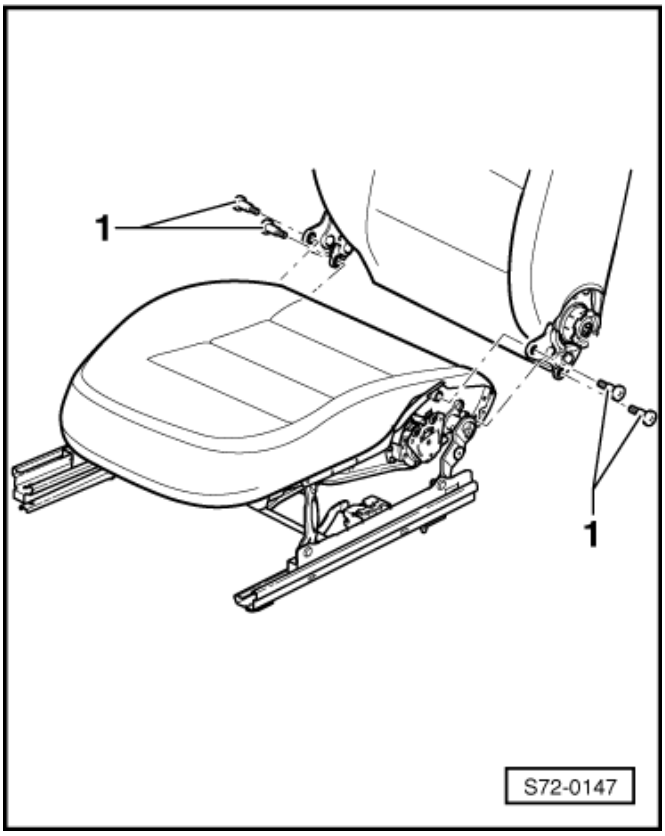

Montáž

Montáž se provede opačným postupem, přičemž je třeba dbát na následující:

Upozornění

- *Dodržet montážní polohu svorek el. vedení.*
- *Prostřižené svorky nahradit novými originálními díly.*

Demontáž a montáž bederní opěry

Demontáž

– Demontovat potah a pěnovou vložku z opěry sedadla ⇒ 74-1 strana 1.

Pro vozy s mechanicky ovládanou bederní opěrou

– Demontovat šrouby -1- a sejmout ovládání bederní opěry -2- z rámu opěry -3-.

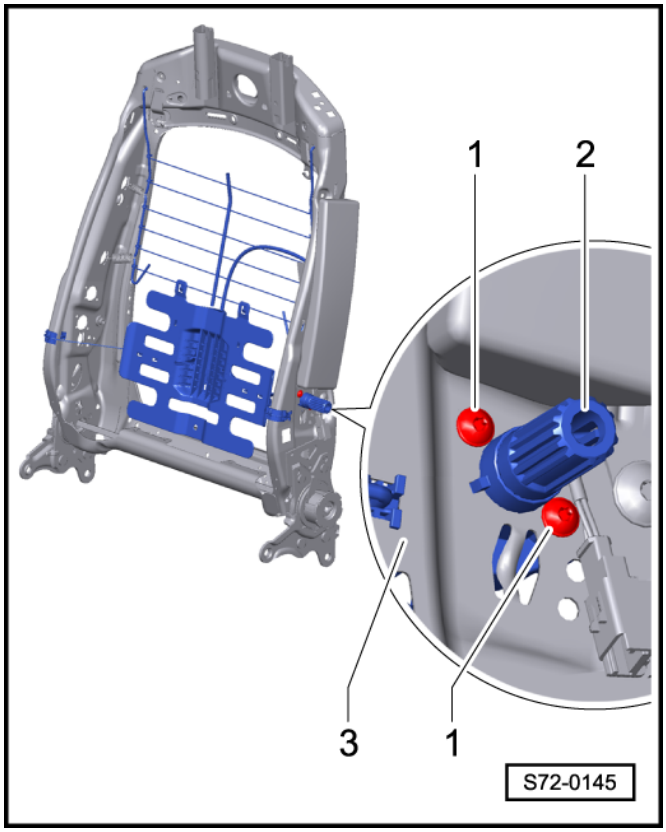

– Odvrtat nýt -4-.

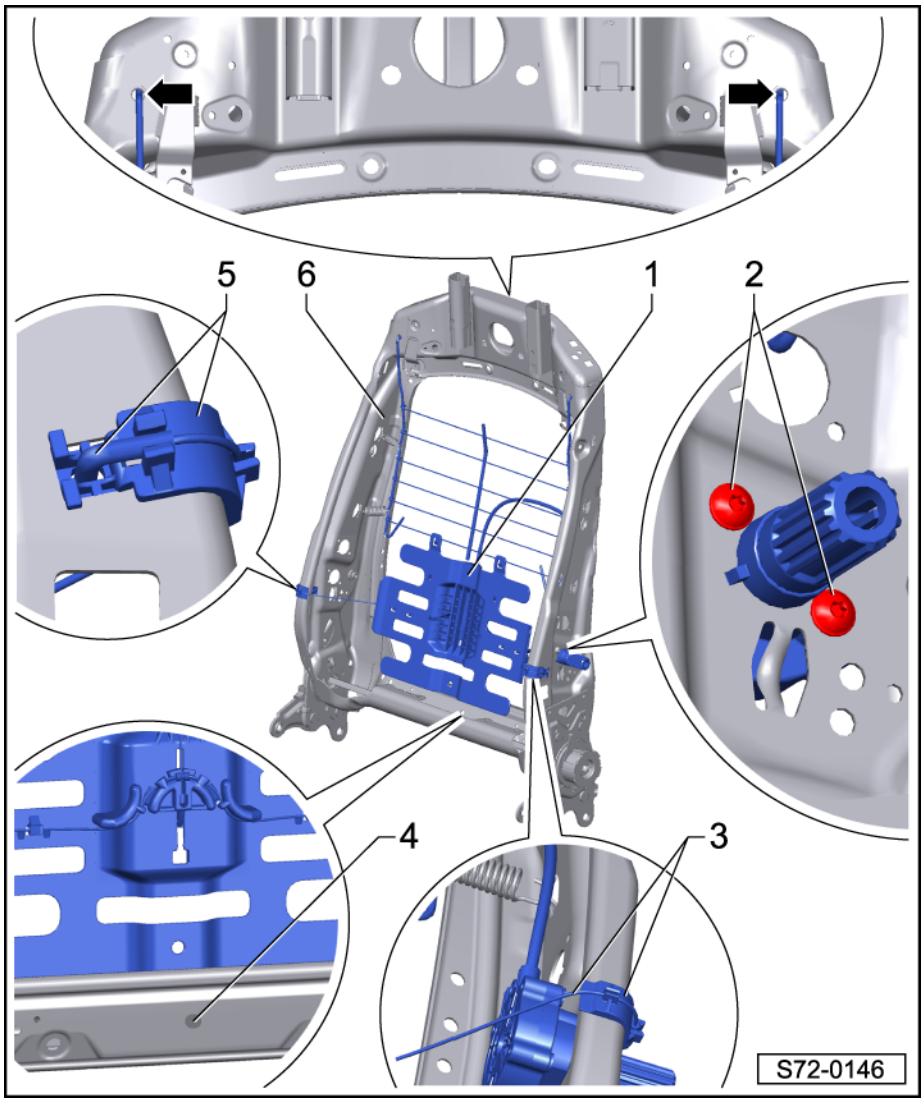

– Vyvěsit horní dráty -šipky- konstrukce bederní opěry -1- z rámu opěradla -6-.
– Vycvaknout příchytky -3- a -5- z rámu opěradla -6-.
– Vyjmout bederní opěru -1- z rámu opěradla -6-.

Montáž

Montáž se provede opačným postupem, přičemž je třeba dbát na následující:

Upozornění

Při montáži bederní opěry použít originální náhradní díly (trhací nýty).

Demontáž a montáž mechanismu výškového nastavení

Demontáž

– Nastavit sedadlo do horní polohy.
– Demontovat sedadlo ⇒ 72-1 strana 1.

– Demontovat levý panel sedadla ⇒ 72-1 strana 1.

– Demontovat šroub -1- (19,5 Nm) a vyjmout páku -2- ze sedadla. ►

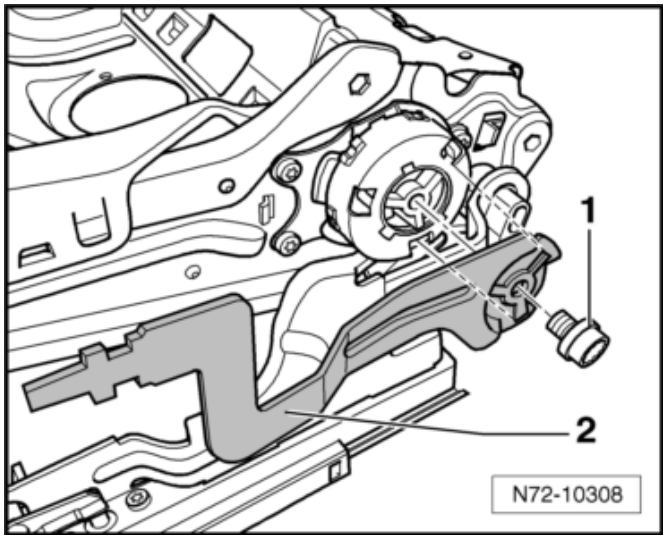

– Demontovat šrouby -šipky- (2 Nm) a vyjmout mechanismus výškového nastavení -1- ze sedadla. ►

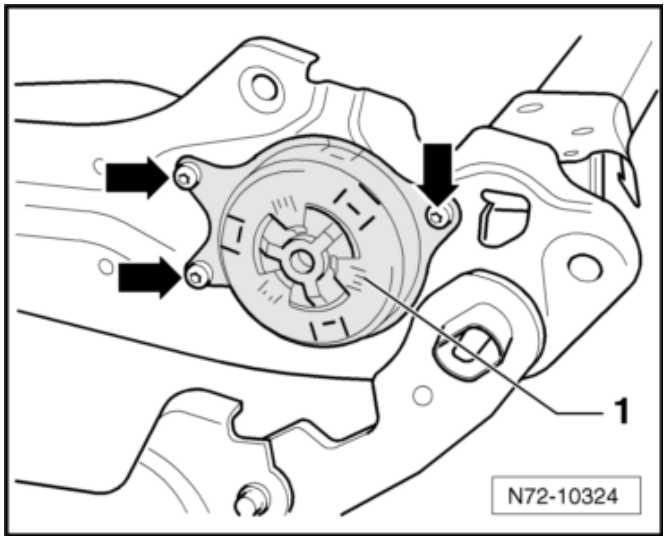

Montáž

Montáž se provede opačným postupem.

72-2 Zadní sedadla

Demontáž a montáž zadního sedadla

Demontáž

– Odjistit pojistku -2- zadní opěry ve směru -šipky A-.
– Sklopit zadní opěru -1- ve směru -šipky B-.

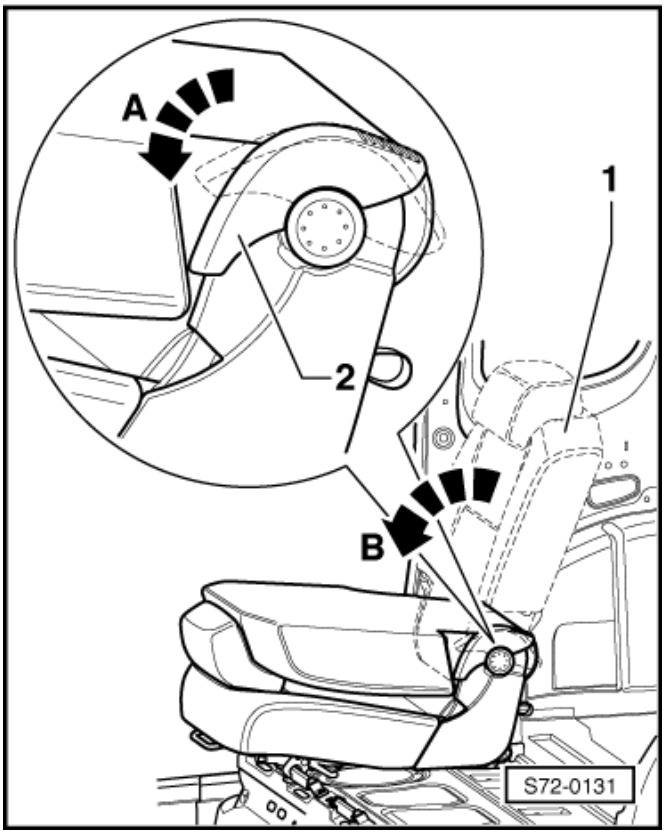

– Odjistit pojistku -2- ve směru -šipky A-.
– Sedadlo -1- sklopit ve směru -šipky B-.

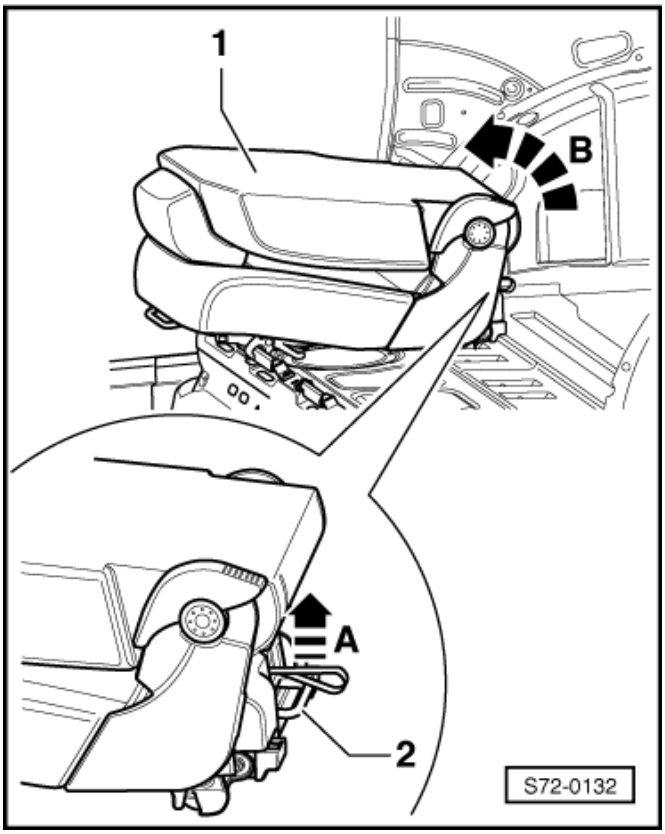

– Odjistit pojisku sedadla -2- ve směru -šipky-.
– Sedadlo -1- přizdvihnout do svislé polohy.
– Uchopit sedadlo za madlo v zadní části sedadla.
– Sedadlo přizdvihnout a vyjmout z vozu.

Montáž

– Montáž provést opačným postupem.

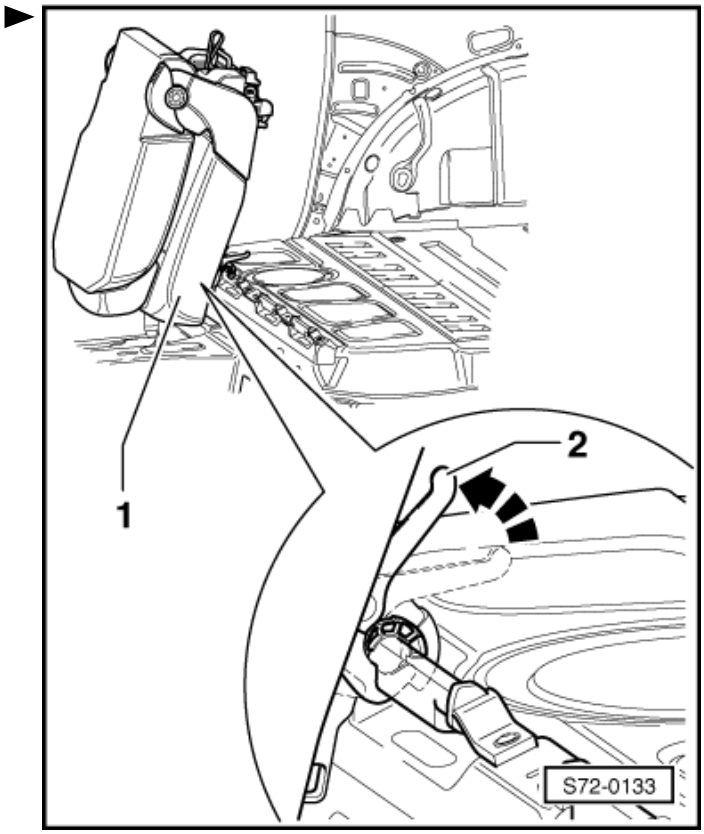

Montážní přehled krytů zadního sedadla

Montážní přehled krajního sedadla

1 - Krajní sedadlo
2 - Šroub
3 - Zadní panel
4 - Boční panel
5 - Ovládací páka naklápění sedadla

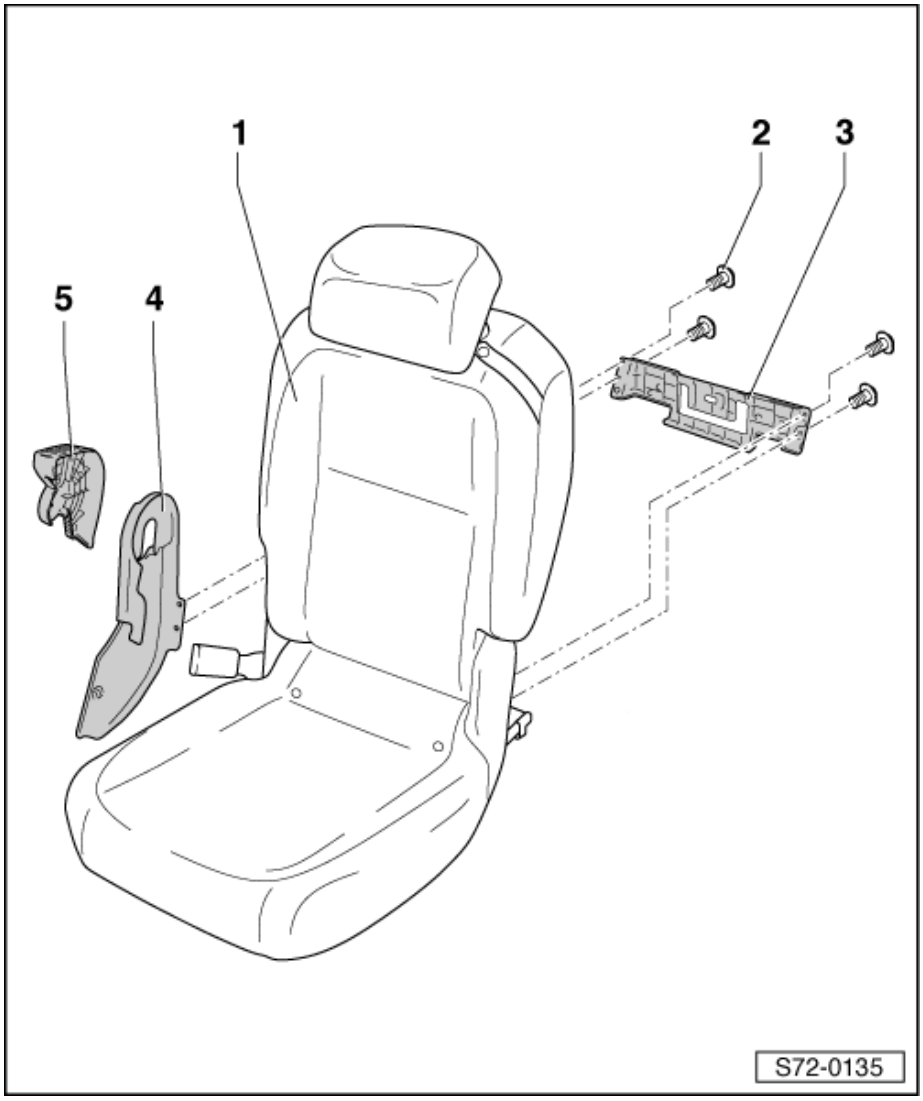

Montážní přehled krytů středního sedadla

1 - Střední sedadlo
2 - Šroub
3 - Zadní panel
4 - Ovládací páka naklápění sedadla
5 - Boční panel

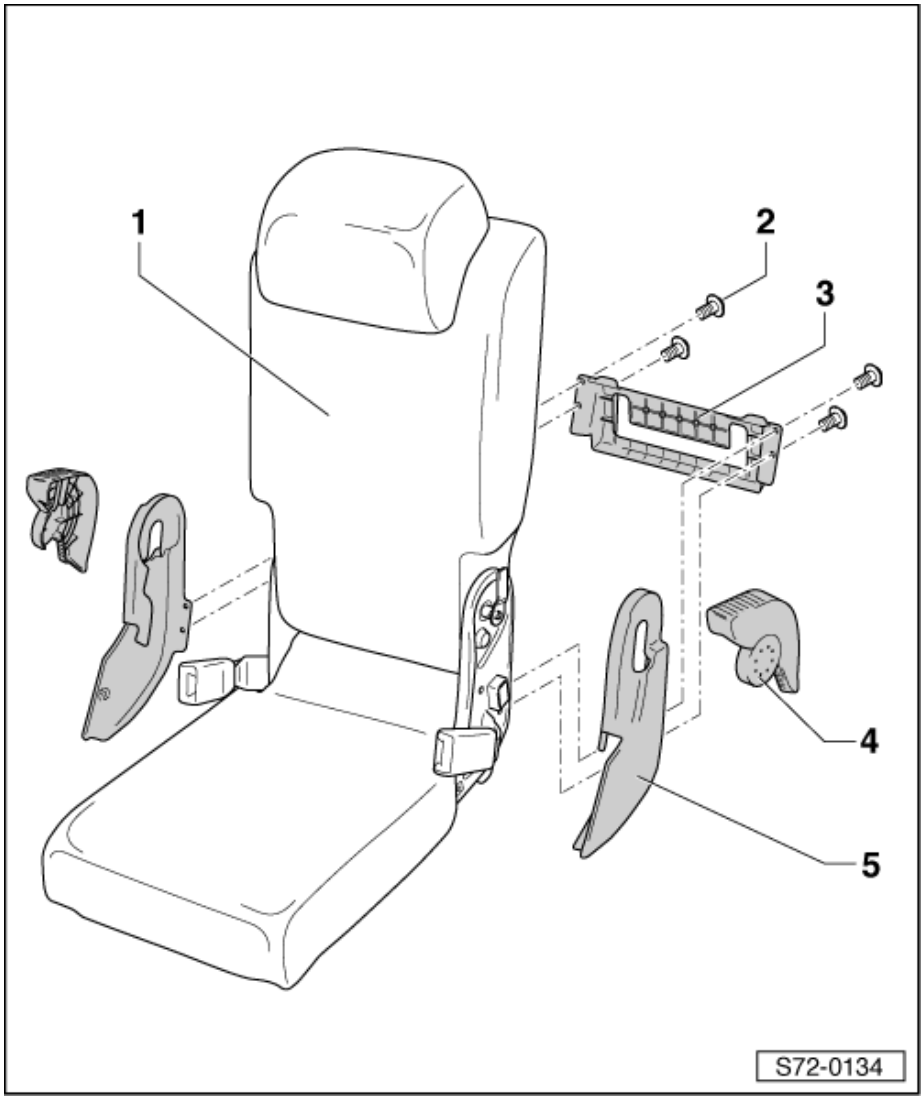

Demontáž a montáž nosičů pro upevnění zadních sedadel

Demontáž

– Vyjmout zadní sedadla.
– Demontovat šrouby -2- 23 Nm.
– Vyjmout nosiče pro upevnění zadních sedadel -1- z karoserie -3-.

Montáž

– Montáž provést opačným postupem.

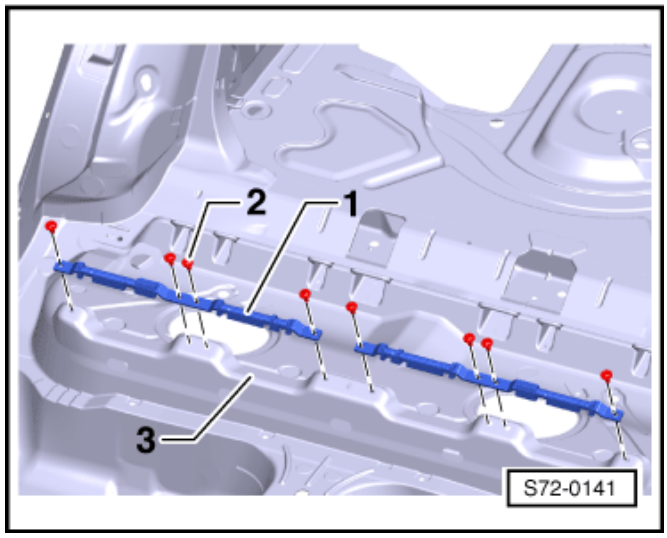

74 – Potahy a čalounění sedadel

74-1 Potahy a čalounění předních sedadel

Potřebné speciální nářadí, kontrolní a měřicí přístroje a pomocné prostředky

- Čalounické kleště např. -V.A.G 1634-

Montážní přehled potahů a čalounění sedáku

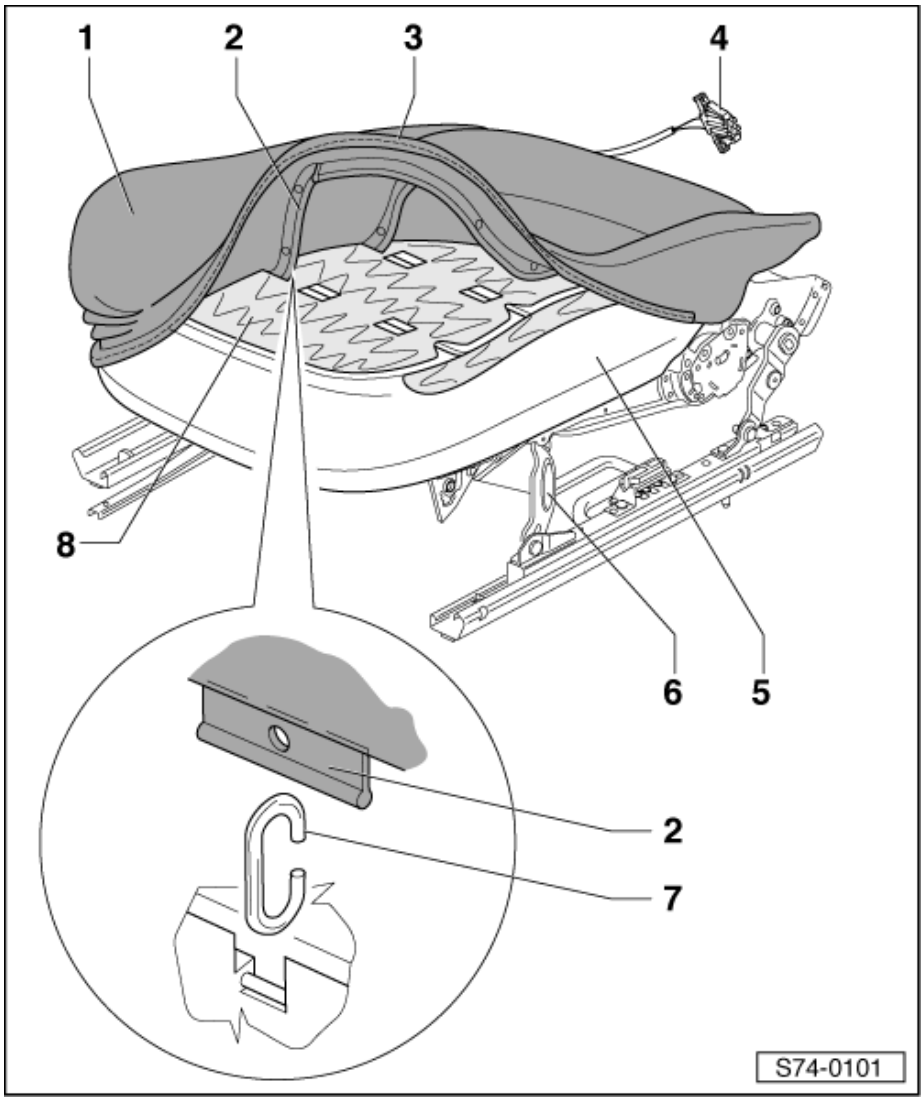

1 - Potah
- ❑ demontáž:
- – Demontovat opěru ⇒ Kapitola „Demontáž a montáž opěry od sedáku“ v 72-1.
- – Stáhnout svěrací profil -3- z rámu sedáku -6-.
- – Odpojit napínací gumičky.
- – Prostřihnout svorky -7-.
- – Stáhnout potah ze sedáku.
- ❑ montáž:

Upozornění

Při montáži potahu použít čalounické kleště na spony např. -V.A.G 1634-.

Montáž se provede opačným postupem.

2 - Výztuha
- ❑ sešitá s potahem
- ❑ s otvory

3 - Svěrací profil

4 - Svorkovnice vyhřívací vložky
- ❑ pokud je ve výbavě

5 - Pěnová vložka sedáku
- ❑ demontáž:
- – Demontovat potah sedáku poz. 1
- – Stáhnout pěnovou vložku
- ❑ montáž:

Montáž se provede opačným postupem.

6 - Rám sedáku

7 - Svorka
- ❑ při demontáži prostřihnout kleštěmi
- ❑ při montáži pužít nové originální díly
- ❑ pro montáž použít čalounické kleště např. -V.A.G 1634-

8 - Vyhřívací vložka
- ❑ pokud je ve výbavě

Montážní přehled potahu a čalounění opěry

POZOR!

Dodržovat bezpečnostní předpisy pro práci s airbagem Kapitola „Zásady bezpečnosti práce při opravách systému airbag“ v 69-3.

Pro montáž použít výhradně předepsaný potah s identifikačním označením našitým na potahu.

Při montáži nutno dodržet polohu potahu - štítek musí být na straně modulu airbagu.

– Vysunout ovládací páku bederní opěry ⇒ Kapitola „Montážní přehled předního sedadla“ v 72-1.

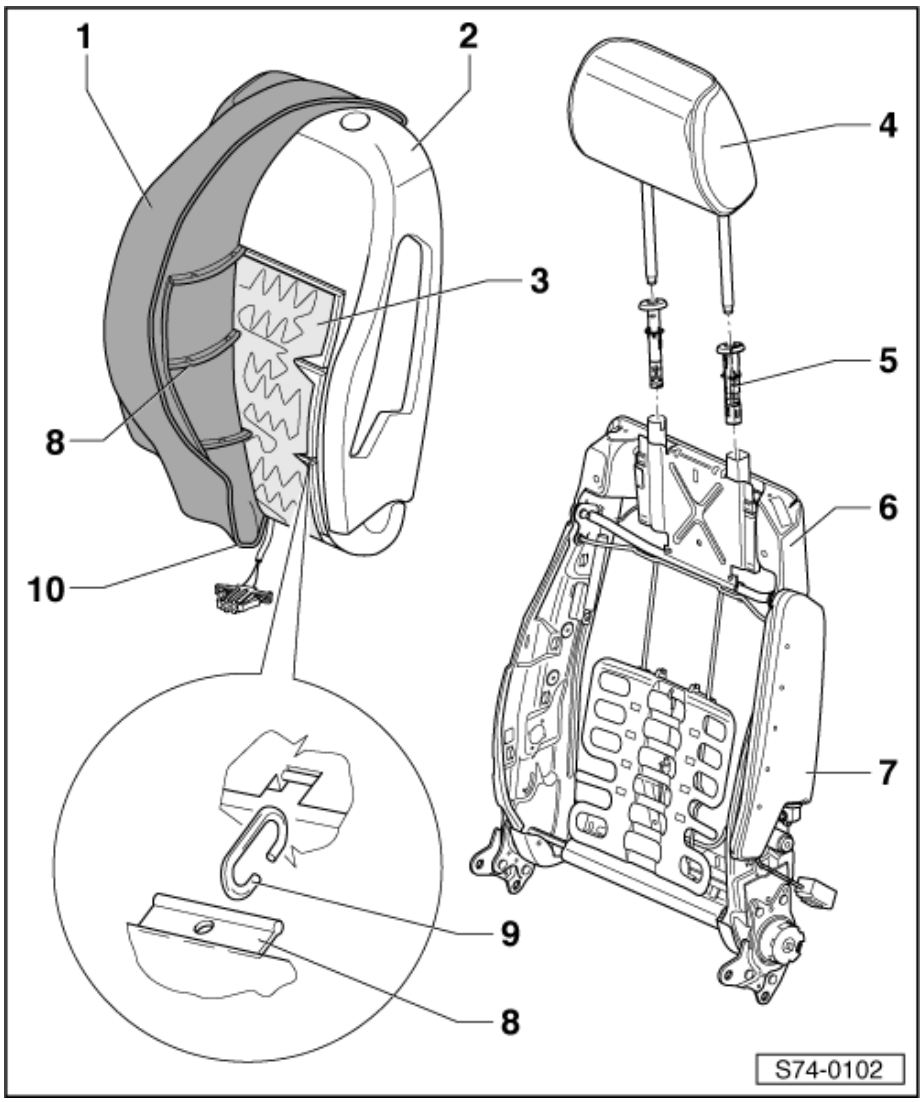

1 - Potah

❑ demontáž:

- Opěrka hlavy je demontována.

– Demontovat opěru ⇒ Kapitola „Demontáž a montáž opěry od sedáku“ v 72-1.

– Vyvěsit svěrací profil.

– Prostřihnout první řadu svorek -9-.

– Odháknout napínací gumičky na zadní straně potahu.

– Odhrnout potah nahoru a vyvěsit svěrací profil na zadní straně sedadla.

– Prostřihnout druhou řadu svorek -9-.

– Stáhnout potah z opěry směrem nahoru.

❑ montáž:

Upozornění

Při montáži potahu použít čalounické kleště na spony např. -V.A.G 1634-.

Montáž se provede opačným postupem.

2 - Pěnová vložka

❑ demontáž:

– demontovat potah sedáku (poz. 1)

– demontovat vodítka opěry hlavy (poz. 5)

– stáhnout pěnovou vložku

❑ montáž:

Montáž se provede opačným postupem.

3 - Vyhřívací vložka
- ❑ pokud je ve výbavě

4 - Opěrka hlavy

5 - Vodítka opěrky hlavy

6 - Rám opěry

7 - Modul airbagu
- ❑ demontáž a montáž ⇒ Kapitola „Montážní přehled modulu bočního airbagu“ v 69-3

8 - Výztuha
- ❑ sešitá s potahem -1-
- ❑ s otvory

9 - Svorka
- ❑ při demontáži prostřihnout kleštěmi
- ❑ pro montáž použít čalounické kleště např. -V.A.G 1634-

10 - Svěrací profil potahu

74-2 Potahy a čalounění zadních sedadel

Potřebné speciální nářadí, kontrolní a měřicí přístroje a pomocné prostředky

- Čalounické kleště např. -V.A.G 1634-

Upozornění

Demontáž čalounění provádíme na demontovaném sedadle ⇒ Kapitola „Demontáž a montáž zadního sedadla“ v 72-2.

Montážní přehled potahů a čalounění opěry (krajní sedadla)

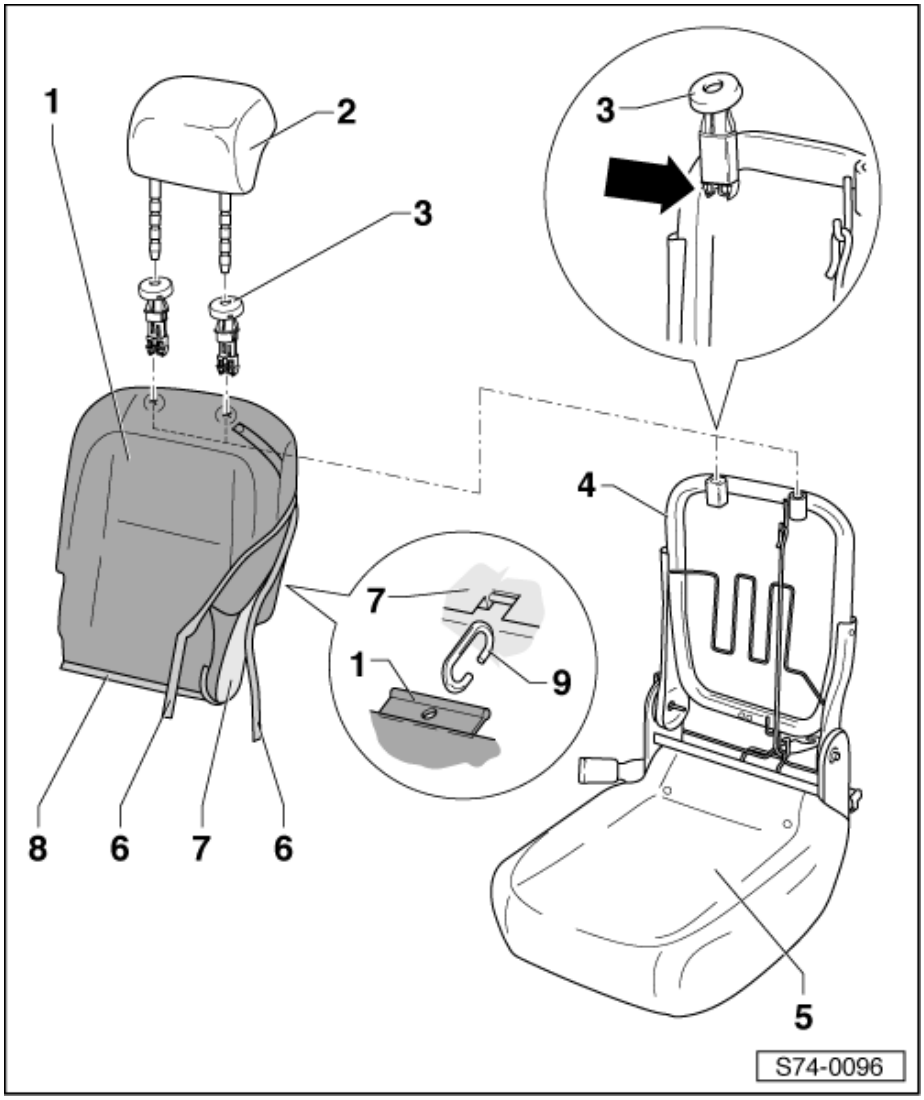

1 - Potah opěry
- ❑ demontáž:
- – Demontovat opěrku hlavy -2-.
- – Vyvěsit svěrací profil -8-.
- – Rozevřít zip po obou stranách opěry -6-.
- – Odjistit vodítka opěrky hlavy -3- v místě -šipky-.
- – Prostřihnout svorky -9-.
- – Stáhnout potah z opěry.
- ❑ montáž:

Upozornění

Při montáži potahu použít čalounické kleště na spony např. -V.A.G 1634-.

Montáž se provede opačným postupem.

2 - Opěrka hlavy

3 - Vodítka opěrky hlavy
- ❑ demontáž:
- – Odjistit pojistky v místě -šipky-.
- – Vodítko vysunout směrem nahoru.
- ❑ montáž:
- – Vodítko zacvaknout směrem dolů do rámu opěry.

4 - Rám opěry

5 - Sedák

6 - Zip

7 - Pěnová vložka
- ❑ demontáž:
- – Sejmout potah -1-.
- – Vyjmout pěnovou vložku z rámu opěry.
- ❑ montáž:

Montáž se provede opačným postupem.

8 - Svěrací profil
- ❑ sešitý s potahem

9 - Svorky
- ❑ při demontáži prostřihnout kleštěmi
- ❑ pro montáž použít čalounické kleště např. -V.A.G 1634-

Montážní přehled potahů a čalounění sedáku (krajní sedadla)

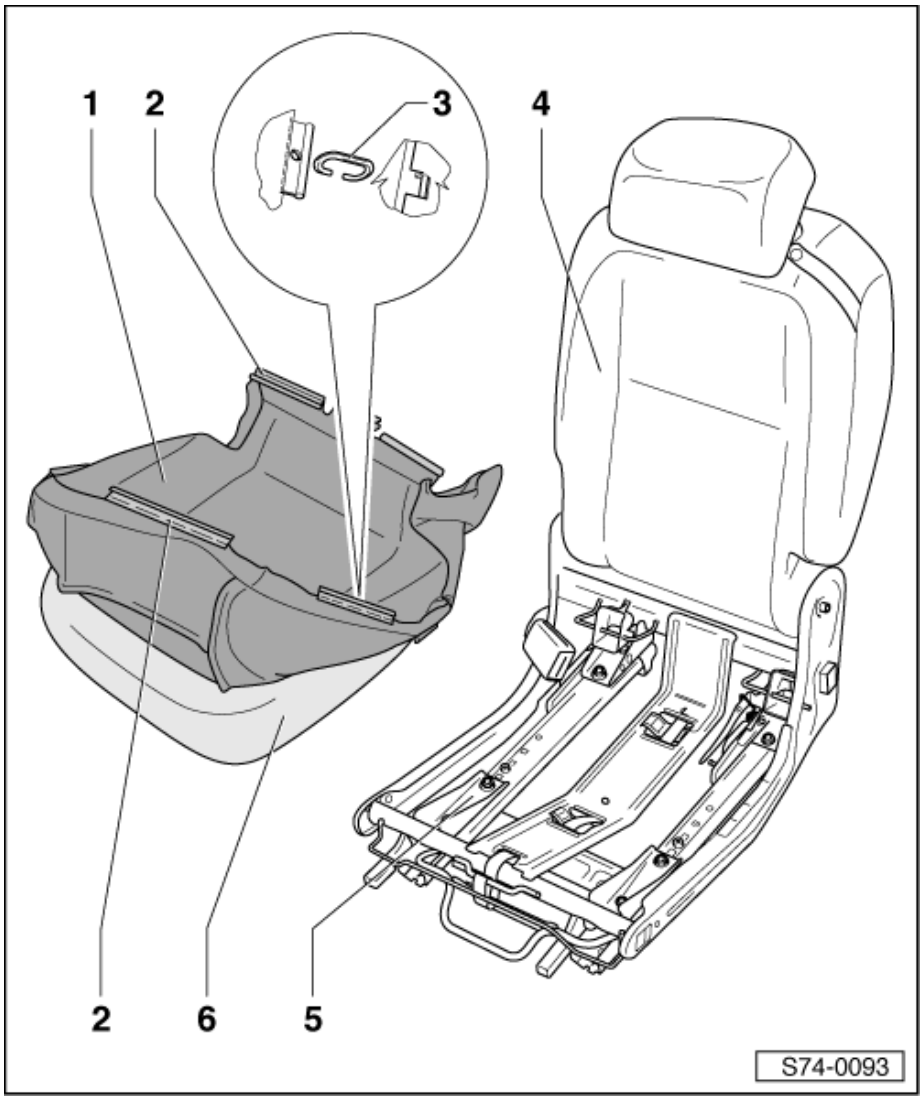

1 - Potah sedáku
- ❑ demontáž:
- – Stáhnout svěrací profil -2-z rámu.
- – Prostřihnout svorky -3-.
- – Stáhnout potah ze sedáku.
- ❑ montáž:

Upozornění

Při montáži potahu použít čalounické kleště na spony např. -V.A.G 1634-.

Montáž se provede opačným postupem.

2 - Svěrací profil
- ❑ sešitý s potahem

3 - Svorka
- ❑ při demontáži prostřihnout kleštěmi
- ❑ pro montáž použít čalounické kleště, např. -V.A.G 1634-

4 - Opěra

5 - Rám sedáku

6 - Pěnová vložka sedáku
- ❑ demontáž:
- – Sejmout potah -1-.
- – Vyjmout pěnovou vložku z rámu sedáku.
- ❑ montáž:

Montáž se provede opačným postupem.

Montážní přehled potahu a čalounění opěry (střední sedadlo)

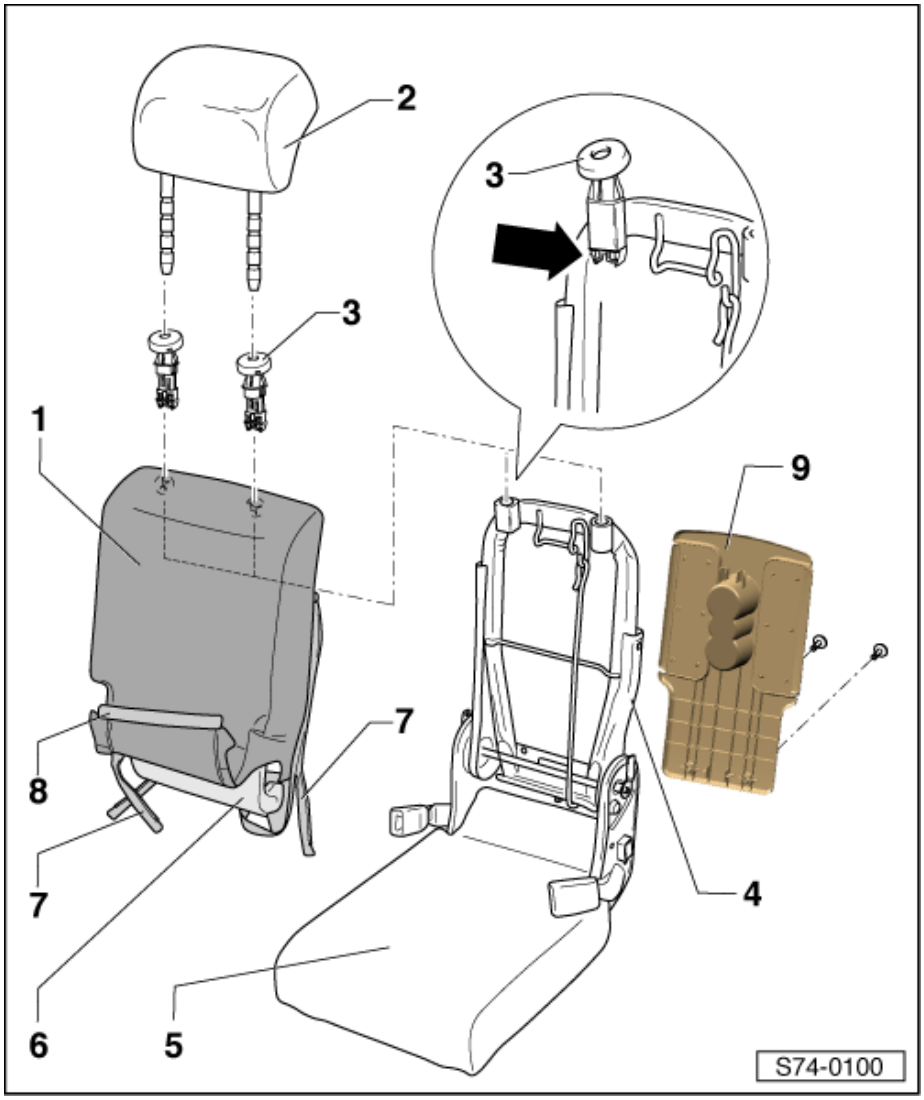

1 - Potah opěry

❑ demontáž:

– Demontovat opěrku hlavy.

– Demontovat zadní obložení opěry -9-.

– Vyvěsit svěrací profil -8-.

– Rozevřít zip po obou stranách potahu -7-.

– Odjistit vodítka opěrky hlavy -3-.

– Stáhnout potah opěry.

❑ montáž:

Upozornění

Při montáži potahu použít čalounické kleště na spony např. -V.A.G 1634-.

Montáž se provede opačným postupem.

2 - Opěrka hlavy

3 - Vodítka opěrky hlavy

❑ demontáž:

– Odjistit pojistky v místě -šipky-.

– Vodítko vysunout směrem nahoru.

❑ montáž:

– Vodítko zacvaknout směrem dolů do rámu opěry.

4 - Rám opěry

5 - Sedák

6 - Pěnová vložka

❑ demontáž:

– Sejmout potah -1-.

– Vyjmout pěnovou vložku z rámu opěry.

❑ montáž:

Montáž se provede opačným postupem.

7 - Zip

8 - Svěrací profil

❑ sešitý s potahem

9 - Zadní obložení opěry

Montážní přehled potahů a čalounění sedáku (střední sedadlo)

1 - Potah

- ❑ demontáž:
- – Stáhnout svěrací profil -3- z rámu.
- – Prostřihnout svorky -3-.
- – Stáhnout potah ze sedáku.
- ❑ montáž:

Upozornění

Při montáži potahu použít čalounické kleště na spony např. -V.A.G 1634-.

Montáž se provede opačným postupem.

2 - Svěrací profil

- ❑ sešitý s potahem

3 - Svorka

- ❑ při demontáži prostřihnout kleštěmi
- ❑ pro montáž použít čalounické kleště, např. -V.A.G 1634-

4 - Pěnová vložka sedáku

- ❑ demontáž:
- – Stáhnout potah -1-.
- – Vyjmout pěnovou vložku z rámu sedáku.
- ❑ montáž:

Montáž se provede opačným postupem.
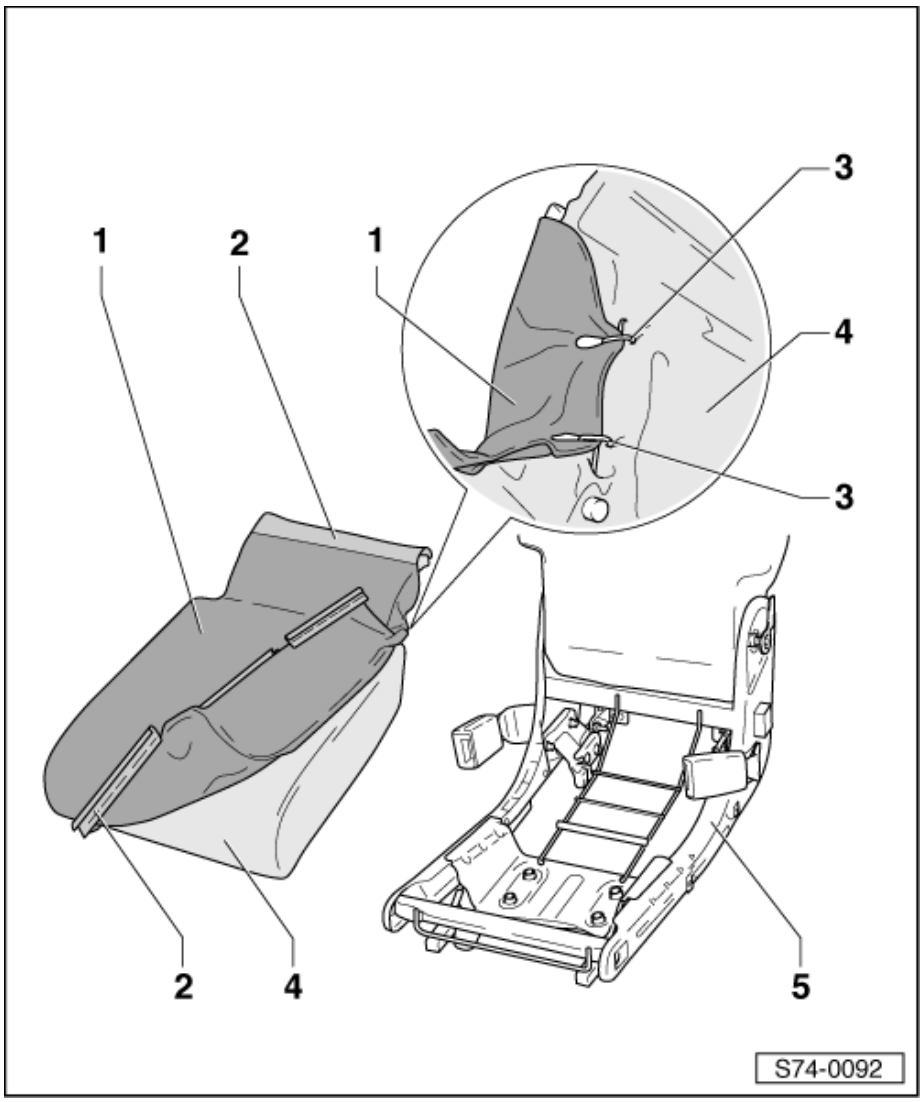
5 - Rám sedáku