Údržba – přesné pokyny
YETI 2010 ➤

Sešit YETI

Vydání 05.09

Printed in Czech Republic
S00.6301.00.15

Toto dílo je autorskoprávně chráněno.
Každé použití bez souhlasu autora je nepřípustné.

Printed in Czech Republic
S00.6301.00.15

© ŠKODA AUTO a. s.

Přehled dodatků - Údržba – přesné pokyny

YETI 2010 ➤

Sešit YETI

Vydání 05.09

Dodatek	Vydání	Název	Objednací číslo
	05.09	Základní vydání Dílenské příručky	S00.6301.00.15

Obsah

Všeobecné informace ..... **1** strana 1
- Údaje o vozidle ..... **1** strana 1
- Typový štítek ..... **1** strana 2
- Datový štítek ..... **1** strana 2
- Skladování nových vozidel ŠKODA ..... **1** strana 2
- Dodávka vozidel ze skladu ..... **1** strana 2
- Dodatečné informace pro zákazníka o servisních prohlídkách a údržbě ..... **1** strana 3
- Zjištění stáří vozidla ..... **1** strana 4

Prohlídky ..... **2** strana 1
- Předprodejní prohlídka -PDI- (Export) ..... **2** strana 1
- Předprodejní prohlídka - tuzemsko (ČR) ..... **2** strana 2
- Předávací prohlídka (Export) ..... **2** strana 4
- Servisní prohlídka ..... **2** strana 6
- Výměna oleje ..... **2** strana 9
- Země se zvýšeným obsahem síry v motorové naftě ..... **2** strana 10

Motory ..... **3** strana 1
- Přehled motorů ..... **3** strana 1
- Typ motoru ..... **3** strana 3
- Pohledová kontrola motoru a dílů v motorovém prostoru na netěsnost a poškození ..... **3** strana 3
- Výměna ozubeného řemene, příp. i napínací kladky ..... **3** strana 3
- Kontrola výšky hladiny motorového oleje ..... **3** strana 3
- Vypuštění nebo odsátí motorového oleje; výměna olejového filtru a naplnění motorového oleje **3** strana 4
- Výměna olejového filtru ..... **3** strana 5
- Kontrola stavu (množství) a mrazuvzdornosti chladicí kapaliny, příp doplnění ..... **3** strana 6
- Kontrola stavu řemene alternátoru ..... **3** strana 8
- Schéma vedení řemene alternátoru ..... **3** strana 9
- Výměna zapalovacích svíček ..... **3** strana 10
- Výměna vložky čističe vzduchu ..... **3** strana 10
- Výměna čističe paliva (vznětový motor) ..... **3** strana 10
- Kontrola filtru pevných částic ..... **3** strana 11

Převodovky ..... **4** strana 1
- Výměna oleje spojky Haldex ..... **4** strana 1

Podvozek ..... **5** strana 1
- Kontrola tloušťky brzdového obložení vpředu a vzadu ..... **5** strana 1
- Kontrola brzdového systému na netěsnost a poškození ..... **5** strana 2
- Výměna brzdové kapaliny ..... **5** strana 3
- Kontrola hladiny brzdové kapaliny ..... **5** strana 5
- Kontrola vůle, upevnění a manžetových těsnění hlavic spojovacích tyčí řízení ..... **5** strana 5
- Kontrola pneumatik (včetně rezervního kola) ..... **5** strana 6
- Kontrola a záznam hloubky profilu pneumatik (včetně rezervního kola) ..... **5** strana 6
- Kontrola utažení kolových šroubů na předepsaný utahovací moment ..... **5** strana 7
- Kontrola huštění pneumatik (včetně rezervního kola), příp. nahuštění ..... **5** strana 7
- Kontrola tlaku vzduchu v pneumatikách: základní nastavení ..... **5** strana 8
- Sada pro opravu pneumatik ..... **5** strana 9

Elektrika ..... **6** strana 1

- Kontrola nastavení pozice elektrického stahování oken ..... **6** strana 1
- Kontrola funkce elektrických spotřebičů ..... **6** strana 2
- Kontrola akumulátoru ..... **6** strana 2
- Kontrola klidového napětí akumulátoru ..... **6** strana 3
- Kontrola stavu hladiny elektrolytu v akumulátoru, příp. doplnění destilovanou vodou ..... **6** strana 3
- Kontrola funkce autorádia ..... **6** strana 3
- Nastavení hodin ..... **6** strana 3
- Připojení diagnostického přístroje a přečtení paměti závad ..... **6** strana 4
- Nulování ukazatele servisních intervalů (SIA) ..... **6** strana 4
- Navolení jazyka panelu přístrojů ..... **6** strana 6
- Překódování servisních intervalů ..... **6** strana 6
- Kontrola a seřízení světlometů ..... **6** strana 6
- Kontrola funkce automatických světel ..... **6** strana 8
- Kontrola funkce světlometů do mlhy s funkcí „Corner“ ..... **6** strana 8
- Kontrola funkce dynamických natáčecích světlometů ..... **6** strana 9
- Seřízení hlavních světlometů ..... **6** strana 9
- Seřízení světlometů do mlhy ..... **6** strana 9
- Výměna záložního zdroje sirény varovného zařízení ..... **6** strana 10
- Climatronic: nastavení teploty na 22 ×C ..... **6** strana 10
- Vypnutí transportního modusu akumulátoru ..... **6** strana 10

Karoserie ..... **7** strana 1
- Kontrola poškození ochranného nátěru spodku vozidla a laku karoserie ..... **7** strana 1
- Kontrola a příp. vyčištění oddělovacího prostoru a otvorů pro vypouštění vody ..... **7** strana 1
- Kontrola funkce stíračů a ostřikovačů skel ..... **7** strana 2
- Panoramatická posuvná střecha: kontrola funkce, vyčištění a namazání vodicích lišt a vyčištění větrného krytu ..... **7** strana 4
- Kontrola zámků dveří a dětských pojistek ..... **7** strana 5
- Kontrola funkce vložky zámku ..... **7** strana 5
- Výměna prachového příp. prachového a pachového filtru ..... **7** strana 6
- Nalepení datového štítku ..... **7** strana 7
- Nalepení samolepky Škoda Assistance ..... **7** strana 7
- Kontrola vypnutí a zapnutí spínače odpojování airbagu spolujezdce ..... **7** strana 7

Zkouška emisí ..... **8** strana 1
- Zkouška emisí u vozů se zážehovými motory ..... **8** strana 1
- Kontrolní hodnoty pro měření emisí zážehových motorů ..... **8** strana 2
- Zkouška emisí u vozidel se vznětovým motorem ..... **8** strana 3
- Kontrolní hodnoty pro měření emisí vznětových motorů ..... **8** strana 4

Ostatní ..... **9** strana 1
- Roztahování a vlečení vozidla ..... **9** strana 1
- Zkušební jízda ..... **9** strana 3
- Zvednutí vozidla ..... **9** strana 3

1 Všeobecné informace

Údaje o vozidle ⇒ **1** strana 1

Typový štítek ⇒ **1** strana 2

Datový štítek ⇒ **1** strana 2

Skladování nových vozidel ŠKODA ⇒ **1** strana 2

Dodávka vozidel ze skladu ⇒ **1** strana 2

Dodatečné informace pro zákazníka o servisních prohlídkách a údržbě ⇒ **1** strana 3

Zjištění stáří vozidla ⇒ **1** strana 4

Údaje o vozidle

Identifikační číslo vozidla je vyraženo na pravém uložení tlumičové vzpěry.

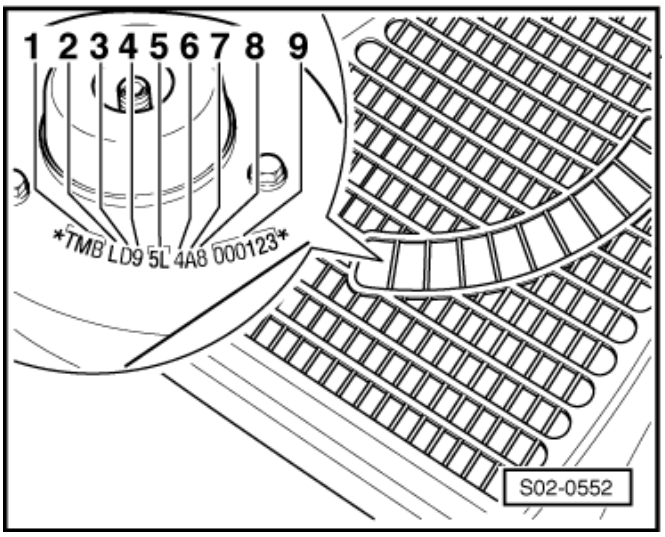

Identifikační číslo vozidla je také umístěno v levém spodním rohu předního okna.

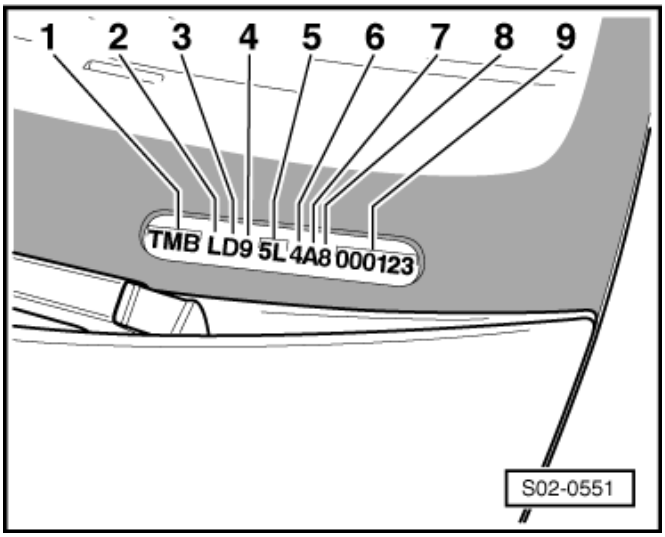

1 - světový kód výrobce

TMB

2 - typ karoserie a výbava:

J - YETI, levostranné řízení, 4x2

K - YETI, pravostranné řízení, 4x2

L - YETI, levostranné řízení, 4x4

M - YETI, pravostranné řízení, 4x4

N - YETI, levostranné řízení, 4x2, víceúčelové vozidlo M1

P - YETI, pravostranné řízení, 4x2, víceúčelové vozidlo M1

R - YETI, levostranné řízení, 4x4, víceúčelové vozidlo M1

S - YETI, pravostranné řízení, 4x4, víceúčelové vozidlo M1

1 - YETI, levostranné řízení, 4x2, vozidlo kategorie N1

2 - YETI, pravostranné řízení, 4x2, vozidlo kategorie N1

3 - YETI, levostranné řízení, 4x4, vozidlo kategorie N1

4 - YETI, pravostranné řízení, 4x4, vozidlo kategorie N1

3 - typ motoru:

B - 1,8l/118 kW/zážehový

C - 2,0l TDI/81 kW/vznětový

D - 2,0l TDI/103 kW/vznětový

E - 2,0l TDI/125 kW/vznětový

F - 1,2l/77 kW/zážehový

4 - systém airbag:

2 - 2 čelní airbagy

4 - 2 čelní + 2 boční airbagy

5 - 2 čelní + 2 boční + 1 kolenní airbag

6 - 2 čelní + 2 boční + 2 hlavové airbagy

7 - 2 čelní + 2 boční + 2 hlavové airbagy+ 1 kolenní airbag

8 - 2 čelní + 4 boční + 2 hlavové airbagy

9 - 2 čelní + 4 boční + 2 hlavové airbagy+ 1 kolenní airbag

5 - typ vozidla:

5L - YETI

6 - interní kód

7 - modelový rok

9 - 2009

A - 2010

B - 2011

8 - výrobní závod:

8 - Vrchlabí

9 - číslo karoserie

Upozornění

Označení karoserie vyrobené jako náhradní díl je provedeneno znakem -#- před a za VIN místo stávajícího znaku --.*

Typový štítek

Typový štítek je umístěn na spodní části pravého sloupku B. ►

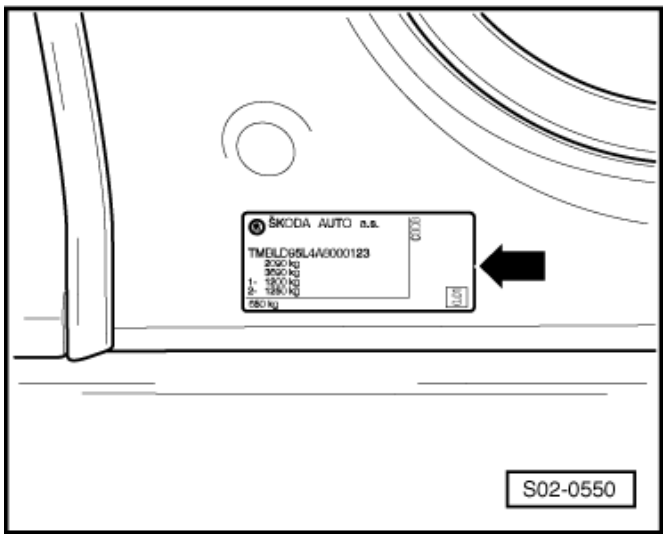

Datový štítek

Datový štítek je umístěn na podlaze zavazadlového prostoru ⇒ Kapitola „Nalepení datového štítku“ v **7**. ►

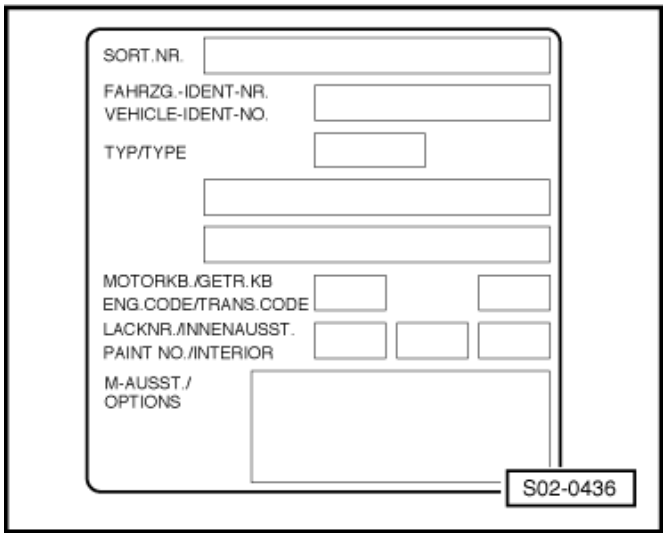

Skladování nových vozidel ŠKODA

Pokyny pro skladování nových vozidel ⇒ Portál Škoda, Informace Škoda, Technika servisních služeb.

Servis pro vystavená a skladovaná vozidla ⇒ Tabulky údržby.

Dodávka vozidel ze skladu

– Před uvedením vozidla do silničního provozu se musí provést „Předprodejní servisní prohlídka“.

– Vyřadit akumulátory, jejichž stáří je vyšší nebo rovno 52 týdnů, nebo klidové napětí je nižšší než 11,6V.
– Zkontrolovat klidové napětí akumulátoru, je-li klidové napětí nižšší než 12,5V, akumulátor plně dobít.

Dodatečné informace pro zákazníka o servisních prohlídkách a údržbě

Informace pro použití vozidla za „ztížených provozních podmínek“:

– Mistr servisní dílny musí zákazníka bezpodmínečně upozornit na skutečnost, že servisní intervaly jsou stanoveny pro provoz vozidla v normálních provozních podmínkách.
– Při provozu vozidla ve „ztížených provozních podmínkách“ je nutno servisní intervaly zkrátit.

Pod pojmem „ztížené provozní podmínky“ se rozumí kromě jiného také to, že vůz je trvale v provozu za následující, alespoň jedné podmínky:

- Tažení přívěsu nebo používání střešního nosiče zavazadel.
- Provoz vozidla na prašných, nerovných, bahnitých či solí ošetřených vozovkách.
- Jízda na krátké vzdálenosti a provoz za teploty okolního vzduchu pod bodem mrazu.

– V případě, že nastala jedna nebo více uvedených „ztížených provozních podmínek“, vysvětlete a poraďte zákazníkovi, které servisní intervaly je třeba zkrátit, např.:

- Předčasná výměna oleje.
- Vyčištění, případně výměna filtrační vložky v tělese vzduchového filtru.

Všeobecné informace:

– Informujte svého zákazníka, že je nutno nechat provádět servisní prohlídky přesně podle předpisu a žádnou nevynechat.
– Ukažte zákazníkovi umístění nálepky na boku panelu přístrojové desky (včetně termínu příštího servisního úkonu).
– Kromě toho zapište do příslušného pole v Servisní knížce, kdy je nutno provést další servisní prohlídku včetně dodatečných operací.
– Výměna oleje musí být provedena v daném intervalu ⇒ Kapitola „Výměna oleje“ v **2**.
– Doporučte zákazníkovi, aby za účelem zajištění provozní spolehlivosti a funkčnosti vozidla včetně zachování nároku na záruku, nechával bezpodmínečně provádět také následující dodatečné úkony:

- Výměnu brzdové kapaliny každé 2 roky (pokud možno spojit se servisní prohlídkou).

Zjištění stáří vozidla

Stáří vozidla lze zjistit na štítku vylepeném na skle.

-Šipka 1- datum výroby.

-Šipka 2- kalendářní týden výroby.

2 Prohlídky

Předprodejní prohlídka -PDI- (Export) ⇒ **2** strana 1

Předprodejní prohlídka - tuzemsko (ČR) ⇒ **2** strana 2

Předávací prohlídka (Export) ⇒ **2** strana 4

Servisní prohlídka ⇒ **2** strana 6

Výměna oleje ⇒ **2** strana 9

Země se zvýšeným obsahem síry v motorové naftě ⇒ **2** strana 10

Tabulky servisů ⇒ **2** strana 10

Předprodejní prohlídka -PDI- (Export)

Pracovní postupy označené * jsou platné pro všechny země, ostatní jsou platné jen v některých zemích!

Srovnání dodaného vozidla s objednávkou	Kapitola
♦ Typ motoru	
♦ Typový štítek na boku vozidla ♦ Datový štítek vozidla (porovnání s vyraženým identifikačním číslem)	⇒ Kapitola „Typový štítek“ v **1** ⇒ Kapitola „Datový štítek“ v **1**
♦ Barva laku, znaky, nápisy	
♦ Sedadla (potah, barva), vnitřní vybavení (barva)	
♦ Autorádio, reproduktory, anténa	
♦ Centrální zamykání, bezpečnostní výstražné zařízení	
♦ Ráfky, pneumatiky	
♦ Panoramatická posuvná střecha	
♦ Zkontrolovat palubní literaturu na kompletnost: Návod k obsluze a Servisní knížka (správná jazyková verze a datum vydání), Pomoc na cestách, příp. kódová karta bezpečnostních šroubů kol, ostatní návody (autorádio, …) - vše v obalu na palubní literaturu	
♦ Ostatní vybavení (kompletnost, stav)	
* Zkontrolovat transportní poškození (karoserie, lak, čalounění, potahy, koberce, pryžové rohože, panely, pneumatiky a ráfky)	⇒ Kapitola „Kontrola pneumatik (včetně rezervního kola)“ v **5**, ⇒ Kapitola „Kontrola poškození ochranného nátěru spodku vozidla a laku karoserie“ v **7**
Vozidlo (vně)	
– Zkontrolovat klíče od vozidla a přívěsek s číslem klíčů - kompletnost, nálepka s čísly klíčů a kódovým číslem imobilizéru na úplnost a čitelnost	
– Zkontrolovat funkci všech zámků (boční dveře, madlo, otvírač, dětská pojistka, motorová kapota, odkládací schránka, víko zavazadlového prostoru, víčko nádrže) a všech klíčů (včetně rezervních)	⇒ Kapitola „Kontrola zámků dveří a dětských pojistek“ v **7**
– Zkontrolovat funkci varovného zařízení proti odcizení vozidla	
Motorový prostor (shora)	
– Zkontrolovat klidové napětí akumulátoru, příp. dobít	⇒ Kapitola „Kontrola klidového napětí akumulátoru“ v **6**
– Zkontrolovat pevné připevnění a zapojení kabelů a svorkovnic (zejména kabelů akumulátoru)	

– Zkontrolovat těsnost motoru, převodovky, chladicího, brzdového a palivového systému	⇒ Kapitola „Pohledová kontrola motoru a dílů v motorovém prostoru na netěsnost a poškození“ v **3**
– Zkontrolovat výšku hladiny oleje v motoru (mezi značkami olejové měrky)	⇒ Kapitola „Kontrola výšky hladiny motorového oleje“ v **3**
– Zkontrolovat výšku hladiny brzdové kapaliny (u značky MAX)	⇒ Kapitola „Kontrola hladiny brzdové kapaliny“ v **5**
– Zkontrolovat výšku hladiny chladicí kapaliny (mezi ryskami); ve zvláštní výbavě mrazuvzdornost do - 35 °C	⇒ Kapitola „Kontrola stavu (množství) a mrazuvzdornosti chladicí kapaliny, příp doplnění“ v **3**
– Zkontrolovat kapalinu v nádobce ostřikovačů (cca. 0,5 l), s přídavkem nemrznoucí směsi	
Vnitřní prostor vozidla	
– Zkontrolovat funkci bezpečnostních pásů, spouštěčů oken a panoramatické posuvné střechy	⇒ Kapitola „Kontrola nastavení pozice elektrického stahování oken“ v **6**
– Zkontrolovat palubní nářadí, náhradní kolo, kompletnost příslušenství a jeho upevnění	
Spodek vozu (na zvedáku)	
– Zkontrolovat spodní stranu podlahy - ochranné nátěry a jejich poškození	⇒ Kapitola „Kontrola poškození ochranného nátěru spodku vozidla a laku karoserie“ v **7**
– Zkontrolovat motor, převodovku, hnací hřídele, ochranné manžety řízení, brzdovou soustavu na těsnost a poškození.	⇒ Kapitola „Pohledová kontrola motoru a dílů v motorovém prostoru na netěsnost a poškození“ v **3**,
– Zkontrolovat umístění brzdových hadic, vedení brzdového a palivového systému, hadice odvzdušnění palivové nádrže.	⇒ Kapitola „Kontrola brzdového systému na netěsnost a poškození“ v **5**

Předprodejní prohlídka - tuzemsko (ČR)

Srovnání dodaného vozidla s objednávkou	Kapitola
♦ Typ motoru	
♦ Typový štítek na boku vozidla	⇒ Kapitola „Typový štítek“ v **1**
♦ Datový štítek vozidla (porovnání s vyraženým identifikačním číslem)	⇒ Kapitola „Datový štítek“ v **1**
♦ Barva laku, znaky, nápisy	
♦ Sedadla (potah, barva), vnitřní vybavení (barva)	
♦ Autorádio, reproduktory, anténa	
♦ Centrální zamykání, varovné zařízení proti odcizení vozidla	
♦ Ráfky, pneumatiky	
♦ Panoramatická posuvná střecha	
♦ Zkontrolovat palubní literaturu na kompletnost: Návod k obsluze a Servisní knížka (správná jazyková verze a datum vydání), Pomoc na cestách, Seznam opraven v ČR, ostatní návody (autorádio, …) - vše v obalu na palubní literaturu	
♦ Ostatní vybavení (kompletnost, stav)	
♦ Pokud je vozidlo starší 12-ti měsíců: provést výměnu brzdové kapaliny	⇒ Kapitola „Výměna brzdové kapaliny“ v **5**

Kontroly, případně práce, které je nutno provést	
Vozidlo (vně)	
– Zkontrolovat plastové a gumové díly na čistotu a poškození	
– Zkontrolovat karoserii na poškození, kontrola laku	⇒ Kapitola „Kontrola poškození ochranného nátěru spodku vozidla a laku karoserie“ v **7**
– Zkontrolovat klíče od vozidla a přívěsek s číslem klíčů - kompletnost, nálepka s čísly klíčů a kódovým číslem imobilizéru na úplnost a čitelnost	
– Zkontrolovat funkci vnějších dveřních klik, dětských pojistek, dveřních spínačů, funkčnost všech zámků a klíčů (včetně rezervního), dveří, víka zavazadlového prostoru, víčka palivové nádrže, pojistky víka motorového prostoru	⇒ Kapitola „Kontrola zámků dveří a dětských pojistek“ v **7**
– Zkontrolovat funkci varovného zařízení proti odcizení vozidla	
– Zkontrolovat utahovací moment šroubů kol (ocelové a hliníkové ráfky 120 Nm), namontovat ochranné kryty kol	⇒ Kapitola „Kontrola utažení kolových šroubů na předepsaný utahovací moment“ v **5**
– Zkontrolovat tlak vzduchu v pneumatikách (včetně rezervního kola, příp. nouzového rezervního kola) - případně tlak upravit, namontovat čepičky ventilků	⇒ Kapitola „Kontrola tlaku vzduchu v pneumatikách: základní nastavení“ v **5**
Motorový prostor (shora)	
– Zkontrolovat klidové napětí akumulátoru, příp. provést dobití akumulátoru	⇒ Kapitola „Kontrola klidového napětí akumulátoru“ v **6**
– Zkontrolovat uchycení el. kabelů a svorkovnic (zejména kabelů akumulátoru)	
– Zkontrolovat těsnost motoru, převodovky, chladicího, brzdového a palivového systému	⇒ Kapitola „Pohledová kontrola motoru a dílů v motorovém prostoru na netěsnost a poškození“ v **3**, ⇒ Kapitola „Kontrola brzdového systému na netěsnost a poškození“ v **5**
– Zkontrolovat výšku hladiny oleje v motoru (mezi ryskami olejové měrky)	⇒ Kapitola „Kontrola výšky hladiny motorového oleje“ v **3**
– Zkontrolovat výšku hladiny brzdové kapaliny (u značky „MAX“)	⇒ Kapitola „Kontrola hladiny brzdové kapaliny“ v **5**
– Zkontrolovat výšku hladiny chladicí kapaliny (mezi ryskami)	⇒ Kapitola „Kontrola stavu (množství) a mrazuvzdornosti chladicí kapaliny, příp doplnění“ v **3**
– Zcela naplnit nádobku ostřikovačů, s přídavkem nemrznoucí kapaliny při nebezpečí mrazů	
– Zkontrolovat funkčnost všech ostřikovacích trysek (skla, světlomety), příp. seřídit	⇒ Kapitola „Kontrola funkce stíračů a ostřikovačů skel“ v **7**
– Navolit jazyk informačního displeje (vozy s informačním displejem)	⇒ Kapitola „Navolení jazyka panelu přístrojů“ v **6**
– Zkontrolovat funkci spínače airbagu „ON/OFF“ a přepnout na „ON“	⇒ Kapitola „Kontrola vypnutí a zapnutí spínače odpojování airbagu spolujezdce“ v **7**
– Vypnout transportní modus akumulátoru	⇒ Kapitola „Vypnutí transportního modusu akumulátoru“ v **6**
Vnitřní prostor vozidla	
– Zkontrolovat všechny spínače, všechny elektrické spotřebiče, ukazatele a ovládací prvky	⇒ Kapitola „Kontrola funkce elektrických spotřebičů“ v **6**
– Zkontrolovat čistotu a nepoškození čalounění, potahů, koberců a pryžových rohoží	

– Nastavit teplotu na 22 °C (Climatronic)	⇒ Kapitola „Climatronic: nastavení teploty na 22 °C“ v **6**
– Zkontrolovat funkci autorádia, nastavit hodiny	⇒ Kapitola „Kontrola funkce autorádia“ v **6**
– Vynulovat ukazatele servisních intervalů	⇒ Kapitola „Nulování ukazatele servisních intervalů (SIA)“ v **6**
– Zkontrolovat nastavení elektrického stahování oken	⇒ Kapitola „Kontrola nastavení pozice elektrického stahování oken“ v **6**
– Namontovat síť v zavazadlovém prostoru (pokud je ve výbavě)	
– Zkontrolovat funkci bezpečnostních pásů a jejich výškovou seřiditelnost, stahování bočních oken a funkci panoramatická posuvné střechy	
– Zkontrolovat palubní nářadí, rezervní kolo a příslušenství na kompletnost a jeho upevnění	
– Provést montáž koberců a antény vložené do vozidla	
– Nalepení samolepky Škoda Assistance na levé přední sklo	⇒ Kapitola „Nalepení samolepky Škoda Assistance“ v **7**
Spodek vozu (na zvedáku)	
– Zkontrolovat spodní stranu podlahy (ochranné nátěry a jejich poškození)	⇒ Kapitola „Kontrola poškození ochranného nátěru spodku vozidla a laku karoserie“ v **7**
– Zkontrolovat na netěsnosti a poškození: motor, převodovku, hnací hřídele, řízení, brzdy, nápravy, ochranné manžety kulových čepů. Zkontrolovat správnou montážní polohu brzdových hadic a trubek, palivového vedení včetně odvzdušnění palivové soustavy	⇒ Kapitola „Pohledová kontrola motoru a dílů v motorovém prostoru na netěsnost a poškození“ v **3**, ⇒ Kapitola „Kontrola brzdového systému na netěsnost a poškození“ v **5**
– Zkontrolovat poškození pneumatik a ráfků	⇒ Kapitola „Kontrola pneumatik (včetně rezervního kola)“ v **5**
Konečné práce	
– Provést zkušební jízdu	⇒ Kapitola „Zkušební jízda“ v **9**
– Přečíst paměť závad všech systémů, příp. smazat	⇒ Kapitola „Připojení diagnostického přístroje a přečtení paměti závad“ v **6**
– Odstranit ochranné potahy	
– Odstranit dobíjecí tabulku z akumulátoru (pokud byla nalepena)	
– Vyplnit Servisní knížku, nalepit datový štítek do Servisní knížky a do vozidla na podlahu zavazadlového prostoru vedle rezervního kola, vyplnit nálepku „Příští servisní prohlídka“ a nalepit ji na bok panelu přístrojové desky u řidiče	⇒ Kapitola „Nalepení datového štítku“ v **7**
– Provést závěrečnou kontrolu bezvadného stavu pro předání zákazníkovi	

Předávací prohlídka (Export)

Kontroly, případně práce, které je nutno provést	Kapitola
Vozidlo (vně)	
– Zkontrolovat plastové a gumové díly na čistotu, poškození	
– Zkontrolovat karoserii na poškození, kontrola laku	

– Zkontrolovat funkci všech zámků (boční dveře, madlo, otvírač, dětská pojistka, motorová kapota, odkládací schránka, víko zavazadlového prostoru, víčko nádrže) a všech klíčů (včetně rezervních)	⇒ Kapitola „Kontrola zámků dveří a dětských pojistek“ v **7**
– Zkontrolovat funkci varovného zařízení proti odcizení vozidla	
– Dotáhnout šrouby kol předepsaným momentem, namontovat ochranné kryty kol	⇒ Kapitola „Kontrola utažení kolových šroubů na předepsaný utahovací moment“ v **5**
– Zkontrolovat tlak vzduchu v pneumatikách (včetně rezervního kola) - případně tlak upravit, namontovat čepičky ventilků	⇒ Kapitola „Kontrola tlaku vzduchu v pneumatikách: základní nastavení“ v **5**
– Pokud je vozidlo starší 12-ti měsíců: provést výměnu brzdové kapaliny	⇒ Kapitola „Výměna brzdové kapaliny“ v **5**
Motorový prostor (shora)	
– Zkontrolovat klidové napětí akumulátoru, příp. dobít	⇒ Kapitola „Kontrola klidového napětí akumulátoru“ v **6**
– Zkontrolovat pevné připevnění a zapojení kabelů a svorkovnic (zejména kabelů akumulátoru)	
– Zkontrolovat výšku hladiny oleje v motoru (mezi značkami olejové měrky)	⇒ Kapitola „Kontrola výšky hladiny motorového oleje“ v **3**
– Zkontrolovat výšku hladiny brzdové kapaliny (u značky „MAX“)	⇒ Kapitola „Kontrola hladiny brzdové kapaliny“ v **5**
– Zkontrolovat výšku hladiny chladicí kapaliny (mezi ryskami); ve zvláštní výbavě mrazuvzdornost do - 35 °C	⇒ Kapitola „Kontrola stavu (množství) a mrazuvzdornosti chladicí kapaliny, příp doplnění“ v **3**
– Zcela naplnit nádobku ostřikovačů s přídavkem nemrznoucí kapaliny při nebezpečí mrazů	
– Zkontrolovat ostřikovače a stírače, zkontrolovat seřízení ostřikov. trysek, klidovou polohu stíračů	⇒ Kapitola „Kontrola funkce stíračů a ostřikovačů skel“ v **7**
Vnitřní prostor vozidla	
– Vypnout transportní modus akumulátoru	⇒ Kapitola „Vypnutí transportního modusu akumulátoru“ v **6**
– Zkontrolovat čistotu a poškození čalounění, potahů, koberců, pryžových rohoží a panelů	
– Zkontrolovat všechny spínače, všechny elektrické spotřebiče, ukazatele a ovládací prvky	⇒ Kapitola „Kontrola funkce elektrických spotřebičů“ v **6**
– Zkontrolovat funkci spínače airbagu „ON/OFF“ a přepnout na „ON“	⇒ Kapitola „Kontrola vypnutí a zapnutí spínače odpojování airbagu spolujezdce“ v **7**
– Nastavit teplotu na 22 °C (Climatronic)	⇒ Kapitola „Climatronic: nastavení teploty na 22 °C“ v **6**
– Funkce autorádia, navolení stanic do předvoleb, seřízení hodin	⇒ Kapitola „Kontrola funkce autorádia“ v **6**
– Namontovat síť zavazadlového prostoru (je-li ve výbavě)	
– Vynulovat ukazatel servisních intervalů	⇒ Kapitola „Nulování ukazatele servisních intervalů (SIA)“ v **6**
– Navolit jazyk displeje (vozy s informačním displejem) - LHD vozy	⇒ Kapitola „Navolení jazyka panelu přístrojů“ v **6**
– Nastavit elektrické stahování oken	⇒ Kapitola „Kontrola nastavení pozice elektrického stahování oken“ v **6**

– Zkontrolovat palubní literaturu na kompletnost: Návod k obsluze a Servisní knížka (správná jazyková verze a datum vydání), Pomoc na cestách, ostatní návody (autorádio, …) - vše v obalu na palubní literaturu	
Spodek vozu (na zvedáku)	
– Zkontrolovat spodní stranu podlahy (ochranné nátěry a jejich poškození)	⇒ Kapitola „Kontrola poškození ochranného nátěru spodku vozidla a laku karoserie“ v **7**
– Zkontrolovat na netěsnosti a poškození: motor, převodovku, hnací hřídele, řízení, brzdy, nápravy, ochranné manžety kulových čepů. Zkontrolovat správnou montážní polohu brzdových hadic a trubek, palivového vedení včetně odvzdušnění palivové soustavy	⇒ Kapitola „Pohledová kontrola motoru a dílů v motorovém prostoru na netěsnost a poškození“ v **3**, ⇒ Kapitola „Kontrola brzdového systému na netěsnost a poškození“ v **5**
– Zkontrolovat poškození pneumatik a ráfků	⇒ Kapitola „Kontrola pneumatik (včetně rezervního kola)“ v **5**
Konečné práce	
– Provést zkušební jízdu	⇒ Kapitola „Zkušební jízda“ v **9**
– Přečíst paměť závad všech systémů	⇒ Kapitola „Připojení diagnostického přístroje a přečtení paměti závad“ v **6**
– Vyplnit Servisní knížku, nalepit datový štítek do Servisní knížky a do vozidla na podlahu zavazadlového prostoru vedle rezervního kola, vyplnit nálepku „Příští servisní prohlídka“ a nalepit ji na bok panelu přístrojové desky u řidiče	⇒ Kapitola „Nalepení datového štítku“ v **7**
– Odstranit dobíjecí tabulku z akumulátoru (pokud byla nalepena)	
– Provést montáž koberců a antény vložené do vozidla	
– Odstranit ochranné potahy	
– Závěrečná kontrola bezvadného stavu vozidla pro předání zákazníkovi	

Servisní prohlídka

Při každé prohlídce:

- Zkontrolovat zda není překročeno datum použitelnosti autolékárny.
- Zeptat se zákazníka, zda si přeje vyměnit stírací lišty.
- Zeptat se zákazníka, zda si přeje naplnit náplň do ostřikovačů (čisticí a nemrznoucí kapalinu).
- Informovat zákazníka o nedostatcích vyžadujících opravu, které byly zjištěny během prohlídky.

Popis pracovních úkonů	Kapitola
Každé 2 roky – Výměna brzdové kapaliny – Prachový a pylový filtr pro prostor cestujících: Výměna (vozy, které najedou méně jak 60 000 km za 2 roky)	⇒ Kapitola „Výměna brzdové kapaliny“ v **5** ⇒ Kapitola „Výměna prachového příp. prachového a pachového filtru“ v **7**
Každé 4 roky – Vyměnit náplň sady pro opravu pneumatik (je-li ve výbavě) sledovat datum použitelnosti	⇒ Kapitola „Sada pro opravu pneumatik“ v **5**

Popis pracovních úkonů	Kapitola
Každých 6 let – Vyměnit záložní zdroj sirény varovného zařízení	⇒ Kapitola „Výměna záložního zdroje sirény varovného zařízení“ v **6**
Každých 90 000 km – Výměna čističe paliva (vznětový motor při provozu na naftu, která odpovídá normě DIN EN 590)	⇒ Kapitola „Výměna čističe paliva (vznětový motor)“ v **3**
Každých 90 000 km nebo 6 let – Výměna zapalovacích svíček - zážehový motor 1,8/118 kW – Čištění pouzdra a výměna vložky vzduchového filtru	⇒ Kapitola „Výměna zapalovacích svíček“ v **3** ⇒ Kapitola „Výměna vložky čističe vzduchu“ v **3**
Každých 150 000 km – Kontrola filtru pevných částic - vznětové motory s DPF	⇒ Kapitola „Kontrola filtru pevných částic“ v **3**
Každých 180 000 km – Výměna ozubeného řemene vačkového hřídele - vznětové motory Common Rail	⇒ Kapitola „Výměna ozubeného řemene, příp. i napínací kladky“ v **3**
Kontrola emisí: platnost - viz emisní nálepka na SPZ (platí jen pro některé země)	

Př každé prohlídce: Popis pracovních úkonů	Kapitola
– Přečíst paměť závad všech systémů	⇒ Kapitola „Připojení diagnostického přístroje a přečtení paměti závad“ v **6**
– Vynulovat ukazatel servisních intervalů	⇒ Kapitola „Nulování ukazatele servisních intervalů (SIA)“ v **6**
– Kontrola funkce vložky zámku	⇒ Kapitola „Kontrola funkce vložky zámku“ v **7**
– Zkontrolovat funkci panoramatické posuvné střechy, vyčistit a namazat	⇒ Kapitola „Panoramatická posuvná střecha: kontrola funkce, vyčištění a namazání vodicích lišt a vyčištění větrného krytu“ v **7**
– Motorový olej: Vypustit nebo odsát Vyměnit olejový filtr Nalít nový olej	⇒ Kapitola „Vypuštění nebo odsátí motorového oleje; výměna olejového filtru a naplnění motorového oleje“ v **3**
– Zkontrolovat akumulátor	⇒ Kapitola „Kontrola akumulátoru“ v **6**
– Zkontrolovat znečištění oddělovacího prostoru, případně vyčistit	⇒ Kapitola „Kontrola a příp. vyčištění oddělovacího prostoru a otvorů pro vypouštění vody“ v **7**
– Vyměnit čistič paliva - vznětový motor při provozu na naftu, která neodpovídá normě DIN EN 590 (každých 30 000 km)	⇒ Kapitola „Výměna čističe paliva (vznětový motor)“ v **3**
– Zkontrolovat množství brzdové kapaliny, případně doplnit	⇒ Kapitola „Kontrola hladiny brzdové kapaliny“ v **5**
– Zkontrolovat brzdovou soustavu na netěsnosti a poškození	⇒ Kapitola „Kontrola brzdového systému na netěsnost a poškození“ v **5**

Př každé prohlídce: Popis pracovních úkonů	Kapitola
– Zkontrolovat tloušťku brzdového obložení	⇒ Kapitola „Kontrola tloušťky brzdového obložení vpředu a vzadu“ v **5**
– Zkontrolovat tlak vzduchu v pneumatikách (včetně rezervního kola) - případně tlak upravit	⇒ Kapitola „Kontrola tlaku vzduchu v pneumatikách: základní nastavení“ v **5**
– Zkontrolovat druh a způsob opotřebení pneumatik (včetně rezervního kola)	⇒ Kapitola „Kontrola pneumatik (včetně rezervního kola)“ v **5**
– Zkontrolovat a zapsat hloubku profilu pneumatik (včetně rezervního kola) (PL..., PP..., ZP..., ZL..., REZ...)	⇒ Kapitola „Kontrola a záznam hloubky profilu pneumatik (včetně rezervního kola)“ v **5**
– Zkontrolovat datum použitelnosti sady pro opravu pneumatik (je-li ve výbavě)	⇒ Kapitola „Sada pro opravu pneumatik“ v **5**
– Zkontrolovat ochranný nátěr spodku a lak karoserie	⇒ Kapitola „Kontrola poškození ochranného nátěru spodku vozidla a laku karoserie“ v **7**
– Vyměnit prachový a pylový filtr pro prostor cestujících: Výměna (každých 60 000 km nebo 2 roky)	⇒ Kapitola „Výměna prachového příp. prachového a pachového filtru“ v **7**
– Zkontrolovat funkci všech spínačů elektrických spotřebičů, ukazatelů a ovládacích prvků - každých 60 000 km nebo 4 roky	⇒ Kapitola „Kontrola funkce elektrických spotřebičů“ v **6**
– Zkontrolovat funkci stíračů a ostřikovačů skel a stav stíracích lišt, příp. seřídit a doplnit kapalinu - každých 60 000 km nebo 4 roky	⇒ Kapitola „Kontrola funkce stíračů a ostřikovačů skel“ v **7**
– Pohledová kontrola motoru a dílů v motorovém prostoru na netěsnosti a poškození - každých 60 000 km nebo 4 roky	⇒ Kapitola „Pohledová kontrola motoru a dílů v motorovém prostoru na netěsnost a poškození“ v **3**
– Zkontrolovat a zapsat mrazuvzdornost chladicí kapaliny ..... °C, těsnost chladicí soustavy, případně doplnit chladicí kapalinu - každých 60 000 km nebo 4 roky	⇒ Kapitola „Kontrola stavu (množství) a mrazuvzdornosti chladicí kapaliny, příp doplnění“ v **3**
– Řemen alternátoru - zkontrolovat stav a u motorů bez napínací kladky zkontrolovat také napnutí - každých 60 000 km nebo 4 roky	⇒ Kapitola „Kontrola stavu řemene alternátoru“ v **3**
– Pohledová kontrola převodovky, hnacích hřídelů a ochranných manžet kloubů na netěsnosti a poškození - každých 60 000 km nebo 4 roky	⇒ Kapitola „Pohledová kontrola motoru a dílů v motorovém prostoru na netěsnost a poškození“ v **3**
– Zkontrolovat kulové čepy a ochranné manžety na netěsnosti a poškození - každých 60 000 km nebo 4 roky	⇒ Kapitola „Kontrola vůle, upevnění a manžetových těsnění hlavic spojovacích tyčí řízení“ v **5**
– Zkontrolovat vůli, upevnění a vlnovcová těsnění hlavic spojovací tyče - každých 60 000 km nebo 4 roky	⇒ Kapitola „Kontrola vůle, upevnění a manžetových těsnění hlavic spojovacích tyčí řízení“ v **5**
– Zkontrolovat výfukový systém na netěsnost, poškození a upevnění - každých 60 000 km nebo 4 roky	
– Vyměnit olej: Haldex spojka (vozy 4x4) - pouze každých 60 000 km	⇒ Kapitola „Výměna oleje spojky Haldex“ v **4**
– Zkontrolovat, případně seřídit světlomety - každých 60 000 km nebo 4 roky	⇒ Kapitola „Kontrola a seřízení světlometů“ v **6**

Př každé prohlídce: Popis pracovních úkonů	**Kapitola**
– Promazat mechanizmus zámku víka motorového prostoru - každých 60 000 km nebo 4 roky	
– Provést zkušební jízdu - každých 60 000 km nebo 4 roky	⇒ Kapitola „Zkušební jízda“ v **9**
– Nálepku „Příští servisní prohlídka“ nalepit na bok panelu přístrojové desky (na straně řidiče) a označit termín příští prohlídky, tzn. podle ukazatele nebo časový a kilometrový termín (také termín výměny brzdové kapaliny)	
– Vyplnit závěsný štítek pro servis a zavěsit na vnitřní zrcátko	
– Předat zákazníkovi vyplněný a podepsaný formulář	

Výměna oleje

Cca 15 000 km (7 500 km při provozu na naftu s vyšším obsahem síry **2** strana 10**) nebo 1 rok: Vozy s proměnlivými servisními intervaly a extrémními provozními podmínkami.**

Každých 15 000 km (7 500 km při provozu na naftu s vyšším obsahem síry **2** strana 10**) nebo 1 rok: Vozy s pevnými servisními intervaly pro výměnu motorového oleje.**

V zemích se zvýšeným obsahem síry v motorové naftě je nutné provádět výměnu motorového oleje každých 7 500 km **2** strana 10**.**

Při každé výměně oleje:

- Zeptat se zákazníka, zda si přeje vyměnit stírací lišty.
- Zeptat se zákazníka, zda si přeje naplnit náplň do ostřikovačů (čisticí a nemrznoucí kapalinu).
- Informovat zákazníka o nedostatcích vyžadujících opravu, které byly zjištěny během prohlídky.

Popis pracovních úkonů		Kapitola
– Motorový olej:	Vypustit nebo odsát Vyměnit olejový filtr Nalít nový olej	⇒ Kapitola „Vypuštění nebo odsátí motorového oleje; výměna olejového filtru a naplnění motorového oleje“ v **3**
– Kontrola tloušťky brzdového obložení brzd		⇒ Kapitola „Kontrola tloušťky brzdového obložení vpředu a vzadu“ v **5**
– Nulování ukazatele servisních intervalů		⇒ Kapitola „Nulování ukazatele servisních intervalů (SIA)“ v **6**
– Výměna čističe paliva - vznětové motory při provozu na naftu s vyšším obsahem síry ⇒ **2** strana 10		⇒ Kapitola „Výměna čističe paliva (vznětový motor)“ v **3**
Po každé výměně oleje		
– Nálepku „Příští servisní prohlídka“ vyplnit (max. 1 rok nebo 15 000 km (7500 km při provozu na naftu s vyšším obsahem síry ⇒ **2** strana 10) a nalepit na bok panelu přístrojové desky (na straně řidiče)		
– Vyplnit závěsný štítek pro servis a zavěsit na vnitřní zrcátko		
– Předat zákazníkovi vyplněný a podepsaný formulář		

Země se zvýšeným obsahem síry v motorové naftě

V těchto zemích je nutné provádět výměnu motorového oleje každých 7 500 km.

Země se zvýšeným obsahem síry v motorové naftě		
Angola	Jordánsko	Paraguay
Arménie	Kazachstán	Salvador
Bahrain	Keňa	Saúdská Arábie
Bangladéš	Kolumbie	Senegal
Barbados	Kuba	Seychely
Belize	Kuvajt	Spojené arabské emiráty
Černá Hora	Libanon	Srbsko
Dominikánská republika	Libye	Srí Lanka
Egypt	Malajsie	Sýrie
Ekvádor	Maroko	Tádžikistán
Etiopie	Mauricius	Tahiti
Ghana	Moldavsko	Turecko
Guatemala	Nigérie	Uzbekistán
Indonésie	Nová Kaledonie	Venezuela
Irák	Pákistán	
Írán	Panama	
Jemen	Peru	

Tabulky servisů

VW normy motorových olejů

Typ motoru	QG1	QG2
Zážehové motory:		
	VW 504 00	VW 502 00
Vznětové motory:		
Vznětové motory s DPF:	VW 507 00	VW 507 00

Upozornění

Uvedené specifikace musí být uvedeny na obalu samostatně nebo společně s jinými specifikacemi.

Intervaly výměny filtrů

Filtr motorového oleje:	
Vozy s QG1	Podle ukazatele servisních intervalů
Vozy s QG2	Každých 15 000 km nebo 1 rok

Vzduchový filtr:	
Všechny vozy	Každých 90 000 km nebo 6 let

Palivový filtr:		
Vznětové motory	**Diesel dle EN 590**	**Diesel, který neodpovídá EN 590 Biodiesel**
	Každých 90 000 km	Každých 30 000 km

Prachový a pylový filtr:	
Všechny vozy	Každých 60 000 km nebo 2 roky

Intervaly výměny ozubených řemenů

Vznětové motory				
Typ motoru	**Kód motoru**	**Časové období**	**Interval výměny ozubeného řemene**	**Interval výměny napínací kladky**
TDI CR (Common Rail)	CBDB	Od uvedení do provozu	Každých 180 000 km	

Servisní intervaly

Servisní intervaly - události:			
Od- do	**Servisní událost**	**Vozy s QG2**	**Vozy s QG1**
Od uvedení do provozu	Servisní prohlídka	Každých 30 000 km nebo 2 roky, podle toho co nastane dříve	Proměnlivě od 15 000 km nebo 1 rok do max. 30 000 km nebo max. 2 roky, podle toho co nastane dříve
	Výměna motorového oleje	Každých 15 000 km nebo 1 rok	

3 Motory

Přehled motorů ⇒ **3** strana 1

Typ motoru ⇒ **3** strana 3

Pohledová kontrola motoru a dílů v motorovém prostoru na netěsnost a poškození ⇒ **3** strana 3

Výměna ozubeného řemene, příp. i napínací kladky ⇒ **3** strana 3

Kontrola výšky hladiny motorového oleje ⇒ **3** strana 3

Vypuštění nebo odsátí motorového oleje; výměna olejového filtru a naplnění motorového oleje ⇒ **3** strana 4

Výměna olejového filtru ⇒ **3** strana 5

Kontrola stavu (množství) a mrazuvzdornosti chladicí kapaliny, příp doplnění ⇒ **3** strana 6

Kontrola stavu řemene alternátoru ⇒ **3** strana 8

Schéma vedení řemene alternátoru ⇒ **3** strana 9

Výměna zapalovacích svíček ⇒ **3** strana 10

Výměna vložky čističe vzduchu ⇒ **3** strana 10

Výměna čističe paliva (vznětový motor) ⇒ **3** strana 10

Kontrola filtru pevných částic ⇒ **3** strana 11

Přehled motorů

Upozornění

- *U motorů s předepsaným bezolovnatým benzinem 95 oktanů je možné za cenu mírného snížení výkonových parametrů použít i bezolovnatý benzin 91 oktanů.*
- *U motorů s předepsaným bezolovnatým benzinem 98 oktanů je možné za cenu mírného snížení výkonových parametrů použít i bezolovnatý benzin 95 oktanů.*

Zážehové motory

Identifikační kód Emisní norma Výroba (od...do)	**CDAA** EU-5 05.09 ...	
Zdvihový objem v litrech	1,8	
Výkon (kW při 1/min)	118/4500 - 6200	
Max. toč. moment (Nm při 1/min)	250/1500 - 4500	
Vrtání (∅ mm)	82,5	
Zdvih (mm)	84,1	
Stupeň komprese	9,6	
Hydraulická zdvihátka	X	
Příprava směsi Zapalování/vstřikování	Bosch Motronic MED 17.5	
Palivo min. okt. č.	95	
Pořadí zapalování	1-3-4-2	
Zpětné vedení výfuk. plynů	-	
Vlastní diagnostika	X	
Katalyzátor	X	
Přeplňování	X	
Chlazení přeplňovaného vzduchu	X	
Lambda sonda	X	

Vznětové motory

Identifikační kód Emisní norma Výroba (od...do)	**CBDB** EU-5 05.09 ...	
Zdvihový objem v litrech	2,0	
Výkon (kW při 1/min)	103/4200	
Max. toč. moment (Nm při 1/min)	320/1750...2500	
Vrtání (∅ mm)	81	
Zdvih (mm)	95,5	
Stupeň komprese	16,5	
Hydraulická zdvihátka	X	
Common Rail	X	
Příprava směsi/vstřikování	Bosch EDC 17 CP 14	
Pořadí zapalování	1-3-4-2	
Zpětné vedení výfuk. plynů	X	
Vlastní diagnostika	X	
Katalyzátor	X	
Přeplňování	X	
Chlazení přeplňovaného vzduchu	X	
Lambda sonda	X	
Filtr pevných částic	X	

Typ motoru

Motor s kódem CDAA, CBDB. Kód motoru a výrobní číslo se nachází u rozdělení motor/převodovka.

Následně je na krytu ozubeného řemene nálepka s kódem motoru a výrobním číslem.

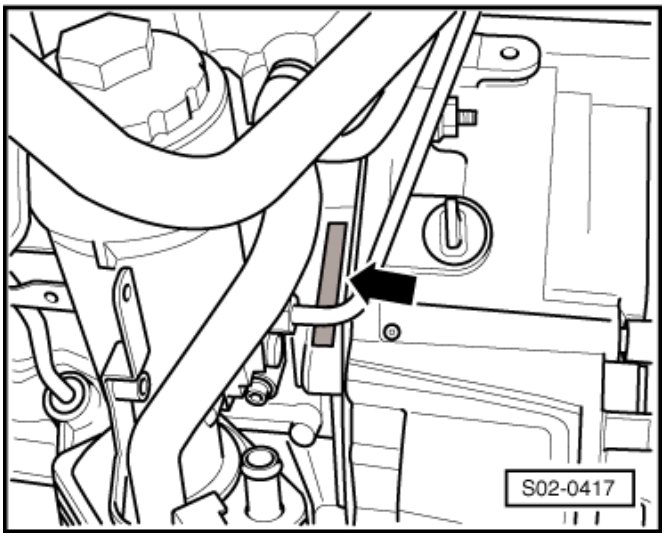

Pohledová kontrola motoru a dílů v motorovém prostoru na netěsnost a poškození

– Kontrola motoru a dílů v motorovém prostoru na netěsnost a poškození (shora i zespoda vozidla).
– Kontrola vedení, hadic a přípojů palivové soustavy a chladicího a topného systému na netěsnosti, odřená místa, pórovitost a lámavost.
– Kontrola převodovky, resp. rozvodovky (rozvodovek) a Haldex spojky na netěsnosti (např. vypouštěcí šroub, hnací hřídele, tyčové ústrojí řízení, atd.).
– Kontrola řízení, těsnicích manžet vývodů spojovací tyče řízení a manžet řízení na poškození a správnou polohu.
– Kontrola ochranných manžet kulových čepů na poškození, těsnost a správnou polohu.

Výměna ozubeného řemene, příp. i napínací kladky

– Demontáž a montáž ozubeného řemene, příp. i napínací kladky ⇒ Motor 2,0/103 kW TDI CR ⇒ opr. sk. 13.

Kontrola výšky hladiny motorového oleje

Upozornění

- *Hladina oleje nesmí být v žádném případě nad oblastí -a- - nebezpečí poškození katalyzátoru.*
- *Při měření hladiny oleje musí vozidlo stát vodorovně. Po vypnutí motoru několik minut vyčkejte, aby mohl olej natéci zpět do olejové vany.*

– Vytáhnout měrku oleje, otřít čistým hadříkem a měrku opět zasunout až na doraz.
– Měrku znovu vytáhnout a odečíst stav oleje.

Hladina oleje v oblasti -a-

– Olej se nesmí doplnit.

Hladina oleje v oblasti -b-

– Olej se může doplnit. Může se stát, že potom hladina oleje vystoupí do oblasti -a-.

Hladina oleje v oblasti -c-

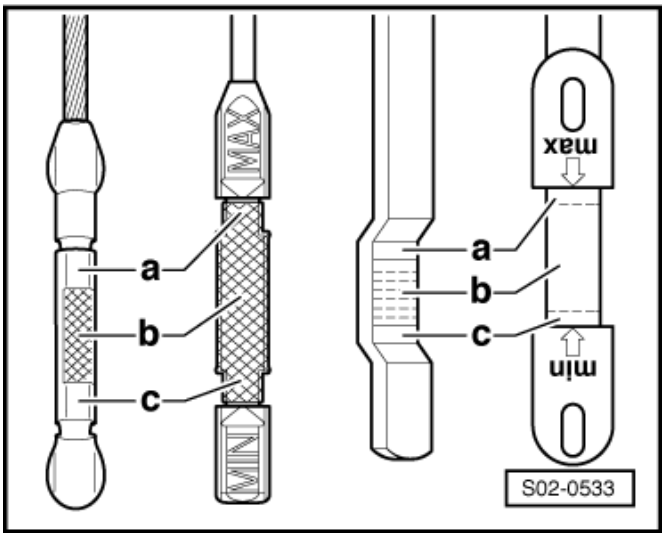

– Olej se musí doplnit. Stačí, když potom hladina oleje vystoupí do oblasti -b-.

Vypuštění nebo odsátí motorového oleje; výměna olejového filtru a naplnění motorového oleje

Potřebné speciální nářadí, kontrolní a měřicí přístroje a pomocné prostředky

- Přístroj na zachycování a odsávání použitého oleje např. -V.A.G 1782-

Upozornění

- *Výměnu motorového oleje provádět pokud možno za provozní teploty motoru.*
- *Bezpodmínečně zachovávat příslušné předpisy o olejovém hospodářství a likvidaci použitých olejů!*
- *Čištění a opětné použití olejových filtrů je nepřípustné!*

– Sejmout uzávěr oleje.

– Motorový olej odsát přístrojem na zachycování a odsávaní použitého oleje

nebo

– Demontovat spodní kryt.

– Vyšroubovat vypouštěcí šroub a vytékajicí olej zachytit do příslušné nádoby.

Upozornění

Vypouštěcí šroub vždy vyměnit.

– Našroubovat nový vypouštěcí šroub s těsnicím kroužkem a utáhnout 30 Nm.

– Vyměnit olejový filtr ⇒ **3** strana 5.

– Nalít olej podle dané specifikace ⇒ **3** strana 5.

Množství olejové náplně

Motor		Přibližné množství oleje s výměnou olejového filtru
2,0 l/103 kW TDI CR (Common Rail)	CBDB	4,3 l
1,8 l/118 kW	CDAA	4,6 l

Ve výrobě je motor naplněn kvalitním olejem, který lze použít celoročně s výjimkou oblasti s extrémním klimatem.

– Uzávěr oleje opět nasadit.

– Nastartovat motor a zkontrolovat na těsnost.

– Zkontrolovat znovu stav hladiny oleje v motoru a případně olej doplnit ⇒ **3** strana 3.

– Je-li olej opět doplňován, vyčkat min. 3 minuty a potom zkontrolovat hladinu oleje ⇒ **3** strana 3.
– Namontovat spodní kryt.

Upozornění

*Pro zamezení poškození katalyzátoru nesmí hladina oleje přesáhnout značku -max- ⇒ **3** strana 3.*

VW normy motorových olejů

Typ motoru	QG1	QG2
Zážehové motory:		
	VW 504 00	VW 502 00
Vznětové motory:		
Vznětové motory s DPF:	VW 507 00	VW 507 00

Upozornění

Uvedené specifikace musí být uvedeny na obalu samostatně nebo společně s jinými specifikacemi.

Výměna olejového filtru

Vozy se zážehovým motorem

Vozy s výměnným filtrem oleje

Potřebné speciální nářadí, kontrolní a měřicí přístroje a pomocné prostředky

- Klíč na olejový filtr

– Olejový filtr povolit a demontovat (dle umístění filtru popř. demontovat kryt motoru).
– Očistit těsnicí plochu na motoru.
– Lehce naolejovat gumové těsnění.
– Našroubovat nový filtr a ručně jej dotáhnout.

Utahovací moment filtru: 22 Nm

– Vyzkoušet po doplnění oleje těsnost motoru za provozní teploty.

Vozy se vznětovým motorem

Potřebné speciální nářadí, kontrolní a měřicí přístroje a pomocné prostředky

- Klíč na olejový filtr -3417-, resp. klíč 32

Pro motory TDI CR (Common Rail)

– Vyšroubovat šroub -šipka-.
– Uvolnit a dát stranou elektromagnetický ventil -1- včetně držáku.
– Uvolnit a dát stranou vedení -2-.

Pokračování pro všechny vozy

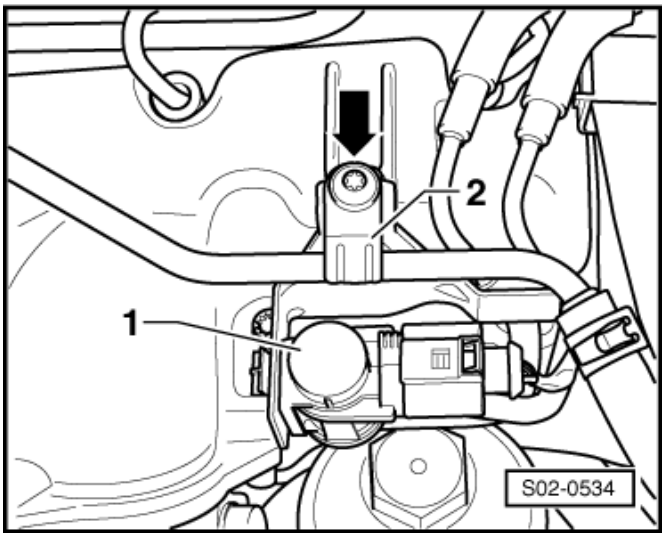

– Uvolnit uzávěr -1-.
– Vyměnit O-kroužek -2- a vložku filtru -3-.

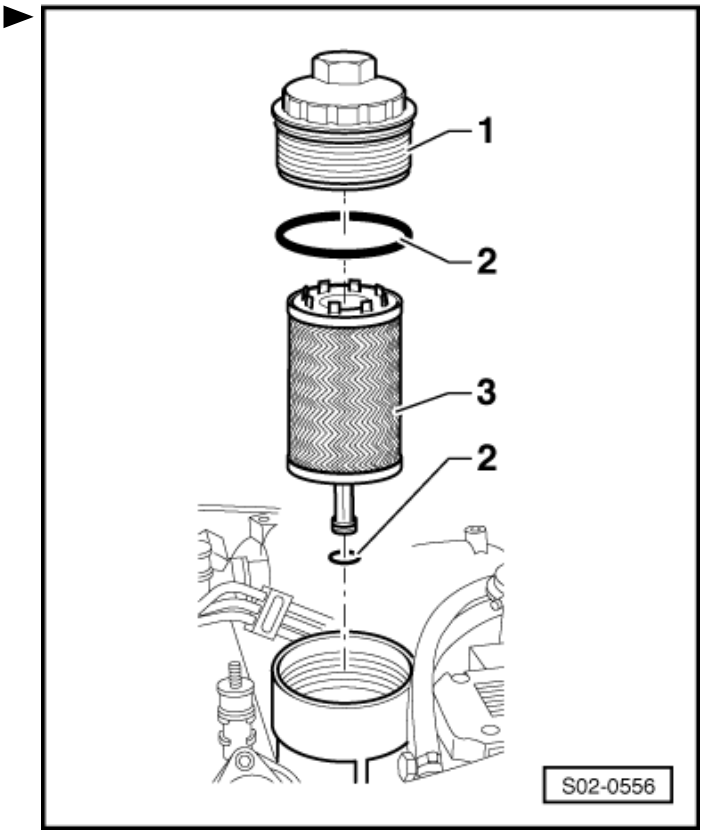

Upozornění

- *Před montáží lehce potřít těsnicí kroužek čistým motorovým olejem.*
- *Dbát předpisů o likvidaci odpadů!*

– Utáhnout uzávěr -1-.

Utahovací moment uzávěru: 25 Nm

Kontrola stavu (množství) a mrazuvzdornosti chladicí kapaliny, příp doplnění

POZOR!

Mrazuvzdorné prostředky jsou jedovaté!

Nedýchat páry chladicí kapaliny, nepolykat, zabránit styku s kůží a očima; nebezpečné při požití!

Kontrola stavu (množství) chladicí kapaliny

– Vyrovnávací nádržka se nachází v motorovém prostoru na levé straně.
– Zkontrolovat stav chladicí kapaliny pouze při stojícím motoru.

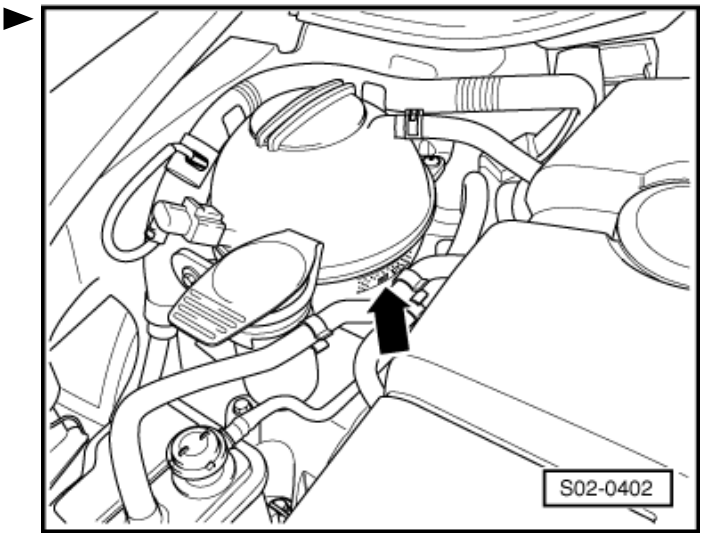

Předepsaný stav chladicí kapaliny při servisní prohlídce -šipka-:

- Studený motor: mezi značkami „MAX“ a „MIN“.
- Teplý motor: mírně nad značku „MAX“.

Upozornění

- *Chladicí soustava se celoročně plní směsí vody a mrazuvzdorného prostředku s antikorozním účinkem. Mrazuvzdorný prostředek zabraňuje zamrznutí, korozi, usazování minerálů a kromě toho zvyšuje bod varu chladicí kapaliny. Z těchto důvodů musí být chladicí soustava celoročně naplněna mrazuvzdorným prostředkem s takovými vlastnostmi.*
- *Vozy jsou plněny chladicí kapalinou fialové barvy G12 PLUS PLUS, která odpovídá normě TL VW 774 G.*
- *Chladicí kapalina G12 PLUS PLUS smí být smíchána s kapalinami G12 PLUS.*
- *Pro výměnu chladicí kapaliny se doporučuje použít kapalinu G12 PLUS PLUS u všech vozů.*

Všechny chladicí kapaliny, které ŠKODA AUTO a.s. neschválí k použití, se nesmí použít.

Jiné chladicí kapaliny mohou velmi negativně ovlivnit antikorozní ochranu chladicího systému.

Vznikající škody korozí mohou vést ke ztrátě chladicí kapaliny s následným závažným poškozením motoru.

Chladicí kapaliny dle normy TL VW 774G (G12 PLUS PLUS) zaručují dokonalou ochranu proti mrazu, korozi, usazování vápence a navíc zvyšují bod varu.

Z těchto důvodů je třeba tyto chladicí kapaliny používat celoročně.

Zejména v tropických krajích, se zvyšuje bezpečnost a spolehlivost provozu i při vysokém zatížení.

Přehled chladicích kapalin G12 PLUS PLUS

Chladicí kapaliny z nabídky katalogu originálních náhradních dílů Škoda, které odpovídají normě TL VW 774 G:

Chladicí kapalina	Výrobce
Glysantin dynamic Protect /G40	BASF AG
Frostox SF D12 PLUS PLUS	HENKEL HÄRTOL GmbH

Upozornění

Uvedené chladicí kapaliny G12 PLUS PLUS jsou navzájem mísitelné.

Kontrola mrazuvzdornosti chladicí kapaliny, příp doplnění

Potřebné speciální nářadí, kontrolní a měřicí přístroje a pomocné prostředky

- Refraktometr např. -T10007-

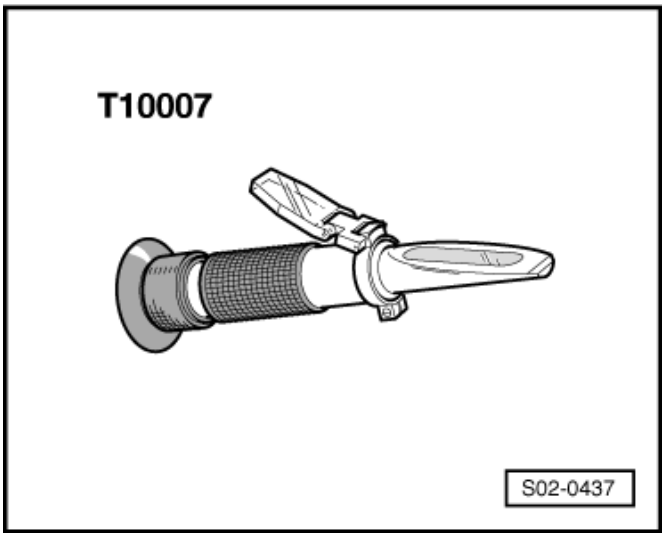

Kontrola mrazuvzdornosti chladicí kapaliny

– Nasát pipetou trochu chl. kapaliny a nakapat ji na měřící prisma. Přístroj podržet proti světlu a na stupnici pro etylenglycol odečíst stav mrazuvzdornosti zkoušené kapaliny.

Upozornění

- *Mrazuvzdornost kapaliny musí být zajištěna do -25 C.*
- *V zemích s arktickými klimatickými poměry do -35 C.*
- *V případě, že je nutno z klimatických důvodů zvýšit mrazuvzdornost chlad. kapaliny, je tak možno učinit až do 60 % koncentrace (tzn. odolnost proti mrazu do cca -40 C). Další zvýšení koncentrace by zhoršilo chladicí a antikorozní vlastnosti chladicí kapaliny.*
- *Vypuštěnou chladicí kapalinu zachytit do příslušné nádoby.*
- *Vypuštěnou kapalinu skladovat a likvidovat podle příslušných platných předpisů.*

Mísící poměry chladicí kapaliny

Mrazuvzdornost do	Chladicí kapalina	Voda
-25°C	cca 40 %	cca 60 %
-35°C	cca 50 %	cca 50 %
-40°C	cca 60 %	cca 40 %

Doplnění mrazuvzdorným prostředkem

Upozornění

- *Vozy jsou plněny chladicí kapalinou fialové barvy G12 PLUS PLUS která odpovídá normě TL VW 774 G.*
- *Chladicí kapalina G12 PLUS PLUS smí být smíchána s kapalinami G12 PLUS*
- *Pro výměnu chladicí kapaliny se doporučuje použít kapalinu G12 PLUS PLUS u všech vozů.*

V případě, že je motor naplněn doporučenou chladicí kapalinou, která nemá dostatečnou koncentraci a tím i mrazuvzdornost, je třeba část chladicí kapaliny z chladicího systému vypustit.

– Doplnit následně chladicí soustavu koncentrovanou chladicí kapalinou.

Upozornění

U vozů s nezávislým přídavným topením a s uzavíracím ventilem chladicí kapaliny -N279- je nutné provést odvzdušnění chladicí soustavy pomocí diagnostiky akčních členů (uzavírací ventil chladicí kapaliny -N279-)
Diagnostický, měřicí a informační systém VAS 505x; .

– Provést zkušební jízdu a mrazuvzdornost chladicí kapaliny znovu zkontrolovat.

Přibližné objemy chladicího systému

Motor	Objem (l)
2,0 l/103 kW TDI CR (Common Rail)	8,7/9,7[1)]
1,8 l/118 kW (CDAA)	8,6/9,6[1)]

[1)] Platí pro vozy s nezávislým přídavným topením.

Kontrola stavu řemene alternátoru

Potřebné speciální nářadí, kontrolní a měřicí přístroje a pomocné prostředky

- Nástrčný klíč

Dodržet následující postup:

– Vozidlo zvednout.

– Demontovat pravé spodní zakrytování motoru.

– Demontovat krytku šroubu řemenice drážkového hřídele - je-li namontována.

– Protočit motor pomocí nástrčného klíče na řemenici -2-.
– Zkontrolovat řemen alternátoru na:

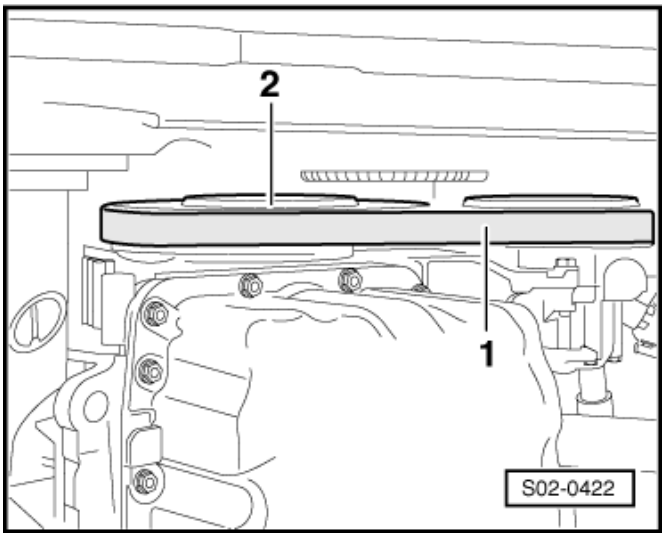

- Trhliny ve spodní části (natržení, lomy v jádru, lomy v příčném řezu).
- Oddělení jednotlivých vrstev (krycí vrstva, tažné prvky).
- Zálom ve spodní části.
- Roztřepení tažných prvků.
- Opotřebení boků (otěr materiálu, vytrhané boky, ztvrdnutí boků, sklovité a ztvrdlé povrchy).
- Stopy po oleji a tuku.
- Správné napnutí.

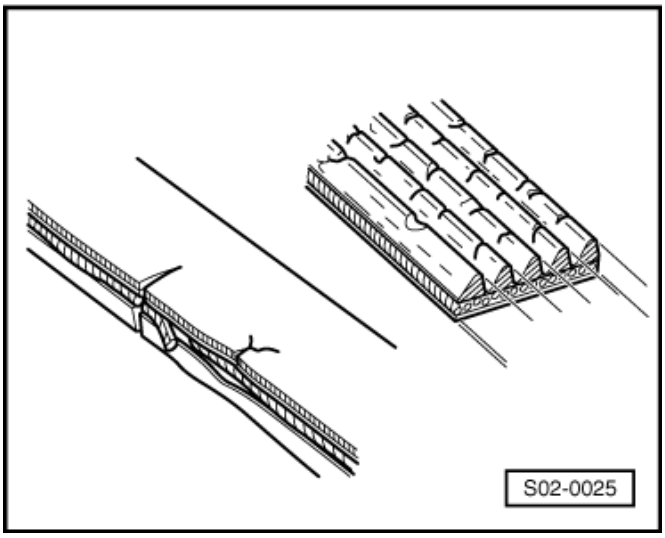

Upozornění

- *Jsou-li zjištěny nedostatky, musí se řemen alternátoru bezpodmínečně vyměnit. Tak lze zabránit případným funkčním poruchám. Výměna řemene alternátoru je opravárenský úkon.*
- *U motorů bez napínací kladky kontrolovat též napnutí řemenu ⇒ Příslušný motor ⇒ opr. sk. 13.*

Schéma vedení řemene alternátoru

2,0 l/103 kW (CBDB) a 1,8 l/118 kW (CDAA) bez klimatizace

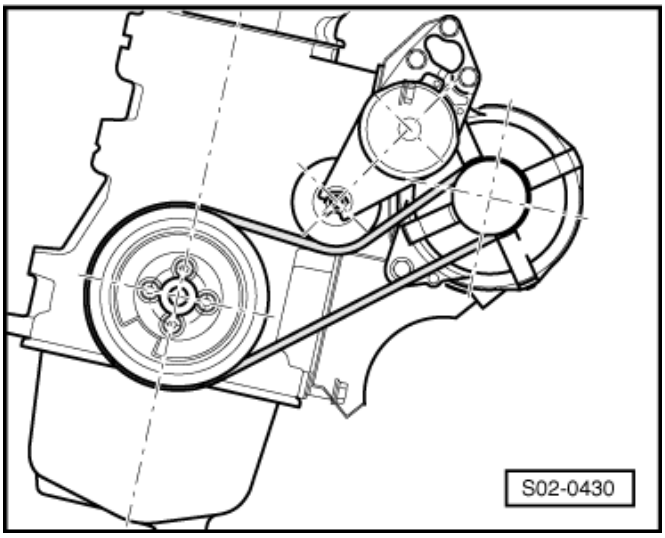

2,0 l/103 kW (CBDB) a 1,8 l/118 kW (CDAA) s klimatizací

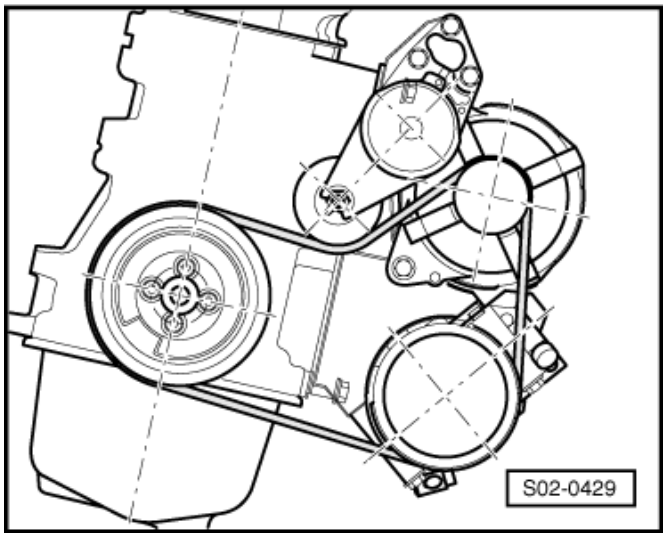

Výměna zapalovacích svíček

Upozornění

- *Na povolení zapalovacích svíček použít speciální klíč na svíčky.*
- *Při likvidaci svíček dodržet všechny předpisy pro likvidaci a zpracování odpadů.*
- *Interval výměny: každých 90 000 km, resp. 6 let.*
- *Utahovací moment: 30 Nm.*
- *Zapalovací moduly demontovat pomocí příslušného přípravku uvedeného v následující tabulce:*

Typ motoru	Označení zapalovacích svíček	Objednací číslo	Vzdálenost elektrod (vzdálenost mezi anodou a katodou svíčky)	Přípravek na demontáž zap. modulů
1,8 l/118 kW	Bosch F6KPP332S	101 905 631 B	0,8-0,1 mm	-T40039-

Výměna vložky čističe vzduchu

– Demontovat kryt tělesa čističe.
– Uvolnit vzduchovou hadici, příp. odpojit svorkovnice snímačů.
– Otevřít těleso čističe.
– Vyměnit vložku a vyčistit těleso.
– Zavřít těleso čističe a zkontrolovat správnost usazení, zapojit příp. svorkovnice snímačů.

Výměna čističe paliva (vznětový motor)

Upozornění

- *Pozor, aby se motorová nafta nedostala na hadice chladicí kapaliny. Příp. hadice ihned očistit!*
- *Při dalším nakládání s použitými filtry je bezpodmínečně nutno dodržovat příslušné předpisy o olejovém hospodářství a likvidaci použitých olejů a filtrů.*
- *Dbát na předpis o odstraňování odpadů!*

– Povolit křížem šrouby -šipky- o cca 1,5 až 2 otáčky.
– Demontovat šrouby -šipky- a sejmout horní část palivového filtru.

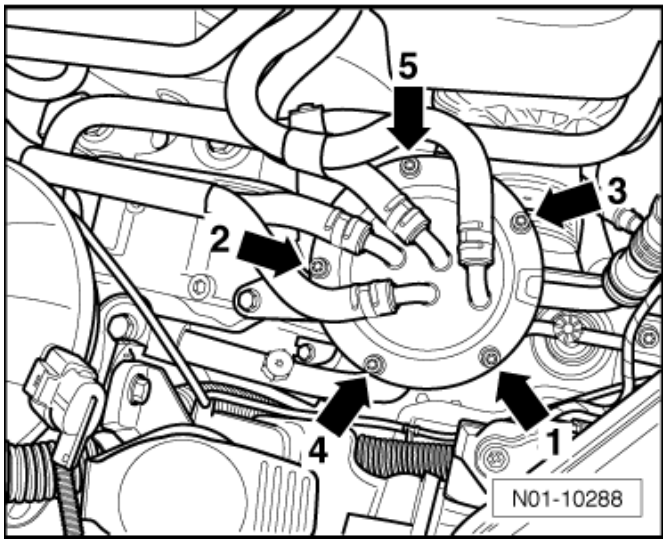

– Odstranit starý těsnicí kroužek -2- z horní části palivového filtru -1-.
– Vyjmout filtrační prvek -3- ze spodní části palivového filtru.
– Odstranit případné nečistoty a usazeniny vody ze spodní části palivového filtru.
– Nasadit nový filtrační prvek do spodní části palivového filtru.

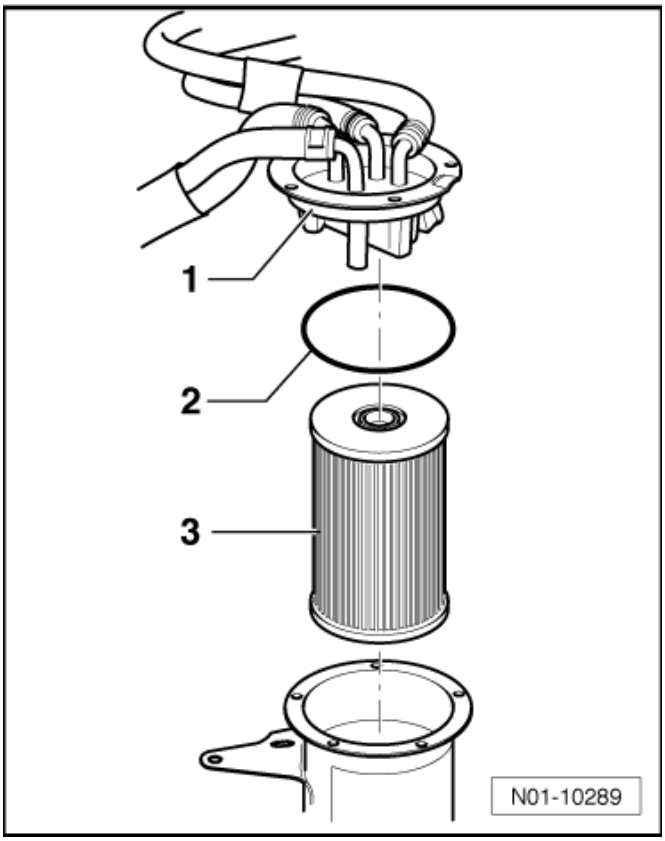

– Nasadit těsnicí kroužek -1- do drážky v horní části palivového filtru -šipky-.
– Nasadit horní část palivového filtru a sešroubovat se spodní částí palivového filtru.

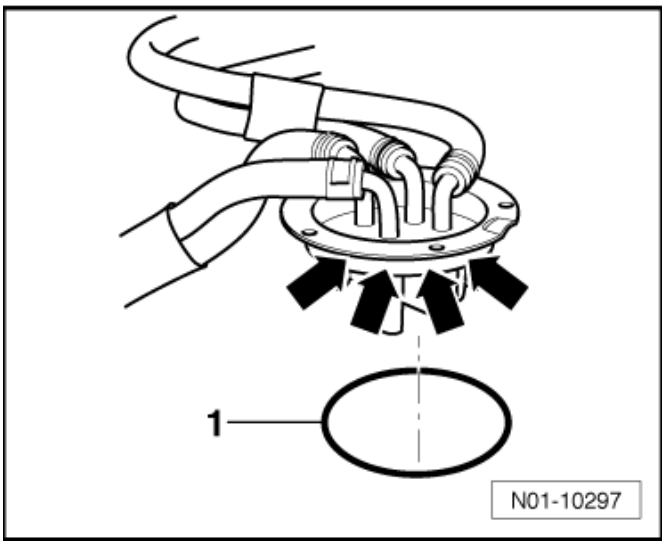

– Dotáhnout šrouby v pořadí uvedeném na obrázku -šipky- 5 Nm.

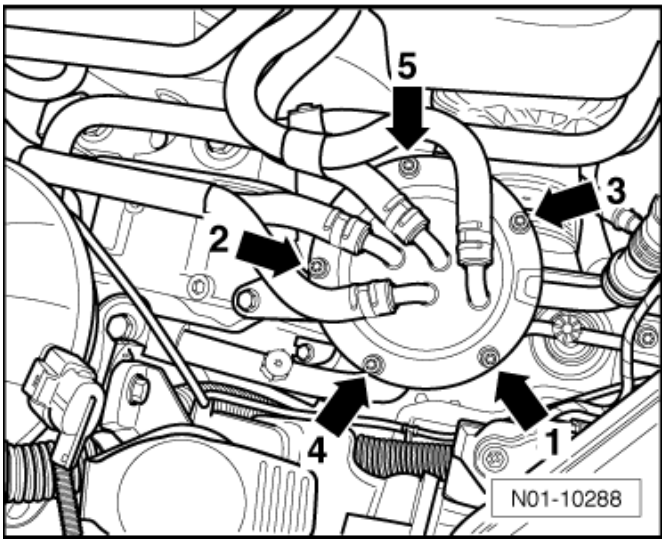

Upozornění

Dodržením pořadí utahování se zabrání vzpříčení horní části palivového filtru a nedojde tak k poškození těsnění.

Kontrola filtru pevných částic

– Zkontrolovat pevné připevnění a přípojení všech vedení a snímačů k filtru pevných částic.
– Zkontrolovat filtr pevných částic na těsnost, poškození a upevnění.

Upozornění

Při kontrole je zjišťována mez naplnění filtru pevných částic.

– Připojit diagnostický přístroj, navolit funkci »Řízené hledání závad« a dále »Motor« a »Čtení bloku naměřených hodnot« ⇒ Diagnostický, měřicí a informační systém VAS 505x; .

Diagnostický přístroj ovládat podle návodu k obsluze a zobrazení na displeji.

– Navolit »Blok naměřených hodnot 68« a přečíst okamžitou hodnotu v zobrazovaném poli 2 (stupeň naplnění filtru pevných částic; v gramech).

Typ motoru	Mez naplnění filtru pevných částic
TDI CR (Common Rail)	45 gramů a výše

– Je-li dosažena mez naplnění filtru pevných částic je nutné filtr vyměnit ⇒ Motor 2,0/103 kW TDI CR ⇒ opr. sk. 26.

Výměna filtru pevných částic je opravárenský úkon.

– Při výměně filtru pevných částic provést přizpůsobení, tj. nastavit hodnotu v »Bloku naměřených hodnot 68«, zobrazované pole 2 na -0- ⇒ Diagnostický, měřicí a informační systém VAS 505x; .

4 Převodovky

Výměna oleje spojky Haldex ⇒ **4** strana 1

Výměna oleje spojky Haldex

Potřebné speciální nářadí, kontrolní a měřicí přístroje a pomocné prostředky

- Zachycovací vana
- Přípravek pro plnění (např. -VAS 6291- nebo -VAS 6291A-)

Specifikace oleje ⇒ Elektronický katalog originálních dílů

Plnicí množství ⇒ Převodovka 02Q ⇒ opr. sk. 00

– Zvednout vozidlo.
– K výměně použít přípravek pro plnění ⇒ **4** strana 1.
– Postavit pod vozidlo zachycovací nádobu.
– Vyšroubovat kontrolní šroub oleje -B-. (Pro lepší znázornění zobrazen při demontované rozvodovce) ►
– Vyšroubovat vypouštěcí šroub oleje -A-.
– Vypustit olej.
– Našroubovat vypouštěcí šroub -A- s novým těsnicím kroužkem a utáhnout 30 Nm.
– Zašroubovat adaptér -A- do otvoru kontrolního šroubu až nadoraz. ►
– Zaaretovat úhelník -B- s adaptérem.
– Protáhnout hadici nad kloubovým hřídelem.

Hadice nesmí být prověšena. Musí vycházet nad levým zadním kolem vozidla.

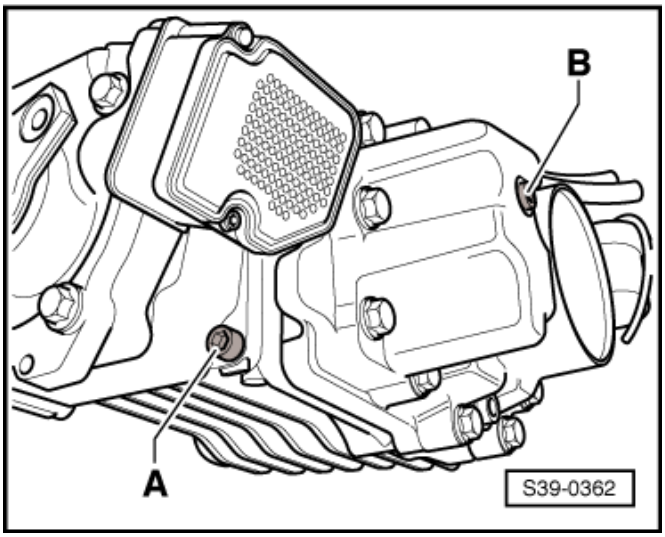

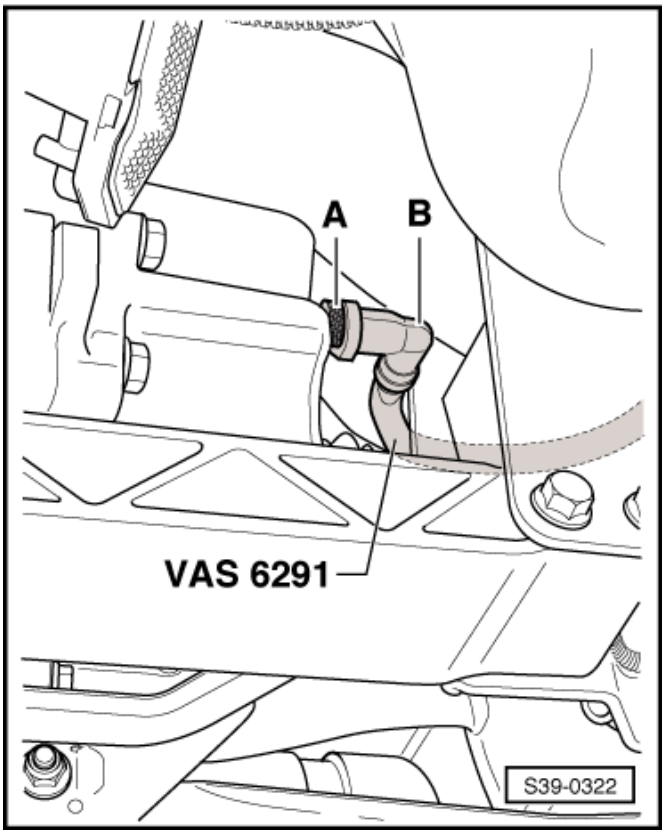

– Spustit vozidlo.
– Dbát na to, aby byl ventil -šipka- uzavřen.
– Našroubovat nádobku s olejem -A- na přípravek pro plnění ⇒ **4** strana 1.
– Otevřít ventil -šipka- a držet nádobku s olejem dle obrázku.

Spojka Haldex je nyní plněna olejem

– Po několika minutách vozidlo zvednout.

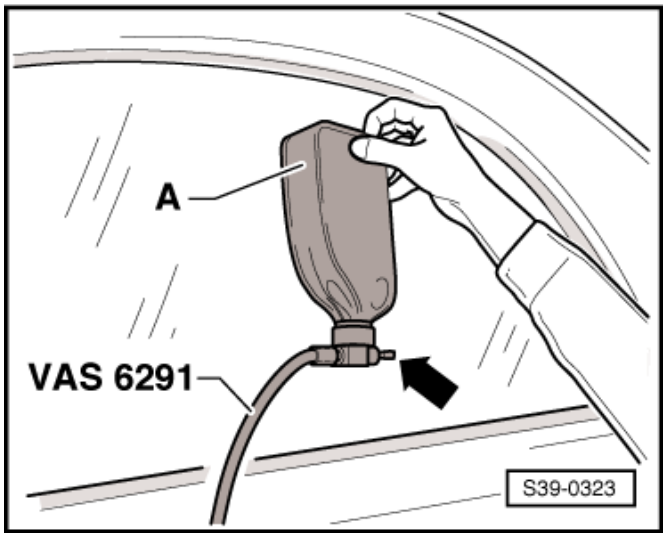

Upozornění

- *Při správném naplnění spojky Haldex vytéká olej u adaptéru -A-.*
- *Pokud žádný olej nevytéká, vozidlo spustit a pokračovat v plnění.*

– Zvednout vozidlo.
– Pokud olej vytéká, položit nádobku s olejem dolů pod úroveň spojky Haldex (např. na vozík s nářadím).

Přebytečný oleje nyní vtéká zpět do nádobky s olejem.

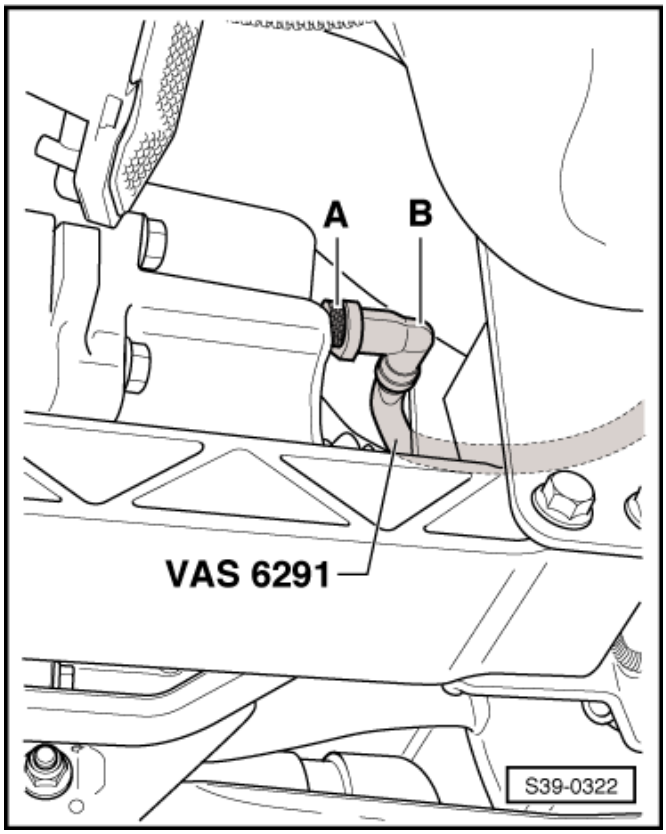

– Pokud již žádný olej zpět neteče, odejmout přípravek pro plnění.
– Zkontrolovat stav oleje ve spojce Haldex ⇒ Převodovka 02Q ⇒ opr. sk. 39.
– Zašroubovat šroub -šipka- s novým těsnicím kroužkem a utáhnout 15 Nm.

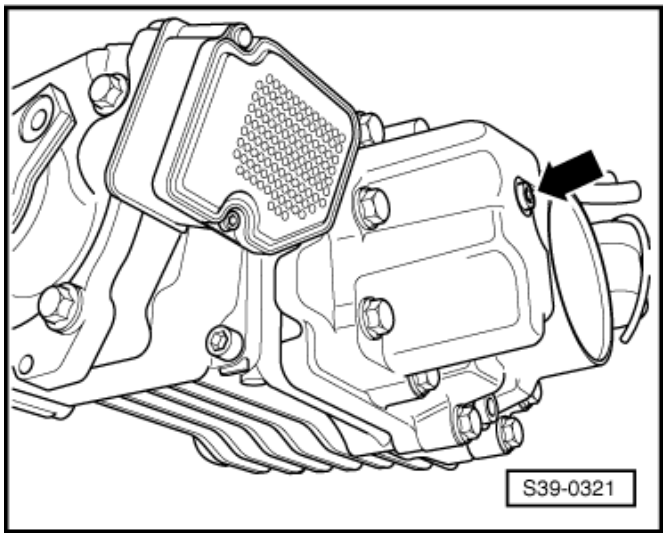

5 Podvozek

Kontrola tloušťky brzdového obložení vpředu a vzadu ⇒ **5** strana 1

Kontrola brzdového systému na netěsnost a poškození ⇒ **5** strana 2

Výměna brzdové kapaliny ⇒ **5** strana 3

Kontrola hladiny brzdové kapaliny ⇒ **5** strana 5

Kontrola vůle, upevnění a manžetových těsnění hlavic spojovacích tyčí řízení ⇒ **5** strana 5

Kontrola pneumatik (včetně rezervního kola) ⇒ **5** strana 6

Kontrola a záznam hloubky profilu pneumatik (včetně rezervního kola) ⇒ **5** strana 6

Kontrola utažení kolových šroubů na předepsaný utahovací moment ⇒ **5** strana 7

Kontrola huštění pneumatik (včetně rezervního kola), příp. nahuštění ⇒ **5** strana 7

Kontrola tlaku vzduchu v pneumatikách: základní nastavení ⇒ **5** strana 8

Sada pro opravu pneumatik ⇒ **5** strana 9

Kontrola tloušťky brzdového obložení vpředu a vzadu

Brzdové obložení předních kotoučových brzd

Upozornění

Pro lepší posouzení tloušťky brzdového obložení demontovat kola.

– Označit polohu kola.

– Vyšroubovat kolové šrouby a kolo odejmout.

Mez opotřebení brzdového obložení -a- je 7,5 mm včetně opěrné desky.

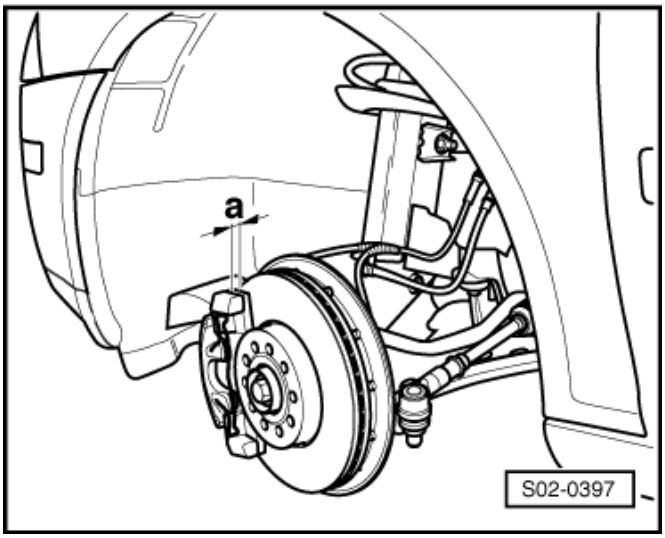

V případě, že tloušťka obložení (včetně opěrné desky) klesne pod 7,5 mm, vyměnit brzdové obložení zásadně na celé nápravě (opravárenský úkon).

– Zkontrolovat zároveň i brzdové kotouče na poškození (rýhy, praskliny) a opotřebení (min. tloušťka) ⇒ Podvozek ⇒ opr. sk. 00.

Výměna kotoučů je opravárenský úkon.

– Namontovat kola v označené poloze a šrouby kol utáhnout 120 Nm.

Upozornění

Po výměně brzdových obložení brzdový pedál při stojícím vozidle několikrát silně sešlápnout, aby se brzdové obložení dostalo do polohy odpovídající provoznímu stavu.

Brzdové obložení zadních kotoučových brzd

Upozornění

Pro lepší posouzení tloušťky brzdového obložení demontovat kola.

– Označit polohu kola.
– Vyšroubovat kolové šrouby a kolo odejmout.

Mez opotřebení brzdového obložení -a- je 7,5 mm včetně opěrné desky.

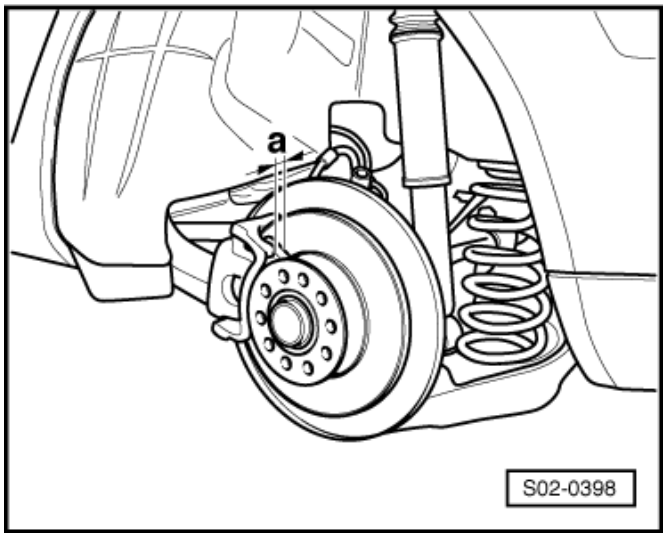

V případě, že tloušťka obložení (včetně opěrné desky) klesne pod 7,5 mm, vyměnit brzdové obložení zásadně na celé nápravě (opravárenský úkon).

– Zkontrolovat zároveň i brzdové kotouče na poškození (rýhy, praskliny) a opotřebení (min. tloušťka) ⇒ Podvozek ⇒ opr. sk. 00.

Výměna kotoučů je opravárenský úkon.

– Namontovat kola v označené poloze a šrouby kol utáhnout 120 Nm.

Upozornění

Po výměně brzdových obložení brzdový pedál při stojícím vozidle několikrát silně sešlápnout, aby se brzdové obložení dostalo do polohy odpovídající provoznímu stavu.

Kontrola brzdového systému na netěsnost a poškození

– Zkontrolovat hlavní brzdový válec, posilovač brzd (u ABS: hydraulickou jednotku), regulátor brzdné síly, brzdové třmeny na netěsnost a poškození.
– Zkontrolovat, zda nejsou brzdové hadice zkrouceny.
– Zkontrolovat, zda se při krajních výchylkách řízení nedotýkají brzdové hadice některých částí vozidla.
– Zkontrolovat brzdové hadice na porezitu a trhliny. Zkontrolovat, zda nejsou brzdové hadice a trubky v některých místech prodřeny.
– Zkontrolovat brzdové hadice na upevnění a správnou polohu, netěsnosti a korozi.
– Zkontrolovat upevnění vedení elektrické instalace snímačů ABS v podbězích.

POZOR!

Zjištěné nedostatky se musí odstranit (opravárenský úkon).

Výměna brzdové kapaliny

Potřebné speciální nářadí, kontrolní a měřicí přístroje a pomocné prostředky

- Odsávací zařízení
- Přístroj pro plnění a odvzdušňování brzdového systému (např. -ROMESS S15- nebo -VAS 5234-)

Použít pouze novou originální brzdovou kapalinu FMVSS 571.116 DOT 4. Specifikace brzdové kapaliny ⇒ Podvozek; ⇒ opr. sk. 00.

POZOR!

Brzdová kapalina nesmí přijít v žádném případě do styku s tekutinami, obsahujícími ropné oleje (olej, benzin, čistící prostředky). Ropné oleje poškozují těsnění a manžety brzd.

Brzdová kapalina je jedovatá. Kromě toho nesmí z důvodu svého leptavého účinku přijít do styku s lakem.

Brzdová kapalina je hygroskopická, tzn. že má schopnost pohlcovat vlhkost ze vzduchu. Proto ji vždy uchovávejte v nádobě se vzduchotěsným uzávěrem.

Místa potřísněná brzdovou kapalinou, je nutné omýt větším množstvím vody.

Dbát na předpis pro odstraňování odpadů!

– Odšroubovat uzávěr nádržky s brzdovou kapalinou.

– Vyjmout popř. sítko a vyčistit.

– Pomocí odsávacího zařízení odsát tolik brzdové kapaliny z vyrovnávací nádržky, kolik je možné.

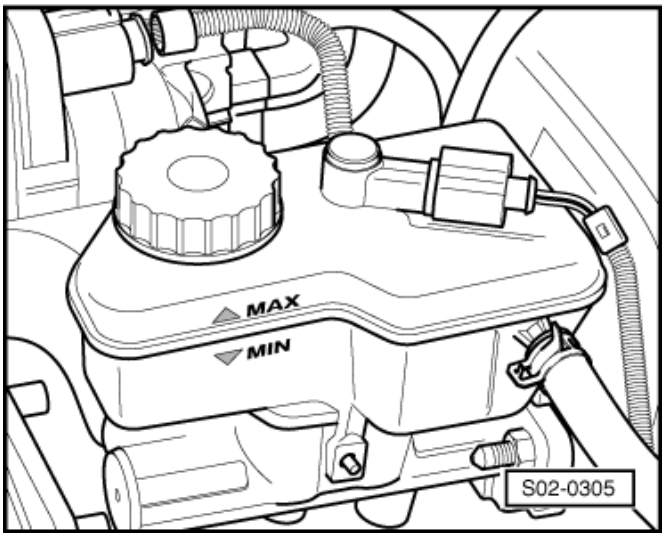

POZOR!

Odsátou (použitou) brzdovou kapalinu opět nepoužívat.

– Připojit závitovou zátku přístroje pro plnění a odvzdušňování brzdového systému k nádržce s brzdovou kapalinou.

Vozy s mechanickou převodovkou

– Demontovat zakrytí motoru.

– Při vypnutém zapalování odpojit kostřicí kabel akumulátoru.

Upozornění

Dbát na pracovní postup při odpojení a opětovném připojení akumulátoru ⇒ Elektrická zařízení; ⇒ opr. sk. 27.

– Demontovat vzduchový filtr ⇒ Příslušný motor; ⇒ opr. sk. 21 popřípadě ⇒ Příslušný motor; ⇒ opr. sk. 24.

– Demontovat akumulátor a držák akumulátoru ⇒ Elektrická zařízení; ⇒ opr. sk. 27.
– Zapnout přístroj pro plnění a odvzdušňování brzdového systému -ROMESS S15- a plnit systém brzdovou kapalinou tlakem cca 0,2 MPa.
– Připravit vhodnou zachycovací nádobu na použitou brzdovou kapalinu.

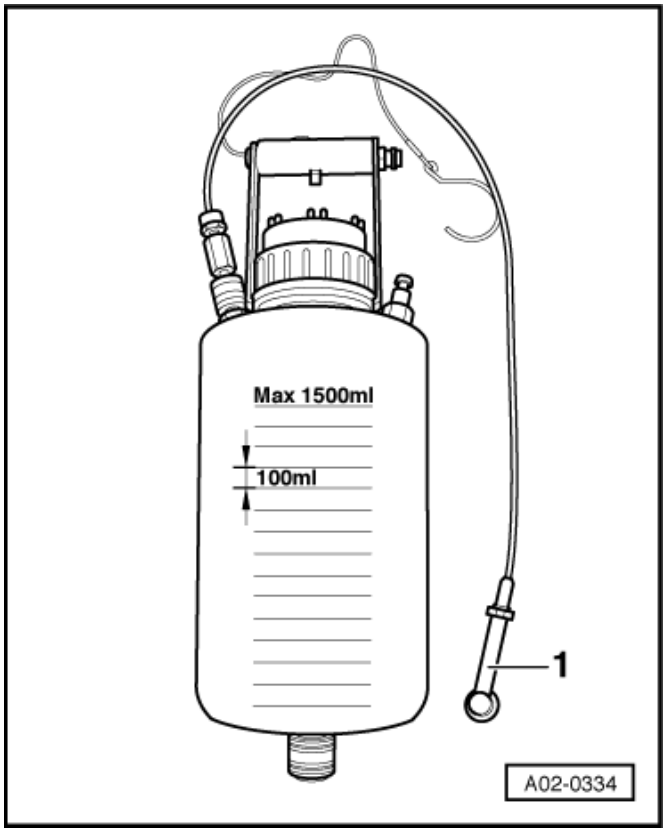

– Nasadit hadičku zachycovací nádoby na odvzdušňovací ventil spojkového válce -šipka-.
– Otevřít odvzdušňovací ventil a nechat vytéct asi 100 cm^3 brzdové kapaliny.
– Uzavřít odvzdušňovací ventil.
– Odpojit odvzdušňovací hadici.
– Namontovat držák akumulátoru, akumulátor, vzduchový filtr a zakrytí motoru.

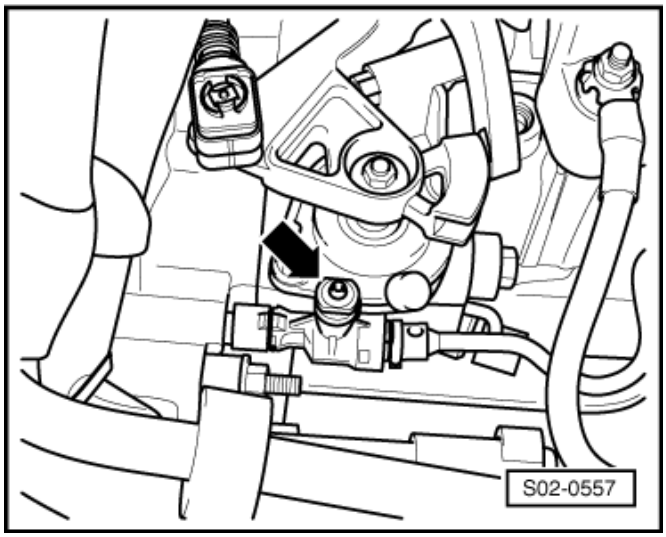

Pokračování pro všechny vozy

– Zvednout vozidlo.
– Nasadit hadičku zachycovací nádoby -1- na odvzdušňovací šroub třmenu brzdy pravého zadního kola.
– Povolit odvzdušňovací šroub a nechat vytéct cca. 0,2 litru brzdové kapaliny.
– Dotáhnout odvzdušňovací šroub a odejmout hadičku.
– Opakovat tento postup pro všechny brzdové třmeny.

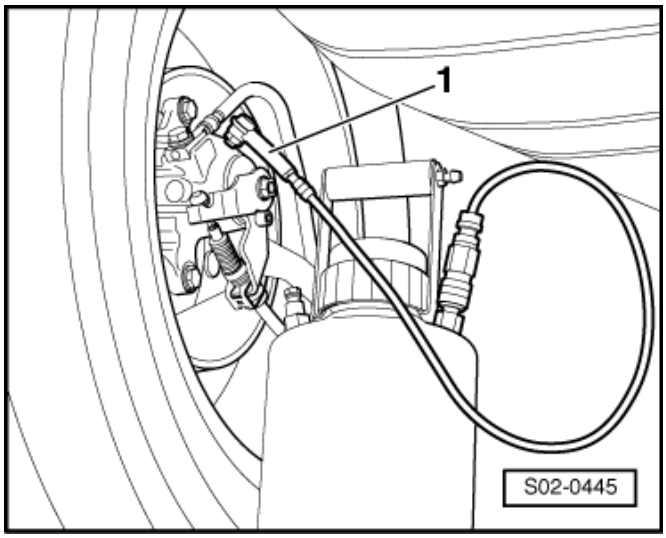

Pořadí: Spojkový váleček, brzdový třmen	Množství kapaliny, které musí být vytlačeno:
Spojkový váleček	0,1 litru
Pravý zadní	0,2 litru
Levý zadní	0,2 litru
Pravý přední	0,2 litru
Levý přední	0,2 litru

– Vypnout a odpojit přístroj pro plnění a odvzdušňování brzdového systému.
– Zkontrolovat hladinu brzdové kapaliny ⇒ **5** strana 5 a zašroubovat uzávěr nádržky s brzdovou kapalinou.
– Zkontrolovat tlak pedálu a mrtvý chod pedálu, který nesmí být větší než 1/3 celkového chodu.

Během zkušební jízdy musí být u vozidel s ABS provedena alespoň jedna regulace ABS!

Kontrola hladiny brzdové kapaliny

Použít pouze novou originální brzdovou kapalinu FMVSS 571.116 DOT 4.

POZOR!

Brzdová kapalina je jedovatá. Kromě toho nesmí z důvodu svého leptajícího účinku přijít do styku s lakem.

Brzdová kapalina je hygroskopická, tzn. že má schopnost pohlcovat vlhkost ze vzduchu. Proto ji vždy uchovávejte v nádobě se vzduchotěsným uzávěrem.

Upozornění

Aby kapalina nevytékala z nádržky, nesmí být překročena značka „MAX“.

Předávací prohlídka

Při předávací prohlídce musí být hladina kapaliny u značky „MAX“.

Servisní prohlídka:

– Posuzovat stav (množství) brzdové kapaliny vždy v závislosti na stupni opotřebení brzdových obložení. V důsledku opotřebení brzdových obložení a následného automatického vymezení vůlí dochází k malému poklesu hladiny ve vyrovnávací nádržce.
– V případě, že se hladina přibližuje ke značce „MIN“ a brzdová obložení jsou téměř opotřebená, není třeba brzdovou kapalinu doplňovat.
– V případě, že brzdová obložení jsou málo opotřebená, musí být hladina brzdové kapaliny mezi značkami „MIN“ a „MAX“.
– Pokud klesne hladina pod značku „MIN“, musí být před doplněním provedena kontrola celého brzdového systému ⇒ **5** strana 2, případně provedena oprava.

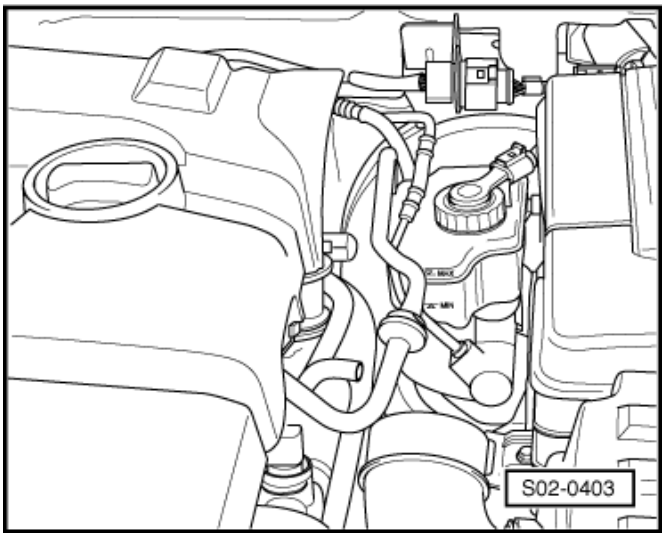

Kontrola vůle, upevnění a manžetových těsnění hlavic spojovacích tyčí řízení

– Vůli zkontrolovat pohybem spojovacích tyčí řízení a kol při zvednutém vozidle (kola volně visí). Vůle: bez vůle.

– Zkontrolovat upevnění.
– Zkontrolovat manžetová těsnění na poškození a správnou polohu.

Kontrola pneumatik (včetně rezervního kola)

Upozornění

Na vozidle smí být použity pouze pneumatiky stejné konstrukce, přičemž na každé nápravě musí být pneumatiky stejné značky a stejného dezénu!

POZOR!

Pneumatiky starší než 6 let mají být použity pouze v nouzovém případě s opatrným způsobem jízdy.

Předávací prohlídka:

– Zkontrolovat běhoun a boky pneumatik na poškození, příp. odstranit cizí tělesa, jako např. hřebíky nebo střepy.

Servisní prohlídka:

– Zkontrolovat běhoun a boky pneumatik na poškození, příp. odstranit cizí tělesa, jako např. hřebíky nebo střepy.
– Zkontrolovat pneumatiky na plošky, jednostranné opotřebení běhounu, porézní boky, řezná poškození a průrazy. Zjištěné nedostatky sdělit zákazníkovi a upozornit na příslušnou opravu!

Kontrola druhu a způsobu opotřebení

– Podle způsobu opotřebení běhounu pneumatik předních kol se nechá usuzovat na nutnost kontroly sbíhavosti kol a úhlu odklonu:

♦ Při vzniku hran na běhounu je pravděpodobnou příčinou nesprávná hodnota sbíhavosti.
♦ Při jednostranném opotřebení běhounu je pravděpodobnou příčinou nesprávná hodnota úhlu odklonu kola.

– Pokud jsou zjištěny tyto druhy opotřebení pneumatik, je nutno zjistit příčinu opotřebení proměřením geometrie nastavení kol (opravárenský úkon).

Kontrola a záznam hloubky profilu pneumatik (včetně rezervního kola)

Tato hodnota se může na základě různých zákonných nařízení v jednotlivých zemích lišit.

V případě, že se hloubka profilu blíží k zákonné přípustné hodnotě, tzn., že na některých značkách (hloubka 1,6 mm) pro kontrolu opotřebení pneumatik již není žádný profil, je třeba o této skutečnosti informovat zákazníka a upozornit ho na příslušnou opravu.

Kontrola utažení kolových šroubů na předepsaný utahovací moment

Potřebné speciální nářadí, kontrolní a měřicí přístroje a pomocné prostředky

- Momentový klíč

Utahovací moment pro ocelové a hliníkové ráfky 120 Nm.

Kontrola huštění pneumatik (včetně rezervního kola), příp. nahuštění

Potřebné speciální nářadí, kontrolní a měřicí přístroje a pomocné prostředky

- Přístroj pro kontrolu tlaku vzduchu v pneumatikách

Upozornění

- *Hodnoty tlaku jsou uvedeny na nálepce, umístěné na vnitřní straně víčka palivové nádrže.*
- *Hodnoty tlaku, které jsou uvedeny na nálepce, platí pro nezahřátou pneumatiku, zvýšený tlak u zahřátých pneumatik neregulovat.*
- *Při použití pneumatik se zimním vzorkem je nutné hodnotu tlaku zvýšit o 0,2 bar/20 kPa.*

POZOR!

Po každé korekci tlaku v pneumatikách je nutné provést základní nastavení kontroly tlaku ***5*** *strana 8.*

Hodnoty tlaku vzduchu v pneumatikách

YETI

Motor	Pneumatika	Huštění (kPa/bar)			
		částečné zatížení		plné zatížení	
		přední náprava	zadní náprava	přední náprava	zadní náprava
1,8 l/118 kW	215/60 R16	230/2,3	240/2,4	240/2,4	310/3,1
	225/50 R17				
2,0 l/103 kW	215/60 R16	220/2,2	230/2,3	230/2,3	300/3,0
	225/50 R17				

Kontrola tlaku vzduchu v pneumatikách: základní nastavení

Upozornění

- *Základní nastavení kontroly tlaku je nutné provést po každé korekci tlaku v pneumatikách, přitom je třeba dbát na správnou hodnotu huštění pneumatik ⇒ **5** strana 7.*
- *Pokud svítí varovná kontrolka tlaku v pneumatikách, ale nebyla zjištěna žádná ztráta tlaku ani poškození pneumatiky, lze toto chybné varování odstranit pomocí základního nastavení.*

Systém kontroly tlaku vzduchu v pneumatikách porovnává s využitím snímačů ABS otáčky a tím i obvody kol. Jestliže se obvod některého z kol změní, rozsvítí se kontrolní světlo v panelu přístrojů.

Obvod pneumatiky se může změnit, pokud:

- je tlak vzduchu v pneumatice příliš malý
- má pneumatika poškozenou strukturu
- je vozidlo naloženo jednostranně
- jsou ve zvýšené míře zatížena kola jedné nápravy (např. jízda s přívěsem, jízda do kopce nebo z kopce)
- jsou namontovány sněhové řetězy
- je namontováno nouzové rezervní kolo
- je na nápravě vyměněno kolo.

Při každé změně tlaku, při každé výměně pneumatiky (včetně výměny přední za zadní) a po servisních pracích na podvozku, které mají vliv na kontrolu tlaku v pneumatikách, je nutné provést základní nastavení.

Kontrolka tlaku vzduchu v pneumatikách se nachází v panelu přístrojů.

- Pokud kontrolka tlaku vzduchu v pneumatikách svítí a ozve se varovný tón, byl zjištěn pokles tlaku. V tomto případě je nutné zkontrolovat tlak ve všech pneumatikách a provést základní nastavení.
- Pokud kontrolka tlaku v pneumatikách bliká, jedná se o poruchu v systému, příp. nebylo provedeno první základní nastavení ⇒ Diagnostický, měřicí a informační systém VAS 505x; .

Základní nastavení

– Zapnout zapalování.

– Stisknout, na déle než 2 sekundy, tlačítko kontroly tlaku vzduchu v pnenumatikách -šipka-. ►

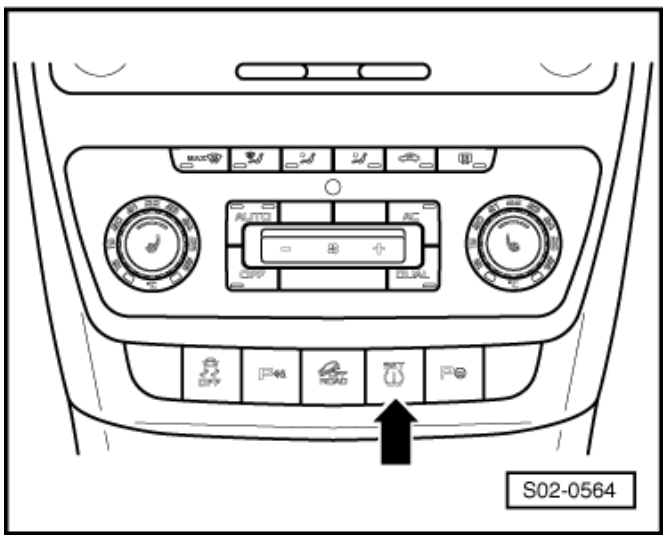

Při stisknutém tlačítku kontroly tlaku vzduchu v pneumatikách svítí kontrolka v panelu přístrojů.

Provedení základního nastavení je potvrzeno oznamovacím tónem a zhasnutím kontrolky v panelu přístrojů.

Sada pro opravu pneumatik

Sada pro opravu pneumatik obsahuje kromě kompresoru láhev s utěsňovacím prostředkem na pneumatiky.

Upozornění

- *Utěsňovací prostředek na pneumatiky v láhvi má pouze omezenou životnost.*
- *Z tohoto důvodu je na láhvi uvedeno datum minimální trvanlivosti -šipka-.*

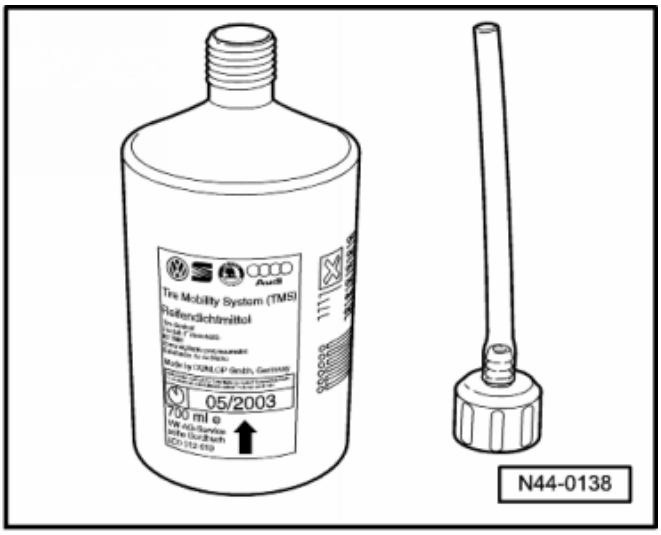

V uvedeném případě končí minimální trvanlivost datem 05/2003, poté musí být láhev vyměněna.

– Zkontrolovat datum trvanlivosti a zaznamenat ho do tabulek údržby.
– Vyměnit láhev s utěsňovacím prostředkem, je-li dosaženo data minimální trvanlivosti.

Výstraha!

Utěsňovací prostředek na pneumatiky nesmí být starší než 4 roky.

Jestliže byla láhev otevřena, např. při poškození pneumatiky, je třeba jí rovněž vyměnit.

Upozornění

- *Zbytky utěsňovacího prostředku na pneumatiky nebo ještě plné láhve s prošlým datem minimální trvanlivosti je třeba zlikvidovat.*
- *Starý utěsňovací prostředek na pneumatiky nebo jeho zbytky nesmějí být smíchány s jinými kapalinami a zlikvidovány.*

6 Elektrika

Kontrola nastavení pozice elektrického stahování oken ⇒ **6** strana 1

Kontrola funkce elektrických spotřebičů ⇒ **6** strana 2

Kontrola akumulátoru ⇒ **6** strana 2

Kontrola klidového napětí akumulátoru ⇒ **6** strana 3

Kontrola stavu hladiny elektrolytu v akumulátoru, příp. doplnění destilovanou vodou ⇒ **6** strana 3

Kontrola funkce autorádia ⇒ **6** strana 3

Nastavení hodin ⇒ **6** strana 3

Připojení diagnostického přístroje a přečtení paměti závad ⇒ **6** strana 4

Nulování ukazatele servisních intervalů (SIA) ⇒ **6** strana 4

Navolení jazyka panelu přístrojů ⇒ **6** strana 6

Překódování servisních intervalů ⇒ **6** strana 6

Kontrola a seřízení světlometů ⇒ **6** strana 6

Kontrola funkce automatických světel ⇒ **6** strana 8

Kontrola funkce světlometů do mlhy s funkcí „Corner“ ⇒ **6** strana 8

Kontrola funkce dynamických natáčecích světlometů ⇒ **6** strana 9

Seřízení hlavních světlometů ⇒ **6** strana 9

Seřízení světlometů do mlhy ⇒ **6** strana 9

Výměna záložního zdroje sirény varovného zařízení ⇒ **6** strana 10

Climatronic: nastavení teploty na 22 °C ⇒ **6** strana 10

Vypnutí transportního modusu akumulátoru ⇒ **6** strana 10

Kontrola nastavení pozice elektrického stahování oken

Odpojení akumulátoru při všech zavřených oknech:

Tato kontrola se nemusí provádět, nastavení oken zůstává zachováno.

Odpojení akumulátoru při otevřených oknech (nebo některém otevřeném okně):

Elektrické stahování oken ztratí při odpojení akumulátoru v tomto případě své aktuální nastavení.

Výstraha!

Při odpojení a připojení akumulátoru je v tomto případě pojistka proti sevření mimo provoz. Vzniká tak nebezpečí vážného poranění přiskřípnutím oknem.

Podmínky kontroly:

- Všechny dveře vozidla zavřené

– Zapnout zapalování.
– Zavřít všechna okna pomocí spínačů ve dveřích řidiče.
– Uvolnit spínače ve dveřích řidiče.
– Podržet postupně jednotlivé spínače ve dveřích řidiče v poloze „zavřít“ ještě cca 3 sekundy.
– Vyzkoušet automatiku dojezdu na všech oknech a vypnout zapalování.

Kontrola funkce elektrických spotřebičů

– Zkontrolovat jas a funkci osvětlení: světlometů, regulace sklonu, mlhových světlometů, denního svícení, ukazatelů směru jízdy, varovných osvětlení, koncových světel, mlhových koncových světel, zpětných světel, brzdových světel a parkovacích světel.
– Zkontrolovat funkci automatických světel ⇒ **6** strana 8.
– Zkontrolovat funkci světlometů do mlhy s funkcí „Corner“ (pokud jsou ve výbavě vozidla) ⇒ **6** strana 8.
– Zkontrolovat funkci natáčení dynamických natáčecích světlometů (pokud jsou ve výbavě vozidla) ⇒ **6** strana 9.
– Zkontrolovat funkci vnitřního osvětlení, osvětlení odkládací přihrádky a popelníku.
– Zkontrolovat funkci kontrolek airbagu ⇒ Kapitola „Kontrola vypnutí a zapnutí spínače odpojování airbagu spolujezdce“ v **7**.
– Zkontrolovat funkci akustické signalizace, palubní počítač, všechny spínače ve střední konzole a v přístrojové desce, a funkci akustické houkačky.
– Zkontrolovat elektrické spouštěče oken, elektrické vnější zrcátko (vyhřívané, seřiditelné), centrální zamykání a komfortní zamykání.
– Zkontrolovat vyhřívání předních sedadel.
– Zkontrolovat funkci autorádia a reproduktorů ⇒ **6** strana 3.

Kontrola akumulátoru

– Pracovní postup při kontrole akumulátoru ⇒ Elektrická zařízení - všeobecné informace ⇒ opr. sk. 27.

Kontrola klidového napětí akumulátoru

– Pracovní postup při kontrole klidového napětí akumulátoru ⇒ Elektrická zařízení - všeobecné informace ⇒ opr. sk. 27.

Kontrola stavu hladiny elektrolytu v akumulátoru, příp. doplnění destilovanou vodou

– Pracovní postup při kontrole stavu hladiny elektrolytu ⇒ Elektrická zařízení - všeobecné informace ⇒ opr. sk. 27.

Kontrola funkce autorádia

Před provedením kontroly je třeba důkladně prostudovat přiložený návod k obsluze autorádia.

– Autorádio zapnout a vypnout.
– Zkusit funkci regulace hlasitosti.
– Uložit frekvenci vysílačů do paměti.
– Přezkoušet automatické ladění.[1)]
– Zkouška kazetového, příp. CD přehrávače (vložit kazetu, příp CD a přehrát).[1)]
– Zkouška aktivace zabezpečovacího zařízení proti krádeži.[1)]

[1)] Tyto funkce jsou specifické pro daný model a nemusí se proto u daného typu autorádia vždy vyskytovat. Rozhodující je přiložený návod k obsluze autorádia.

Nastavení hodin

Vozy bez informačního displeje

Pro seřízení hodin slouží ovládací tlačítka -1- a -2-. Tlačítko -1- slouží k výběru údajů, které se budou měnit, tzn. minut nebo hodin.

Tlačítkem -2- se provede změna vybraného údaje.

Vozy s informačním displejem

U vozidel vybavených informačním displejem se nastavení hodin provádí v menu „Time (Čas)“:

– Zapnout zapalování.
– Stisknout tlačítko -A- na páčce stěračů nebo na multifunkčním volantu na dobu delší než 1 s. Tím se na informačním displeji vyvolá »MAIN MENU (HLAVNÍ NABÍDKA)«, přitom dbát na upozornění ⇒ **6** strana 4.
– Zvolit položku »Setup (Nastavení)« pomocí tlačítka -B-, toto tlačítko krátce stisknout a dále zvolit položku »Time (Čas)«.

Zde je možné nastavit čas, režim zobrazování 24 h nebo 12 h a přepínat mezi letním a zimním časem.

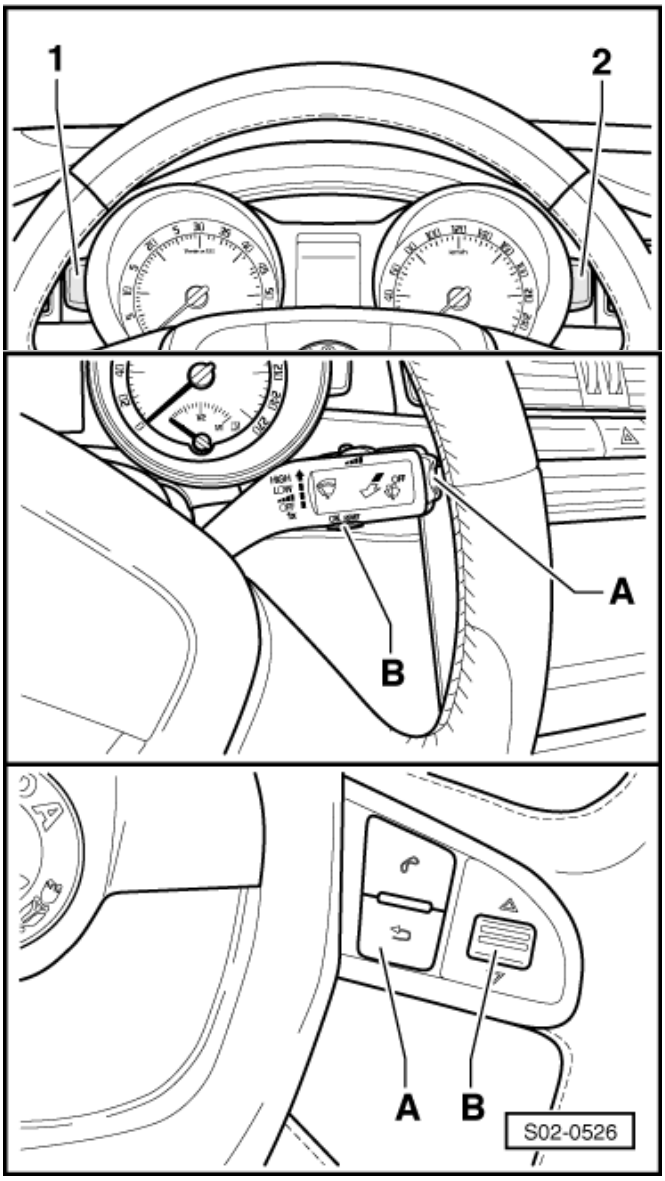

Upozornění

- *Po zapnutí zapalování se na informačním displeji zobrazí funkce, která byla zvolena jako poslední před vypnutím. Pro návrat do hlavního menu v tomto případě slouží tlačítko -A-.*
- *Nelze-li vyvolat stisknutím tlačítka -A- menu na informačním displeji, je třeba použít následující postup:*
- *Na informačním displeji se zobrazují hlášení Informačního systému Škoda. Může se zde objevit např. symbol otevřených dveří, nízké množství paliva v nádrži vozidla, stav motorového oleje atd.*
- *V tom případě je nutné stisknout tlačítko -B-.*
- *Je-li těchto hlášení více, je třeba tlačítko pro každé hlášení znovu stisknout, dokud se hlášení nepřestanou zobrazovat.*
- *Pak se na informačním displeji zobrazí funkce, která byla zvolena jako poslední před vypnutím. Pro návrat do hlavního menu v tomto případě slouží tlačítko -A-.*

Připojení diagnostického přístroje a přečtení paměti závad

Tyto práce se provádí pomocí diagnostického, měřicího a informačního přístroje -VAS 505X- s příslušným diagnostickým vedením ⇒ Diagnostický, měřicí a informační systém VAS 505x; .

Umístění diagnostické svorkovnice -šipka- a připojení diagnostického přístroje -1-. ►

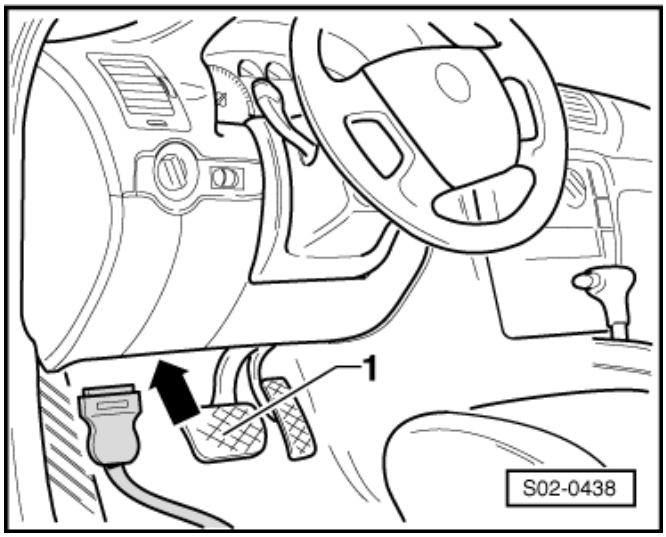

Nulování ukazatele servisních intervalů (SIA)

Nulování ukazatele servisních intervalů je možné provádět:

diagnostickým, měřicím a informačním přístrojem -VAS 505X- ⇒ **6** strana 4

nebo

bez -VAS 505X-, přímo na panelu přístrojů, ⇒ **6** strana 4

Nulování zobrazení servisních intervalů pomocí -VAS 505X-

Tyto práce se provádí pomocí diagnostického, měřicího a informačního přístroje -VAS 505X- s příslušným diagnostickým vedením ⇒ Diagnostický, měřicí a informační systém VAS 505x; .

Nulování zobrazení servisních intervalů (SIA) bez -VAS 505X-

Upozornění

Tento postup nelze použít u vozů, u kterých nebylo na displeji panelu přístrojů zobrazeno servisní hlášení nebo alespoň předvarování.

Vozy bez informačního displeje

– Vyvolat v minimenu na panelu přístrojů symbol servisních intervalů pomocí tlačítka -1-.
– Vynulovat ukazatel servisních intervalů tlačítkem -2-.

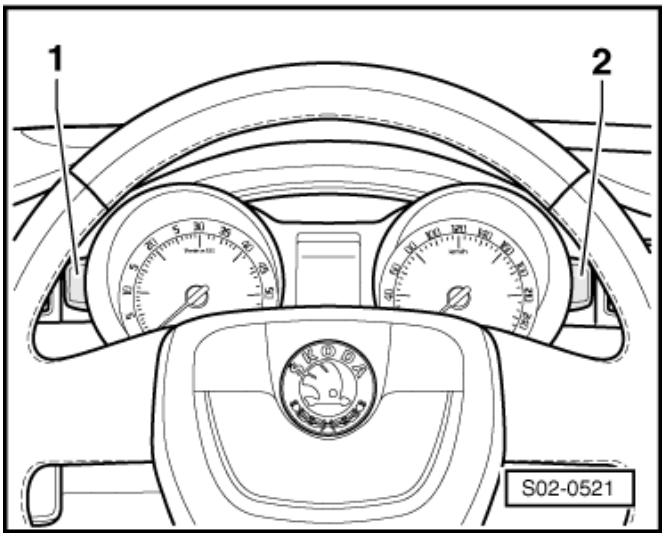

Vozy s informačním displejem

– Zapnout zapalování.
– Stisknout tlačítko -A- na páčce stěračů nebo na multifunkčním volantu na dobu delší než 1 s. Tím se na informačním displeji vyvolá »MAIN MENU (HLAVNÍ NABÍDKA)«, přitom dbát na upozornění ⇒ **6** strana 4.
– Zvolit položku »Setup (Nastavení)« pomocí tlačítka -B-, toto tlačítko krátce stisknout, dále zvolit položku »Service interval (Servis. Info.)« a dále zvolit položku »Reset«.

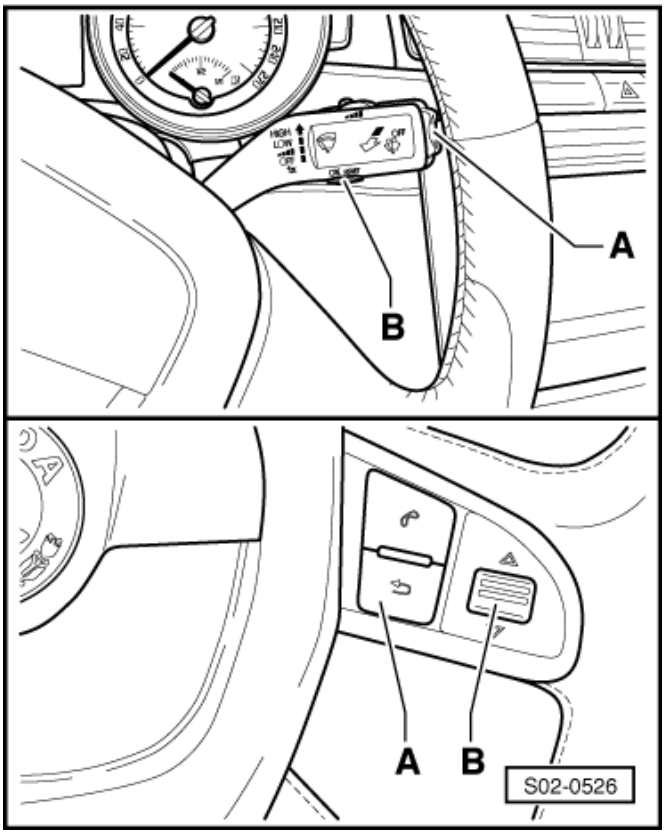

Upozornění

- *Vozy vybavené servisními intervaly -QG1- se tímto postupem automaticky překódují na -QG2-.*
- *Zpětné překódování na -QG1- je možné pouze pomocí diagnostického, měřicího a informačního přístroje -VAS 505X- s příslušným diagnostickým vedením ⇒ Diagnostický, měřicí a informační systém VAS 505x; .*

Navolení jazyka panelu přístrojů

– Zapnout zapalování.

– Stisknout tlačítko -A- na páčce stěračů nebo na multifunkčním volantu na dobu delší než 1 s. Tím se na informačním displeji vyvolá »MAIN MENU (HLAVNÍ NABÍDKA)«, přitom dbát na upozornění ⇒ **6** strana 4.

– Zvolit položku »Setup (Nastavení)« pomocí tlačítka -B-, toto tlačítko krátce stisknout a dále zvolit položku »Language (Jazyk)«.

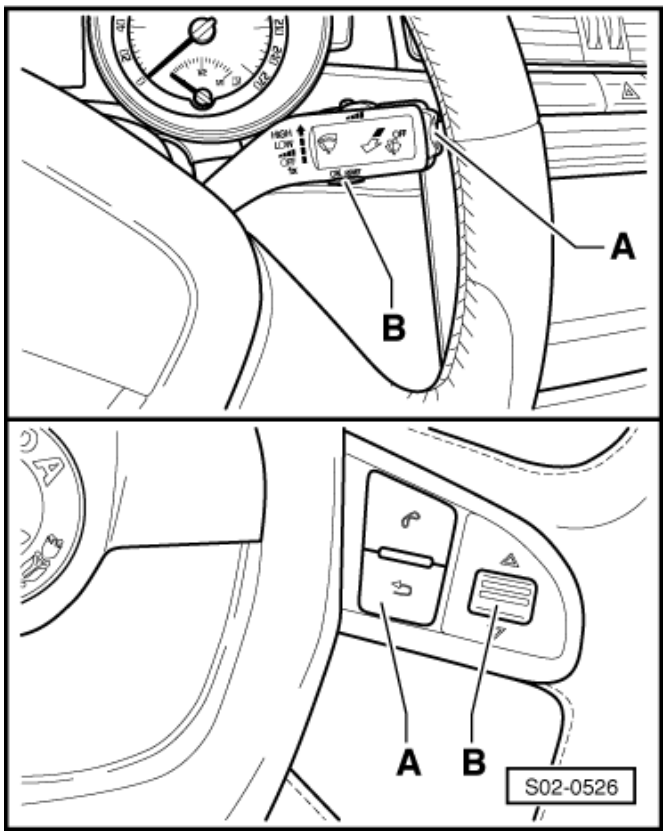

Zde je možné nastavit následující jazyk: čeština, angličtina, němčina, francouzština, italština, španělština, portugalština, čínština a ruština.

Překódování servisních intervalů

Tyto práce se provádí pomocí diagnostického, měřicího a informačního přístroje -VAS 505X- s příslušným diagnostickým vedením ⇒ Diagnostický, měřicí a informační systém VAS 505x; .

Kontrola a seřízení světlometů

Potřebné speciální nářadí, kontrolní a měřicí přístroje a pomocné prostředky

♦ Přístroj pro seřizování světlometů

Následující popis kontroly a seřízení světlometů je v podstatě platný pro všechny státy, avšak je třeba vzít v úvahu možnost některých odchylek v příslušné zemi.
⇒ Návod k obsluze přístroje pro seřizování světlometů

Kontrolní a seřizovací podmínky

- Správně nahuštěné pneumatiky.
- Krycí skla světlometů nesmí být poškozená a znečištěná.
- Reflektory a žárovky v pořádku.
- Zatížit vozidlo.

Zatížení: Jedna osoba nebo 75 kg na sedadle řidiče při jinak nezatíženém vozidle (pohotovostní hmotnost).

Pohotovostní hmotnost je hmotnost k provozu připraveného vozidla s naplněnou palivovou nádrží (min. 90 %) včetně hmotnosti všech v provozu dodávaných dílů (např. rezervní kolo, nářadí, zvedák a pod.).

Pokud není palivová nádrž naplněna palivem minimálně na 90 %, nastavit zatížení následujicím postupem:

– Zjistit na palivoměru množství paliva v nádrži.

– Zatížit vozidlo vložením příslušného zavaží nad palivovou nádrž dle následujicí tabulky:

Ukazatel množství paliva v nádrži	Váha závaží (kg)
rezerva	40
1/4	36
1/2	24
3/4	12
plná nádrž	0

Upozornění

- *Jako závaží lze použít např. plastové nádoby nebo kanistry naplněné vodou. Váhový přepočet je 1 litr vody = 1 kg.*
- *Při vkládání závaží na zadní sedadla je nutné dbát zvýšené opatrnosti, aby nedošlo k poškození nebo znečistění potahů sedadla.*

Vozidlem několik metrů popojet, příp. několikrát vpředu a vzadu propružit, aby se pružicí jednotky nastavily do správné polohy.

- Vozidlo a seřizovací přístroj musí stát na vodorovné ploše.
- Vozidlo a přístroj pro seřizování světlometů musí být navzájem vyrovnány podle údajů výrobce přístroje.
- U vozů s halogenovými světlomety a regulací sklonu světlometů na přístrojové desce zkontrolovat funkčnost tohoto zařízení. Potom rýhované kolečko otočit do základní polohy.
- U vozů s xenonovými světlomety a automatickou regulací sklonu světlometů je nutné provést nejprve základní nastavení ⇒ Diagnostický, měřicí a informační systém VAS 505x; .
- Seřídit úhel sklonu.

Úhel sklonu:

Na tělesu světlometu, vedle seřizovacích šroubů, najdete úhel sklonu v „%“. Na tento úhel musí být hlavní světlomety nastaveny. Procentní údaj se vztahuje k projekční vzdálenosti 10 m. Při úhlu sklonu např. 1,0 % je to přepočteno 10 cm.

Kontrola a seřízení světlometu

Hlavní světlomet:

– Zkontrolovat zda při zapnutém tlumeném světlu splývá vodorovný světelný obrys s vodorovnou čárou -1- na zkušební ploše.
– Zkontrolovat, zda bod zlomu -2- mezi levým vodorovným obrysem a obrysem, stoupajícím vpravo vzhůru je na kolmici, spuštěné ze středové značky -3-. Světlé jádro světelného svazku musí ležet vpravo od této kolmice.

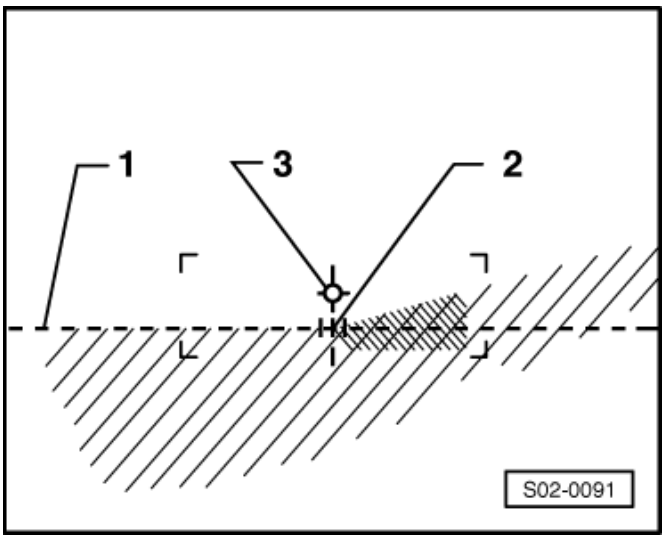

Upozornění

- *Pro snadnější zjištění bodu zlomu -2- několikrát střídavě zaclonit a opět odclonit levou polovinu světlometu (při pohledu ve směru jízdy). Následně ješte jednou přezkoušet tlumená světla.*
- *Je-li tlumené světlo správně seřízeno, musí ležet střed světelného svazku dálkového světla na středové značce -3-.*
- *Pro dosavadní zkušební stínítko s 15 přímkou platí stejné nastavení jako pro nové stínítko. Pro zamezení chybných nastavení nesmí být 15 přímka uvažována.*

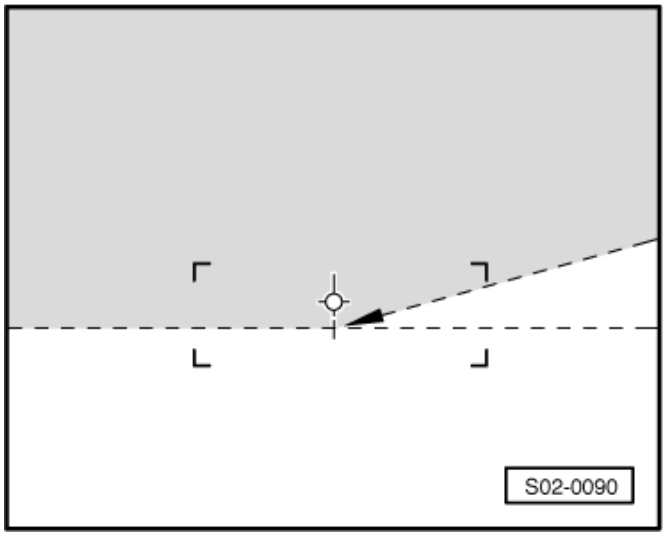

Ostatní přídavné světlomety:

Dodatečně namontované světlomety musí být kontrolovány, příp. seřízeny podle příslušných platných předpisů.

Kontrola funkce automatických světel

- Tato kontrola se musí provádět v prostředí s denním světlem.

– Otočit spínač světel do polohy -automatická světla-.

Při denním světle se světlomety nesmí rozsvítit.

– Zaclonit (zakrýt) rukou nebo vhodným předmětem zvenčí senzor deště a světla (v držáku vnitřního zpětného zrcátka).

Světlomety se musí rozsvítit (sníží se intenzita denního světla).

– Odclonit (odkrýt) senzor deště a světla (v držáku vnitřního zpětného zrcátka).

Světlomety musí zhasnout.

Upozornění

Mezi odcloněním senzoru deště a světla a zhasnutím světlometů je prodleva cca 4 - 5 sekund.

Kontrola funkce světlometů do mlhy s funkcí „Corner“

– Nastartovat motor.

– Zapnout zapalování a rozsvítit tlumená světla.

– Otočit volantem ze středové polohy o cca jednu otáčku doprava.

Pravá mlhovka se musí rozsvítit.

– Otočit volantem ze středové polohy o cca jednu otáčku doleva.

Levá mlhovka se musí rozsvítit.

Kontrola funkce dynamických natáčecích světlometů

Tato kontrola se provádí na stojícím vozidle pomocí diagnostického přístroje -VAS 505X- s příslušným diagnostickým vedením ⇒ Diagnostický, měřicí a informační systém VAS 505x; .

– Zapnout zapalování a připojit diagnostický přístroj ⇒ Diagnostický, měřicí a informační systém VAS 505x; .
– Rozsvítit tlumená světla.
– Zadat na diagnostickém přístroji: „Řízené funkce“ →„Škoda“ →„Yeti 2010➤“ →„Motorizace“ →„Dynamická regulace sklonu světlometů s dynamyckým natáčením světlometů“ →„ShowRoom efekt“.
– Spustit test.

Natáčení světlometů na stojícím vozidle je nyní aktivováno.

– Otočit volantem ze středové polohy doprava.

Paprsek světlometu se musí stáčet doprava (v závislosti na úhlu natočení volantu).

– Otočit volantem ze středové polohy doleva.

Paprsek světlometu se musí stáčet doleva (v závislosti na úhlu natočení volantu).

Tím je kontrola ukončena.

Seřízení hlavních světlometů

- Základní hodnota nastavení úhlu sklonu: -1 %

Upozornění

Pro seřízení světlometů použít přístroj pro nastavování světlometů. Požadované hodnoty a podmínky ⇒ ***6*** *strana 6.*

Hlavní světlomet

1 - výškové seřízení
2 - stranové seřízení

– Nastavit světlo pomocí šroubováku s imbusovým nástavcem nebo imbusového klíče vel. 6 otáčením šroubu -1- a -2-.

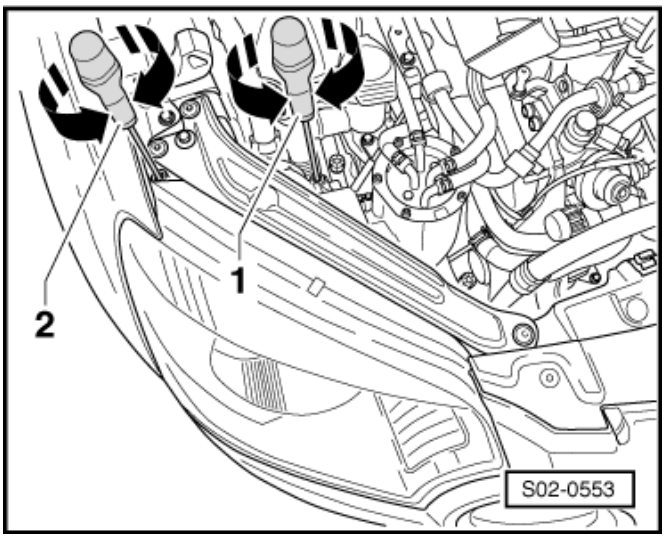

Seřízení světlometů do mlhy

Úhel sklonu:

Hodnota úhlu je -2,1%.

Světlo do mlhy pravé (levé je zrcadlově uspořádané)

– Nastavit světlo pomocí šroubováku s imbusovým nástavcem nebo imbusového klíče vel. 6 otáčením šroubu -1-.

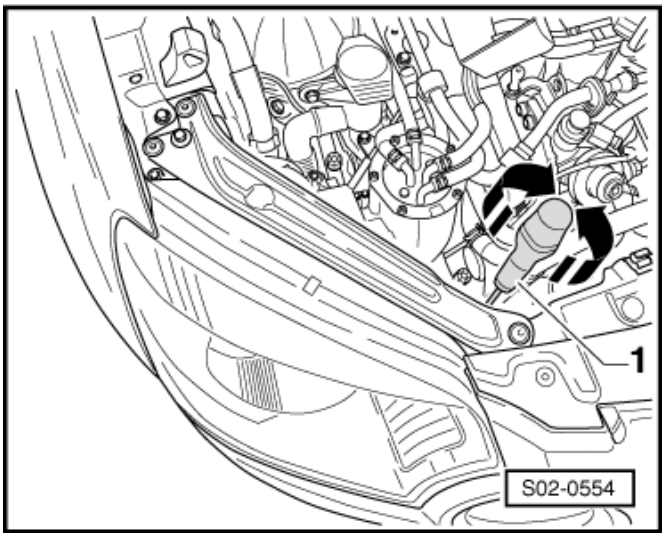

Výměna záložního zdroje sirény varovného zařízení

– Vyměnit sirénu varovného zařízení ⇒ Elektrická zařízení ⇒ opr. sk. 94.

Climatronic: nastavení teploty na 22 C

Upozornění

- *Při nastavení teploty na 22 C bude ve vozidle nejrychleji dosaženo příjemného klimatu (teploty).*
- *Z tohoto důvodu by se mělo měnit nastavení pouze vyžaduje-li to osobní zdravotní stav.*

– Zapnout zapalování.

– Zkontrolovat, zda je nastaveno 22 °C na ukazatelích (displejích).

V daném případě provést nastavení teploty následujícím postupem:

– Otáčením regulátorů -1- a -2- nastavit teplotu na 22 °C pro obě poloviny vozu.

– Stisknout tlačítko -3- pro automatický provoz. Na tlačítku -3- se rozsvítí kontrolka.

– Vypnout zapalování.

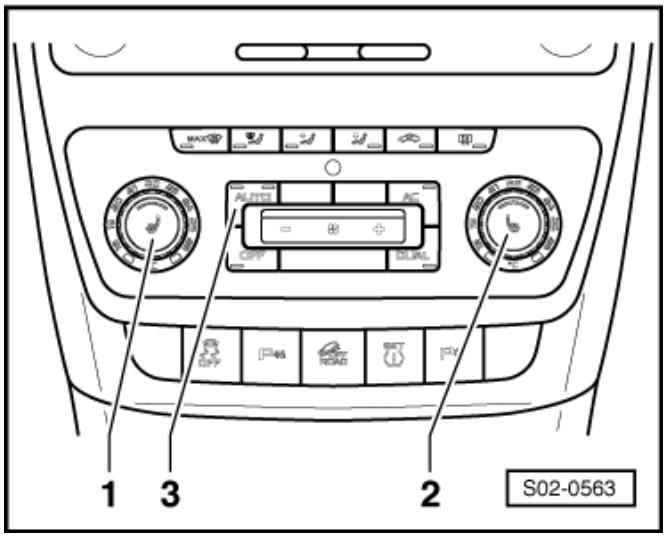

Vypnutí transportního modusu akumulátoru

– Připojit diagnostický, měřicí a informační přístroj -VAS 505X- s příslušným diagnostickým vedením ⇒ Diagnostický, měřicí a informační systém VAS 505x; .

Umístění diagnostické svorkovnice -šipka- a připojení diagnostického přístroje -1-.

– Zapnout zapalování.

– Zvolit funkci „Vlastní diagnostika vozidla“.

– Zvolit funkci „Sběrné služby“.

– Zvolit funkci „Vypnutí přepravního režimu“.

– Zvolit funkci „Skok“ a následně zvolit „Konec“.

– Vypnout zapalování.

– Odpojit diagnostický, měřicí a informační přístroj -VAS 505X- s příslušným diagnostickým vedením.

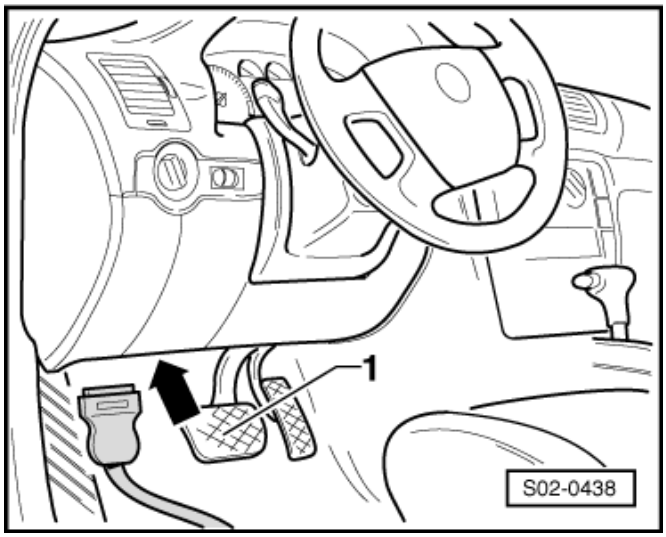

7 Karoserie

Kontrola poškození ochranného nátěru spodku vozidla a laku karoserie ⇒ **7** strana 1

Kontrola a příp. vyčištění oddělovacího prostoru a otvorů pro vypouštění vody ⇒ **7** strana 1

Kontrola funkce stíračů a ostřikovačů skel ⇒ **7** strana 2

Panoramatická posuvná střecha: kontrola funkce, vyčištění a namazání vodicích lišt a vyčištění větrného krytu ⇒ **7** strana 4

Kontrola zámků dveří a dětských pojistek ⇒ **7** strana 5

Kontrola funkce vložky zámku ⇒ **7** strana 5

Výměna prachového příp. prachového a pachového filtru ⇒ **7** strana 6

Nalepení datového štítku ⇒ **7** strana 7

Nalepení samolepky Škoda Assistance ⇒ **7** strana 7

Kontrola vypnutí a zapnutí spínače odpojování airbagu spolujezdce ⇒ **7** strana 7

Kontrola poškození ochranného nátěru spodku vozidla a laku karoserie

Kontrolu ochranného nátěru spodku vozidla a laku karoserie je nutno provést se zaměřením na:

1) neporušenost vrstvy PVC plastizolu

– podlaha
– blatníky a podběhy
– prahy

2) neporušenost laku karoserie

– všechny přeplátované spoje karoserie
– rám čelního skla
– rám zadního skla
– lemy vnitřní plochy víka motor. prostoru
– vodorovné a svislé lakované plochy
– spoj střechy v oblasti víka zav. prostoru

Všechny zjištěné závady je nutno bezpodmínečně odstranit!

Materiály s příslušnými pracovními postupy jsou uvedeny v ⇒ Elsa Win, Internet, Technika a uživatelské informace.

Kontrola a příp. vyčištění oddělovacího prostoru a otvorů pro vypouštění vody

Kontrolu znečištění lze provést bez demontáže pohledem skrz kryt oddělovacího prostoru. Pro vyčištění je nutno kryt demontovat (opravárenský úkon).

Upozornění

Otvory pro vypouštění vody nesmí být zalepeny voskem nebo prostředkem pro ochranu podvozku.

Kontrola funkce stíračů a ostřikovačů skel

Kontrola a seřízení ostřikovacích trysek stíračů:

– Čelní sklo je ostřikováno kuželovým paprskem.

Upozornění

- *V případě, že paprsek vystupuje nerovnoměrně, je třeba trysku seřídit.*
- *Dodržet vzdálenost -a-, = 490 50 mm.*

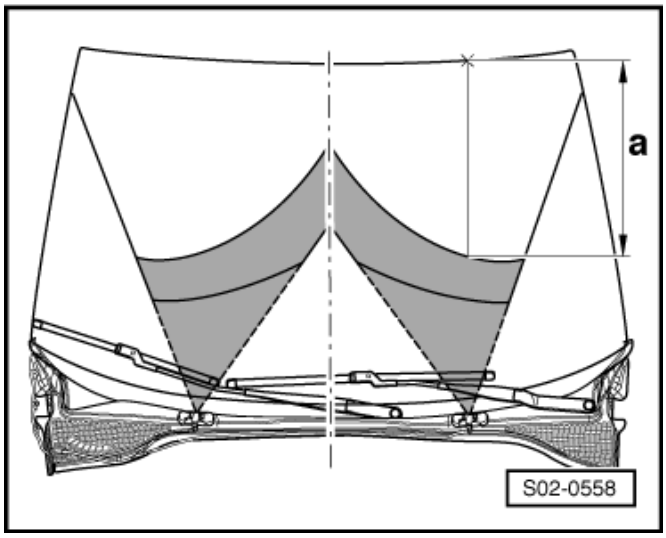

Trysky ostřikovačů čelního skla jsou přednastaveny výrobcem. Malé výškové rozdíly lze vyrovnat otáčením ovladače -2- ostřikovací trysky -3- pomocí šroubováku.

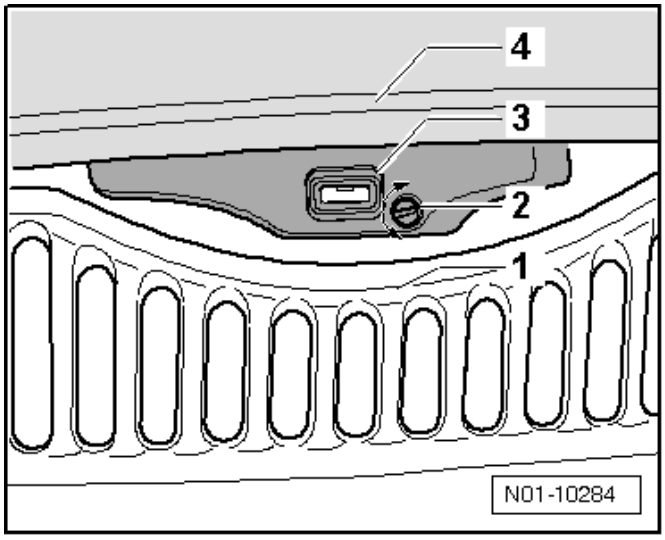

1 - Kryt oddělovacího prostoru
2 - Ovladač
3 - Vějířovitá tryska
4 - Kapota motoru

Otáčením ovladače ve směru hodinových ručiček se paprsek přestavuje směrem dolů, otáčením proti směru hodinových ručiček se paprsek přestavuje směrem nahoru.

– Čelní sklo je ostřikováno kuželovým paprskem vody.

Upozornění

V případě, že paprsek vody vystupuje nerovnoměrně, je třeba trysku seřídit.

Kapalina v nádobce ostřikovačů

Nádobka ostřikovače čelního skla musí být naplněna až po okraj.

Upozornění

- *V případě, že je doplňována, je třeba do vody vždy přidat přípravek pro čištění skel (v létě) nebo nemrznoucí přípravek pro čištění skel (v zimě).*
- *V případě, že je vůz vybaven ostřikovači světlometů a světlomety mají plastová (polykarbonátová) krycí skla, je nutné používat pouze takový druh kapaliny, který nenarušuje polykarbonáty.*

Kontrola a seřízení klidové polohy ramen stíračů čelního skla

Ramena stíračů se seřizují podle značek na předním skle, je nutné dbát na následující upozornění:

Upozornění

- *Při každém 2. vypnutí přeběhne motor stírače do přesunuté koncové polohy sloužící k tomu, aby se břit stírací lišty překlopil do druhého směru.*
- *Motor stírače přitom doběhne směrem dolů a potom o malý kousek nahoru. Tuto přesunutou koncovou polohu nelze použít ke srovnání ramen stíračů.*
- *Je nutné použít tu koncovou polohu, při níž motor stírače doběhne přímo a bez přeběhu do spodní koncové polohy. V případě doběhu do přesunuté koncové polohy je nutno ještě jednou spustit stírání.*
- *Funkce přesunuté koncové polohy je aktivní až po 100 cyklech od nakódování nebo namontování nového motorku stíračů. Zda je již aktivována lze zjistit opětovným zapnutím a vypnutím motorku stíračů.*

– Zapnout a vypnout motorek stíračů a nechat ho doběhnout do koncové polohy pro nastavení ramének stíračů.

– Zkontrolovat polohu stíracích lišt tak, aby se tyto lišty kryly se značkami -1- na předním skle. ►

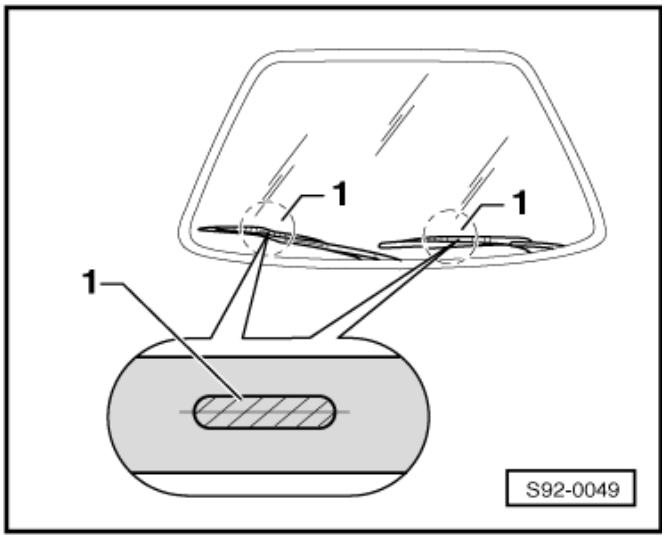

Upozornění

Tolerance mezi stírací lištou a značkou -1- je 3 mm.

– Případně povolit upevňovací matice, stáhnout raménka stíračů a nasadit je znovu tak, aby se stírací lišty kryly se značkami -1-.

Utahovací moment matice stírače: 20 Nm.

Výměna stíracích lišt předního skla

Raménka stíračů nejdou v klidové poloze odklopit od předního skla. Před výměnou stíracích lišt proto musíte nastavit raménka stíračů do servisní polohy.

Servisní poloha pro výměnu stíracích lišt

– Zapnout a vypnout zapalování při zavřeném víku motorového prostoru.

– Do 20 s zatlačit ovládací páčku do polohy -4-, raménka stíračů se nastaví do servisní polohy. ►

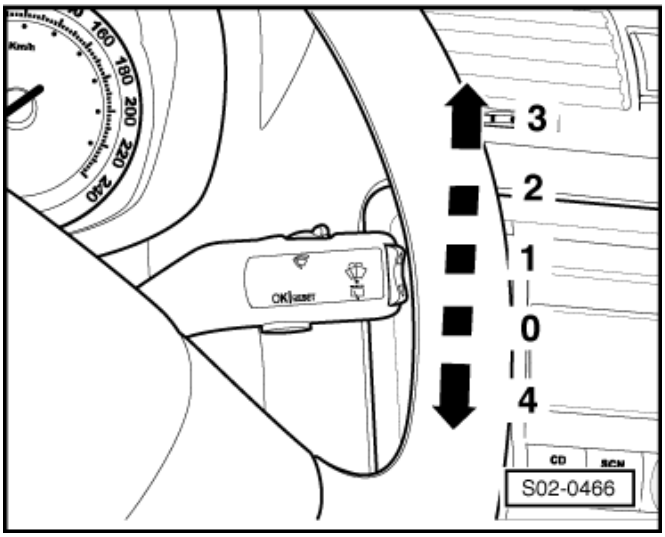

Výměna stírací lišty

– Odklopit raménko stírače od skla a stisknout zajišťovací tlačítko v držáku stírací lišty.

– Vytáhnout stírací lištu z raménka stěrače směrem nahoru.

Připevnění stírací lišty

– Nasunout stírací lištu na raménko stírače až zapadne zajišťovací tlačítko do otvoru v držáku stírací lišty.

– Přezkoušet, zda je stírací lišta správně upevněná.

– Sklopit raménka stíračů na sklo, zapnout zapalování a zatlačit opětovně ovládací páčku do polohy -4-, raménka stíračů se vrátí do klidové polohy.

Upozornění

Při neopatrné manipulaci se stíračem hrozí nebezpečí poškození čelního skla raménkem stírače.

Kontrola a seřízení klidové polohy ramene stírače zadního skla, kontrola ostřikovače zadního skla

Ostřikovací paprsky mají při stojícím vozidle dopadat na zadní sklo tak, aby byl dodržen rozměr -B-. ►

B = 157 mm

– Zkontrolovat seřízení trysky, příp. ji seřídit nářadím, např. jehlou.
– Seřídit rameno stírače tak, aby byl od hrany skla dodržen rozměr -A-.

A = 35 ± 2 mm

Předepsaný utahovací moment matice stírače 12 Nm.

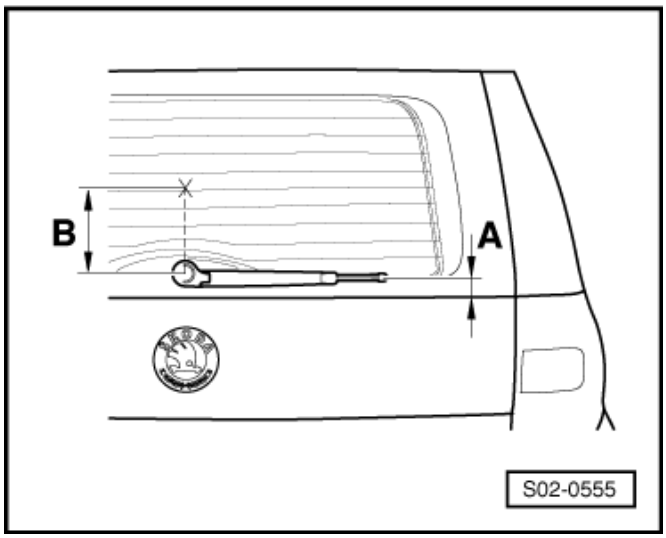

Upozornění

V případě, že paprsek vody vystupuje nerovnoměrně nebo se nedá seřídit, je třeba trysku vyměnit (opravárenský úkon).

Výměna stírací lišty

– Odklopit raménko stírače od skla a stisknout zajišťovací tlačítko v držáku stírací lišty.
– Vytáhnout stírací lištu z raménka stěrače směrem nahoru.

Připevnění stírací lišty

– Nasunout stírací lištu na raménko stírače až zapadne zajišťovací tlačítko do otvoru v držáku stírací lišty.
– Přezkoušet, zda je stírací lišta správně upevněná.

Upozornění

Při neopatrné manipulaci se stíračem hrozí nebezpečí poškození zadního skla raménkem stírače.

Panoramatická posuvná střecha: kontrola funkce, vyčištění a namazání vodicích lišt a vyčištění větrného krytu

– Zkontrolovat vizuálně posuvnou střechu na poškození a netěsnost.
– Zkontrolovat funkci panoramatické posuvné střechy a její hlučnost.
– Otevřít panoramatickou posuvnou střechu.
– Vyčistit vodicí lišty -šipky- pod vnějším těsněním -A-. ►

A - vnější těsnění
B - větrný kryt
C - vnitřní těsnění
D - šipka je ve směru jízdy

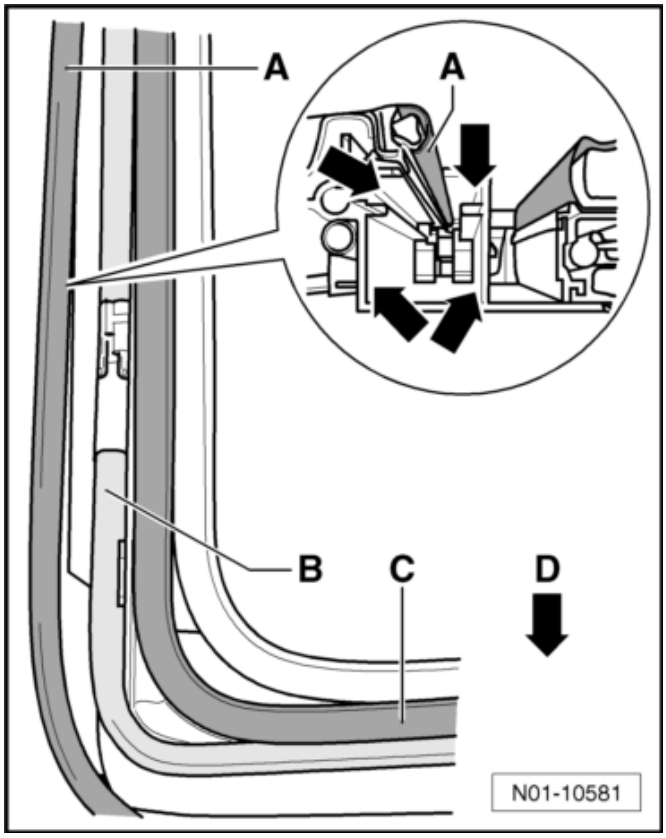

– Namazat kluznou oblast vodicí lišty -šipky- mazacím prostředkem -G 052 147 A2-.

Upozornění

Dbát na to, aby nedošlo ke znečištění jiných součástí posuvné střechy mazacím prostředkem.

– Zkontrolovat znečistění větrného krytu -1-. Dbát zejména na usazenou špínu ve spodní oblasti větrného krytu -šipky-.
– Odstranit usazenou špínu např. vysavačem.
– Uvolnit pevně usazený hmyz a částice ze síťky a rámu větrného krytu houbičkou a slabým mýdlovým roztokem.

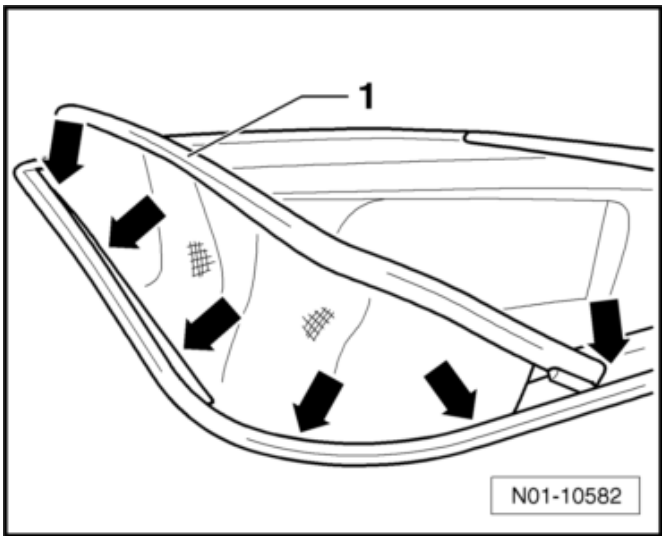

Výstraha!

Nepoužívat běžný odstraňovač hmyzu ani jiná rozpouštědla, protože tyto výrobky nebyly testovány a schváleny.

– Odstranit uvolněný hmyz a částice vysavačem s vhodnou hubicí.

Upozornění

- *Nehvodná hubice může způsobit poškození síťky větrného krytu.*
- *Dbát na to, aby při této práci do vozidla nespadly žádné nečistoty.*

Výstraha!

Kontrola zámků dveří a dětských pojistek

Zámek dveří řidiče

– Odemknout a zamknout dveře řidiče pomocí klíče. Všechny dveře musí zůstat zamčeny.

Zámek dveří řidiče nesmí jít zamknout, dokud jsou dveře otevřeny.

Dětské pojistky (zadní dveře):

Zadní dveře jsou vybaveny dětskou pojistkou.

– Vložit klíč do otvoru dveří.
– Otočí-li se pojistka ve směru -šipky- doprava, pojistka je aktivována. Otevření dveří zevnitř je zablokováno. Dveře jdou otevřít pouze zvenku.
– Otočí-li se pojistka proti směru -šipky- doleva, není pojistka aktivována.

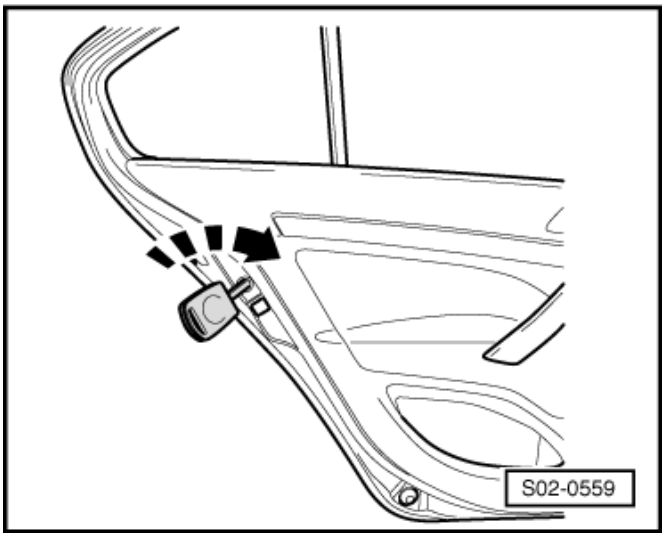

Kontrola funkce vložky zámku

Kontrolu provést na zámku předních dveří.

– Odtlačit opatrně kovovou záklopku zakrývající vstup pro klíč a provést promazání vnitřního mechanismu zámku, např. mazacím prostředkem Auto Grease od firmy RETECH.
– Vsunout klíč do zámku a min. 3x s ním otočit na každou stranu až do krajních poloh -A- a -B-.
– Vizuelně zkontrolovat a případně čistým hadrem otřít potřísnění lakových ploch.
– Vyjmout klíč.

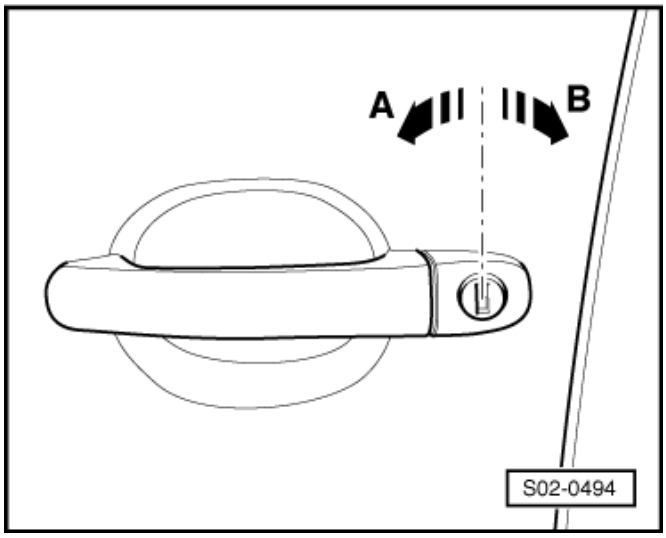

Výměna prachového příp. prachového a pachového filtru

Demontáž:

– Demontovat přepážku topení -1- ⇒ Topení, klimatizace ⇒ opr. sk. 87.
– Odjistit kryt -2- ve směru šipky -A- a demontovat ve směru šipky -B-.
– Vyjmout z topení směrem dolů prachový a pylový filtr.

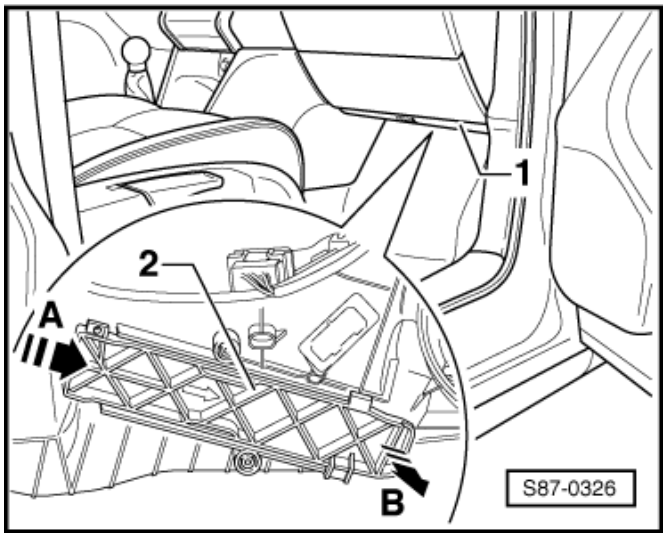

Montáž:

Montáž se provede opačným postupem.

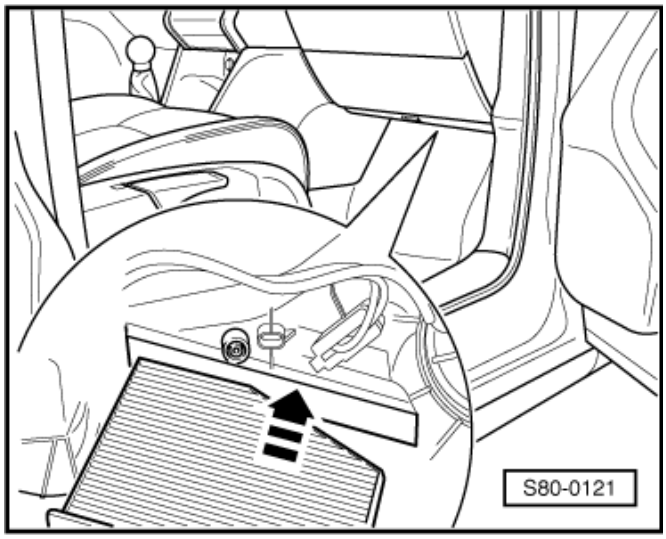

Upozornění

Dávat pozor na montážní polohu prachového a pylového filtru.

Nalepení datového štítku

– Nalepit štítek na levou stranu podlahy zavazadlového prostoru vedle prohlubně rezervního kola -šipka-. ►

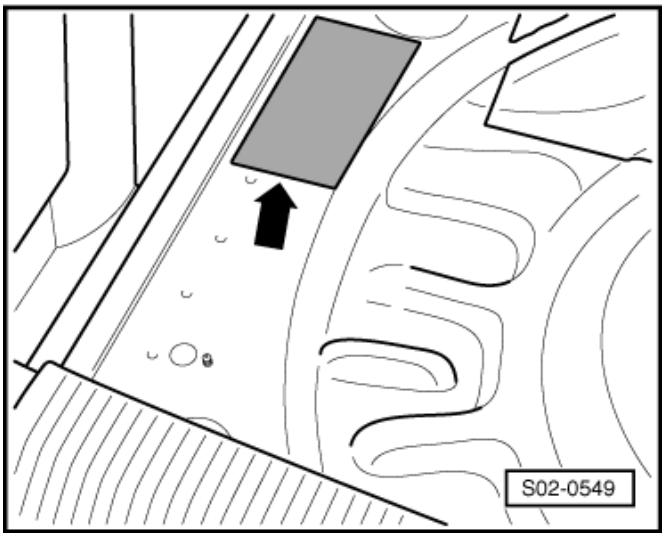

Nalepení samolepky Škoda Assistance

– Samolepku nalepit na očištěné levé přední boční sklo z vnitřní strany -šipka-. ►

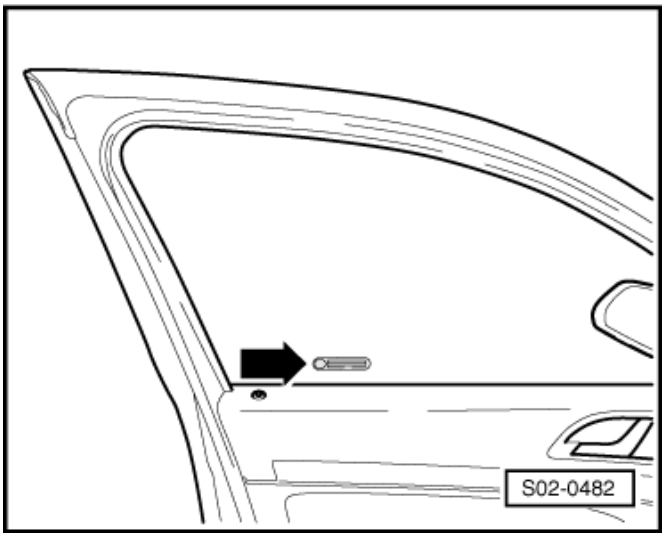

Upozornění

Samolepku je možné umístit pouze na určené místo dle vyobrazení!

Kontrola vypnutí a zapnutí spínače odpojování airbagu spolujezdce

– Vypnout zapalování.

– Otočit pomocí klíče zapalování spínač odpojování airbagu spolujezdce -šipka- do polohy „OFF“. ►

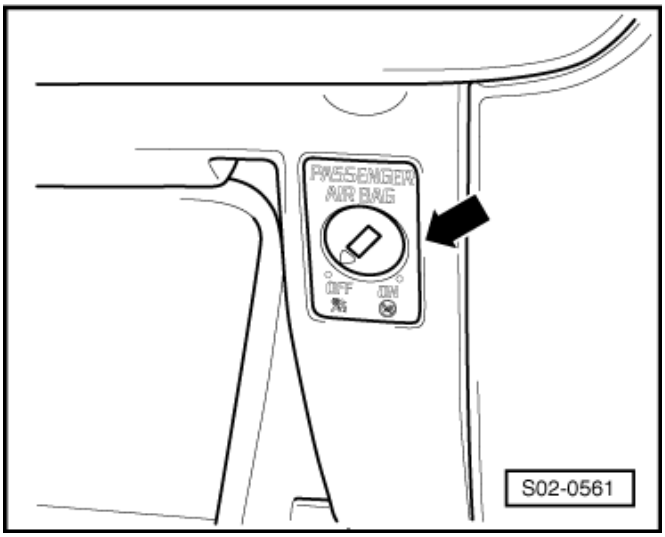

Po zapnutí zapalování se musí rozsvítit kontrolní světlo airbagu „PASSENGER AIRBAG OFF“ -šipka 2- ve středním panelu přístrojové desky.

Zároveň po zapnutí zapalování se rozsvítí kontrolka v panelu přístrojů asi na 4 s a dále bliká ještě asi 12 s v intervalu 2 s.

– Vypnout zapalování.
– Otočit pomocí klíče zapalování spínač odpojování airbagu spolujezdce do polohy „ON“.

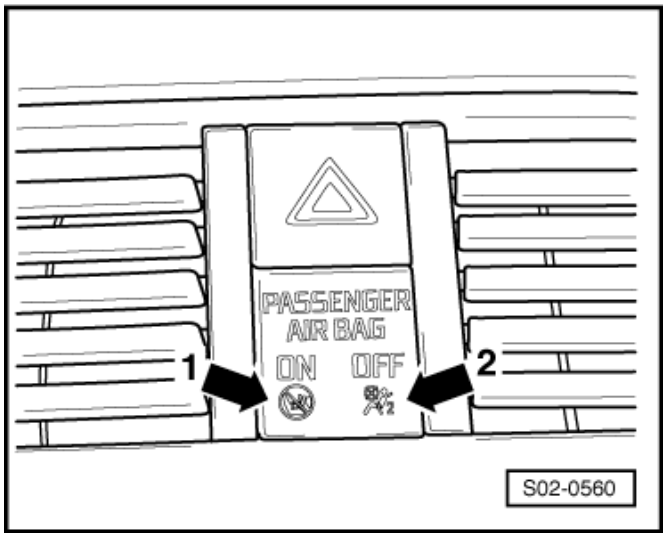

Po zapnutí zapalování se musí rozsvítit kontrolní světlo „PASSENGER AIRBAG ON“ -šipka 1- ve středním panelu přístrojové desky. Kontrolní světlo zhasne za cca 65 s od zapnutí zapalování.

Zároveň po zapnutí zapalování se rozsvítí asi na 4 s kontrolka v panelu přístrojů a následně musí zhasnout.

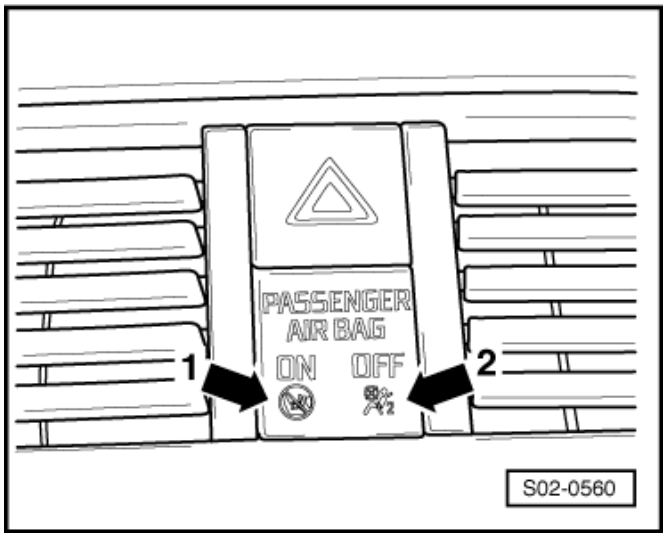

POZOR!

Spínač odpojování airbagu spolujezcde smí být přepínán pouze při vypnutém zapalování. Při nedodržení tohoto postupu může nastat chyba na systému aigbag (nebezpečí následné aktivace airbagu).

Pokud bliká kontrolní světlo „PASSENGER AIRBAG“ ve středním panelu, jedná se o poruchu v systému vypínání airbagu Diagnostický, měřicí a informační systém VAS 505x; .

Pokud kontrolka v panelu přístrojů nezhasne nebo se rozsvítí během jízdy, došlo v systému k závadě Diagnostický, měřicí a informační systém VAS 505x; .

8 Zkouška emisí

Upozornění

Zkouška emisí musí být prováděna podle platných národních předpisů.

Zkouška emisí u vozů se zážehovými motory ⇒ **8** strana 1

Kontrolní hodnoty pro měření emisí zážehových motorů ⇒ **8** strana 2

Zkouška emisí u vozidel se vznětovým motorem ⇒ **8** strana 3

Kontrolní hodnoty pro měření emisí vznětových motorů ⇒ **8** strana 4

Zkouška emisí u vozů se zážehovými motory

Upozornění

Před provedením vlastní zkoušky je třeba provést následující pohledovou kontrolu a dodržet tyto podmínky:

Pohledová kontrola

- Připojené lambda-sondy
- Připojeny všechny podtlakové hadice
- Připojeny všechny hadice k nádobce s aktivním uhlím
- Připojeny všechny vodiče vstřikovací a zapalovací soustavy
- Připojena hadice odvětrání klikové skříně
- Výfuková soustava musí být neporušená a těsná
- Nepoškozený katalyzátor

Měřicí a seřizovací podmínky

- Bezvadná funkce motoru
- Bezvadná funkce zapalovací soustavy
- Těsné sací potrubí
- Vypnuty všechny elektrické spotřebiče (ventilátor chlazení nesmí být během zkoušky zapnutý)

Upozornění

- *V případě, že jsou zjištěny závady, je třeba nejdříve provést opravu.*
- *Volnoběh, okamžik zážehu a obsah CO se pouze měří - nelze je nastavit.*
- *Obsah CO je řízen lambda-regulací na předepsanou hodnotu. Závady v lambda-regulaci zapisuje vlastní diagnostika do paměti závad.*

- *Při výpisu paměti závad (elektronika motoru) je nutno závady opravit a paměť vymazat.*
- *Kabely zapalovací soustavy je možno zapojovat a odpojovat pouze při vypnutém zapalování, aby se zabránilo úrazům a poškození zapalovací a vstřikovací soustavy.*

Připojení měřicích přístrojů k vozidlu

Aby se zabránilo pracovnímu úrazu nebo poškození zapalovací soustavy, je třeba věnovat zvýšenou pozornost následujícímu pokynu:

- Vodiče zapalovací soustavy (včetně vysokonapěťových kabelů) připojovat a odpojovat pouze při vypnutém zapalování.

– Připojit zkušební přístroj dle návodu k obsluze přístroje.

Umístění diagnostické svorkovnice -šipka- a připojení diagnostického přístroje -1-. ►

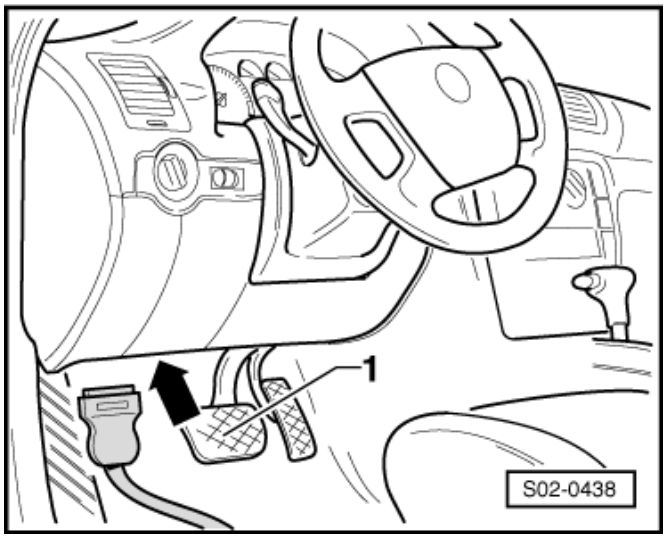

Upozornění

Sonda výfukových plynů musí být zcela zasunuta do konce výfuku (nezasouvat do odsávací hadice)!

– Nastartovat motor a nechat běžet na volnoběh.

– Změřit volnoběžné otáčky a obsah CO.

Kontrolní hodnoty pro měření emisí zážehových motorů

Hodnoty jsou platné k termínu vydání této dílenské příručky.

Kód motoru	**CDAA**		
Teplota oleje	min. 80 °C		
Doba ohřevu katalyzátoru	2 min. při 2500 1/min		
Volnoběžné otáčky (1/min)	660 … 860		
Obsah CO při volnoběhu (měřeno za katalyzátorem)	0,0 ... 0,5 %		
Zvýšené volnoběžné otáčky (1/min)	2400 - 2600		
Lambda-hodnota při 2850 - 2900 1/min	0,97 - 1,03		
Obsah CO při 2850 - 2900 1/min	max. 0,3 %		
Otáčky pro zkoušení regulačního obvodu (1/min)	-		
Provedení Lambda-sondy	širokopásmová (Lambda)		
Napěťový skok (V)	-		
DELTA-Lambda	0,03		
Kontrolní otáčky	volnoběžné otáčky		

Upozornění

Všechny hadice a konektory, které byly pro účel zkoušky a seřízení odpojeny nebo rozpojeny, je nutno opět uvést do správného původního stavu.

Technická data zapalovacích svíček Kapitola „Výměna zapalovacích svíček“ v 3.

Zkouška emisí u vozidel se vznětovým motorem

Upozornění

- *Zkouška se má provádět venku a podle možnosti v návaznosti na zkušební jízdu. Není-li to z určitých důvodů (povětrnost, překročení hluku v obytných oblastech) možné, může být zkouška provedena v dílně.*
- *Z důvodu hluku má být víko motorového prostoru během měření zavřeno k prvnímu zapadnutí.*

Pohledová kontrola

- Připojena hadice odvětrání klikové skříně
- Palivová soustava a vstřikovací čerpadlo nebo systém čerpadlo/tryska musí být těsné
- Výfuková soustava musí být neporušená a těsná
- Připojeny všechny podtlakové hadice

Zkušební a nastavovací podmínky

- Teplota oleje min. 80 °C
- Vypnuty všechny elektrické spotřebiče
- V paměti závad není uložena žádná závada
  ⇒ Kapitola „Připojení diagnostického přístroje a přečtení paměti závad“ v **6**

Upozornění

Zjištěné závady před měřením odstranit (opravárenský úkon).

Výstraha!

Nelze-li u některého vznětového motoru dosáhnout požadovaných přeběhových otáček (max. otáčky se pohybují ve výši cca 3000 1/min), je u tohoto motoru aktivována ochrana spojky.

Tato ochrana se u vozů s mechanickou převodovkou vypíná sešlápnutím spojkového pedálu. Nedojde-li však ke zvýšení otáček ani po sešlápnutí spojkového pedálu, je nutné vypnout funkci ESP/ASR pomocí příslušného tlačítka.

U vozů s automatickou převodovkou je nutné tuto ochranu vypnout pomocí tlačítka ESP/ASR.

Připojení zkušebních přístrojů

– Připojit zkušební přístroj dle návodu k obsluze přístroje.

– Spustit motor, zahřát na provozní teplotu a nechat běžet na volnoběh.
– Provést měření emisí.

Upozornění

- *Vyzkoušet činnost přídavných agregátů jako např. servořízení, automatická převodovka nebo klimatizace. Zkontrolovat, zda motor při tomto zatížení běží bez problémů.*
- *Všechny hadice a konektory, které byly pro účel zkoušky a seřízení odpojeny nebo rozpojeny, je nutno opět uvést do správného původního stavu.*

Kontrolní hodnoty pro měření emisí vznětových motorů

Hodnoty jsou platné k termínu vydání této dílenské příručky.

Upozornění

- *Teplota oleje: Od teploty oleje min. 60 C zahřát motor pomocí 10-ti sešlápnutí pedálu akcelerace do přeběhových otáček na min. 80 C.*
- *Korigovaný součinitel absorbce: Stanoveno metodou volné akcelerace.*

Kód motoru	**CBDB**			
Teplota oleje ⇒ **8** strana 4	min. 80 °C			
Volnoběžné otáčky (1/min)	730 … 930			
Přeběhové otáčky (1/min)	5200 … 5600			
Korigovaný součinitel absorbce (1/m) ⇒ **8** strana 4	0,5			
Číslo sondy	1			
Modus měření	B			
Podíl času měření	0,5 s			

Jestliže se naměřené hodnoty liší od hodnot předepsaných, je nutno provést patřičnou opravu a uskutečnit měření znovu.

9 Ostatní

Roztahování a vlečení vozidla ⇒ **9** strana 1

Zkušební jízda ⇒ **9** strana 3

Zvednutí vozidla ⇒ **9** strana 3

Roztahování a vlečení vozidla

Upozornění

- *Vlečné lano nebo vlečnou tyč připevnit jen do příslušných ok.*
- *Vlečné lano má být pružné, aby nedocházelo k tvrdým nárazům vozidla. Mají být použita pouze lana z umělých vláken nebo lana z podobného pružného materiálu. Bezpečnější je však použití vlečné tyče!*
- *Snažte se během vlečení zabránit prudkým nárazům. Při vlečení vozidla mimo zpevněnou vozovku existuje vždy nebezpečí poškození vozidel - deformace nebo utržení ok.*
- *Před nastartováním motoru roztažením vozidla se doporučuje pokus o nastartování z akumulátoru jiného vozidla.*

Vpředu:

– Vyklopit krytku předního nárazníku zatlačením prstu v horní části krytky -šipka-. ►

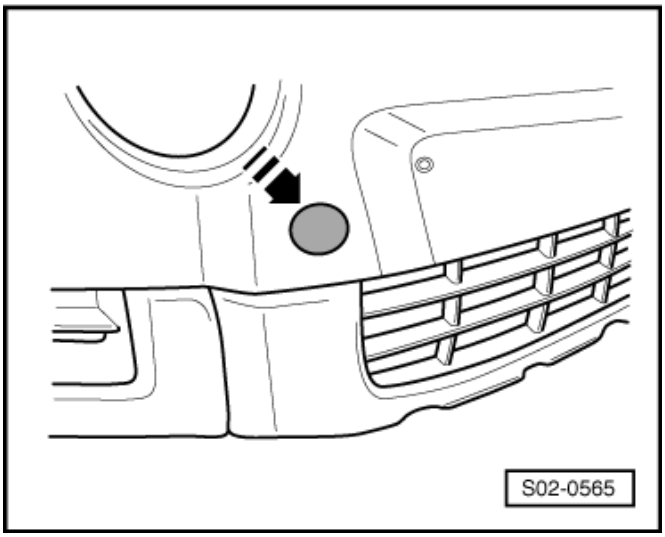

– Našroubovat rukou vlečné oko otáčením doleva -šipka- až na doraz. ►

– Dotáhnout vlečné oko klíčem na kola (klíč prostrčit okem).

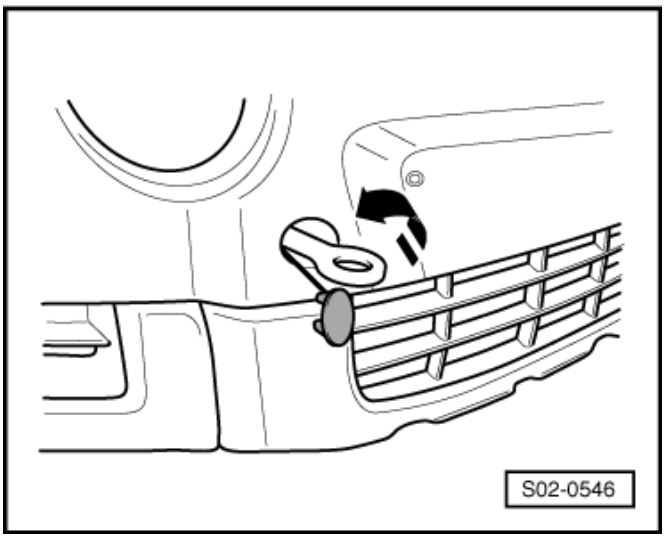

Vzadu:

– Vyklopit krytku zadního nárazníku zatlačením prstu v horní části krytky -šipka-. ►

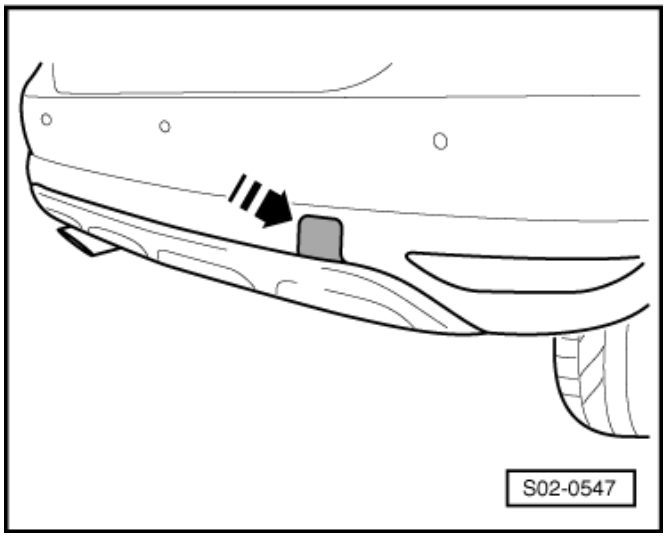

– Našroubovat rukou vlečné oko otáčením doleva -šipka- až na doraz. ►
– Dotáhnout vlečné oko klíčem na kola (klíč prostrčit okem).

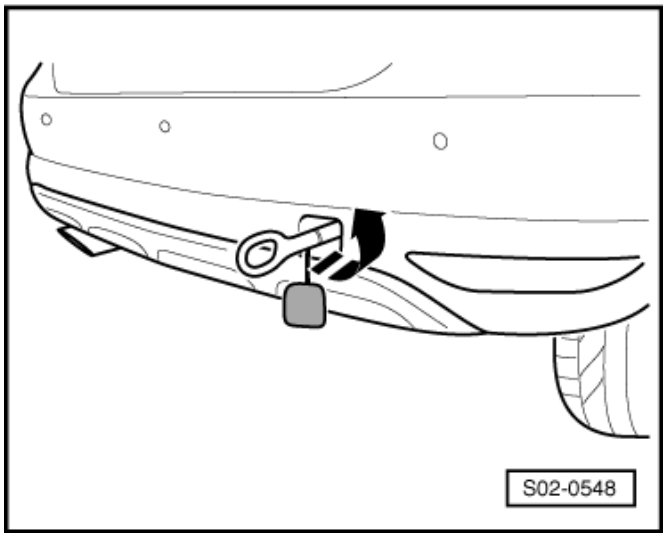

Upozornění

- *Dodržovat zákonné předpisy pro vlečení vozidel.*
- *Oba řidiči musí být seznámeni s technikou řízení vozidel při vlečení.*
- *Při použití vlečného lana musí řidič tažného vozidla při rozjezdu a řazení ovládat spojku velmi jemně a měkce.*
- *Řidič vlečeného vozidla musí udržovat lano stále napnuté.*
- *Vlečené vozidlo musí mít zapnuté zapalování, aby nedošlo k uzamknutí volantu a mohly být používány ostatní elektrické spotřebiče.*
- *Protože posilovač brzd pracuje pouze při běžícím motoru, je nutné si uvědomit, že při stojícím motoru je nutné vyvinout na brzdový pedál podstatně větší sílu, aby se dosáhlo žádaného brzdícího účinku!*
- *U vozidel se servořízením je při stojícím motoru nutné vyvinout k řízení podstatně větší sílu.*
- *Není-li u vlečeného vozidla olej v převodovce, je vlečení možné jen s nadzvednutými hnacími koly.*

Při roztažení vozidel s mechanickou převodovkou je nutné dodržet následující:

– Před roztažením zařadit 2. nebo 3. převodový stupeň.
– Zapnout zapalování.
– Jakmile motor nastartuje, okamžitě vyšlápnout spojku a vyřadit rychlost, aby se zabránilo najetí do tažného vozidla.

Upozornění

U vozidel s katalyzátorem se nesmí vozidlo startovat roztažením na delší dráze, protože se nespálené palivo může dostat do katalyzátoru a tam shořet. To může vést k přehřátí a tím ke zničení katalyzátoru.

Zkušební jízda

Následující úkony je třeba posuzovat v závislosti na vybavení vozidla a daných možnostech (město, mimo město, počasí).

- Kontrola výkonu motoru, vysazení, chování při volnoběhu a akceleraci, startovatelnosti motoru.
- Kontrola funkce nožní a ruční brzdy, drhnutí, vrzání, táhnutí ke straně, funkce ABS, volný chod a účinnost. Volný chod brzdového pedálu smí být max. $^1/_3$ celkového zdvihu.
- Zkontrolovat funkci řazení všech převodových stupňů (lehkost řazení).
- Zkontrolovat při rozjezdu chování spojky, sílu na pedál a zápach.
- Zkontrolovat automatickou převodovku: nastavení volicí páky, pojistky řazení, způsob řazení, zobrazení na displeji na přístrojové desce.
- Zkontrolovat vůli v řízení u vozidla při běžícím motoru, stojícího na kolech, střídavým otáčením volantu (kola v přímém směru). V řízení nesmí být vůle.
- Zkontrolovat funkci posuvné střechy.
- Při jízdě dát pozor na táhnutí ke straně a přímou polohu volantu.
- Zkontrolovat nevyváženost kol, kloubových hřídelů a kloubových spojovacích hřídelů.
- Zkontrolovat funkce topení, klimatizace a větrání, ukazatelů a kontrolek, nastavení zrcátek.
- Zkontrolovat motor, převodovku, nápravy, řízení, brzdy, spojku, karoserii na abnormální hlučnost.

Zvednutí vozidla

Zvednutí vozidla zvedací plošinou a dílenským zvedákem

Dílenský zvedák -2- může být nasazen pouze pod prahy -1- vozidla v podpěrných místech dle obrázku.

Zvedací body se nachází na úrovni značky -šipka-, umístěné na spodní ploše plastového krytu prahu.

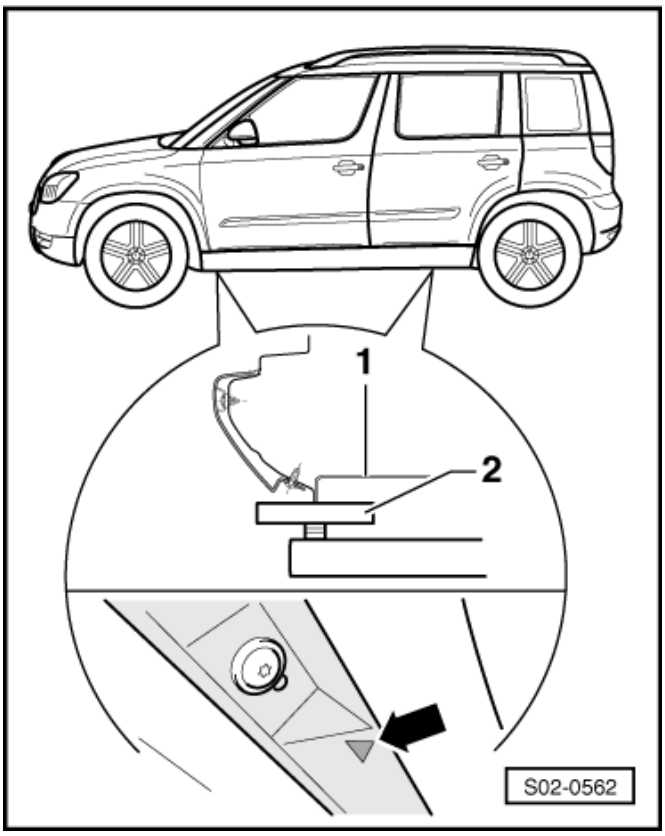

POZOR!

V žádném případě nesmí být vozidlo zvedáno za motor, převodovku, přední nebo zadní nápravu.

U zvednutého vozidla se nesmí nikdy nastartovat motor a zařadit převodový stupeň, pokud ještě jediné hnací kolo je ve styku s podložkou.

Vozidlo je nutno na zvedáku dostatečně zajistit, dříve než dojde k výraznějšímu posunu jeho těžiště v důsledku demontážních prací.